HANSA

TERUGSLAGKLEP, DN8

59914030

EAN: 4015474272651

- Onderdelen
- Terugslagklep

Technische gegevens

Technische eigenschappen
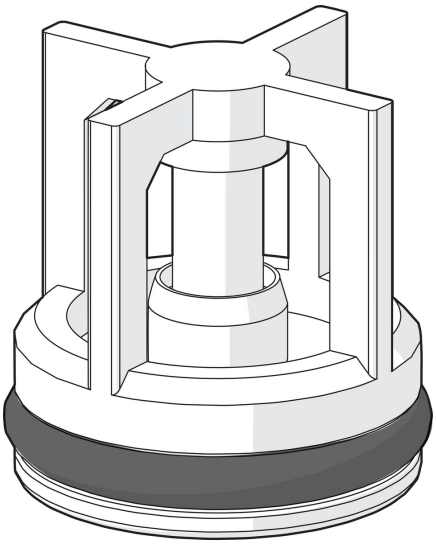
DN-maat	**DN8**