Walraven Britclips® FCR M6

(J0535)

voor flens



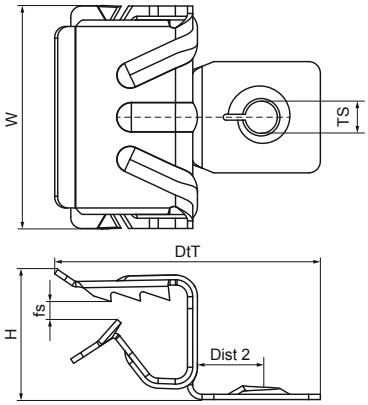

Voordelen & kenmerken

- voor een stevige bevestiging aan een stalen constructie zonder dat er gelast of geboord hoeft te worden
- met binnendraad M6
- materiaal: verenstaal (type CS70)
- oppervlaktebehandeling: Delta-Tone 9000 (480 uur)

Productnumber	Flens	Voor flens afmeting	Schroefdraad maat	Afstand 2	Totale hoogte	Totale breedte	Totale diepte	Max. toegestane belasting Faz
Referentie letter	*Fl*	*fs*	*TS*	*Dist 2*	*H*	*W*	*DtT*	*Fo,z*
Eenheid	*mm*	*mm*		*mm*	*mm*	*mm*	*mm*	*N*
50425609	4-8	4 - 8	M6	13	12	38	46	200
50425616	8-14	8 - 14	M6	13	17	38	46	200