# Technisch specificatieblad

## Montagedrager, 71MT1, 1-voudig, voor Module 45®

## Artikelnummer: 6288572

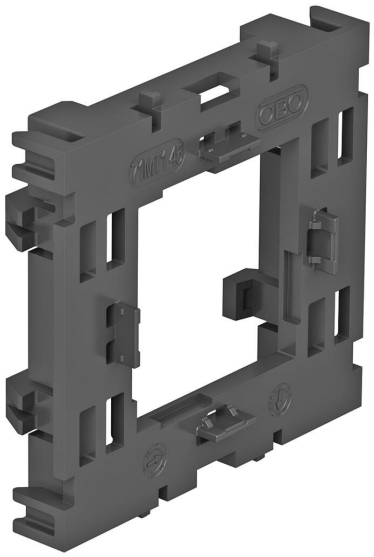

Frontborgende montagedrager voor Module 45-datatechnieksystemen en Module 45connect contactdozen met Wielandaansluiting.

PA Polyamide

### Stamgegevens

| | |
|---|---|
| Artikelnummer | 6288572 |
| Type | 71MT1 45 |
| Omschrijving 1 | Montagedrager voor Module 46 |
| Omschrijving 2 | met opening |
| Fabrikant | OBO |
| Dimensie | 15x76x71 |
| Kleur | lichtgrijs; RAL 7035 |
| Materiaal | Polyamide |
| Kleinste verkoop-eenheid | 10 |
| Eenheid van hoeveelheid | Stuk |
| Gewicht | 2 kg |
| Eenheid gewicht | kg/100 st. |
| CO2-voetafdruk (GWP) van wieg tot poort | 0,1071 kg CO2e / 1 Stuk |

# Technisch specificatieblad

## Montagedrager, 71MT1, 1-voudig, voor Module 45®

## Artikelnummer: 6288572

### Afmetingen

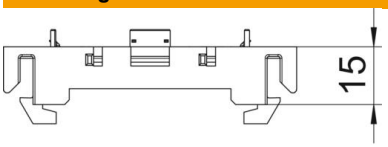


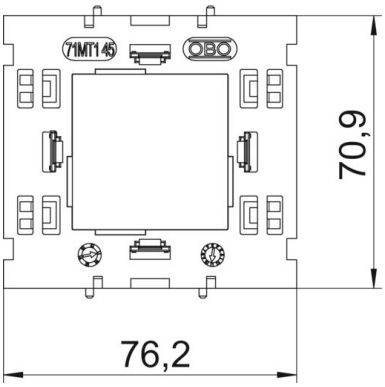


| | |
|---|---|
| Lengte | 71 mm |
| Breedte | 76 mm |
| Hoogte | 15 mm |

### Technische gegevens

| | |
|---|---|
| Aantal eenheden | 1 |
| Uitvoering | Open |
| Bevestigingsspoor | overige |
| Halogeenvrij | ja |
| Met aansluitruimte | nee |
| Montagetype doos | Front |
| Montagetype installatieapparatuur | borgen |
| ROHS-conform | ja |
| Trekontlastingsmogelijkheid | nee |