Fiche technique

Vis à tête crochet ZL

Référence: 1148214

Vis à tête crochet pour rail profilé MS5030



22

St Acier

ZL Lamelle de zinc

Données de base

Référence	1148214
Typee	MS50HB M8x60 ZL
Désignation 1	Boulon à tête crochet
Désignation 2	pour rail profilé MS5030
Fabricant	OBO
Dimension	M8x60mm
Matériau	Acier
Surface Norme de surface	Lamelle de zinc
Unité d'emballage minimale	25
Unité de quantité	pc
Poids	9,9 kg
Unité de poids	kg/100 pc
Empreinte CO2 (GWP) du berceau à la porte	0,2542 kg CO2e / 1 Pièce

Fiche technique

Vis à tête crochet ZL

Référence: 1148214

Dimensions

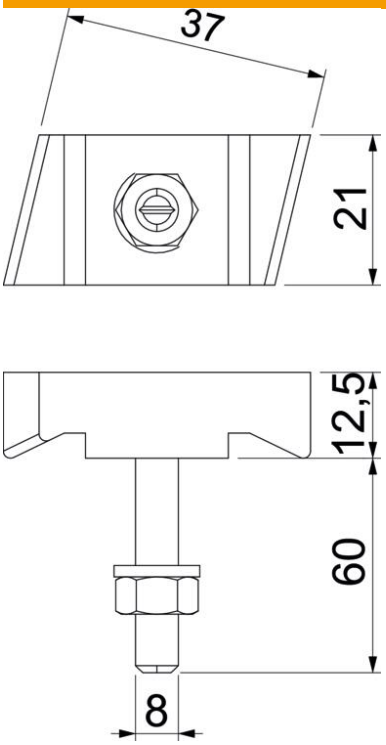

Longueur	43 mm
Largeur	21 mm
Hauteur	12 mm

Caractéristiques techniques

Convient pour rails profilés	oui
Filetage	M8x60mm
Filetage, métrique	8
Conformité ROHS	oui