Walraven Britclips® PC Flens 2-7 mm

(J2005)

voor flens



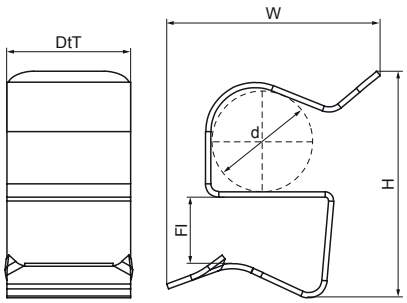

Voordelen & kenmerken

- voor snelle bevestiging van kabels
- geschikt voor binnen- en buitengebruik
- materiaal: verenstaal (type CS70)
- oppervlaktebehandeling: Delta-Tone 9000 (480 uur)

Productnumber	Diameter	Flens	Voor flens afmeting	Totale hoogte	Totale breedte	Totale diepte
Referentie letter	*d*	*Fl*	*fs*	*H*	*W*	*DtT*
Eenheid	*mm*	*mm*	*mm*	*mm*	*mm*	*mm*
52020704	6 - 7	2-4	2 - 4	17	18	14
52021104	10 - 11	2-4	2 - 4	18	19	14
52021107	10 - 11	4-7	4 - 7	19	20	14
52021404	12 - 14	2-4	2 - 4	18	24	14
52021407	12 - 14	4-7	4 - 7	20	23	14
52021804	15 - 18	2-4	2 - 4	19	25	14
52021807	15 - 18	4-7	4 - 7	21	25	14
52022404	19 - 24	2-4	2 - 4	26	25	14
52022407	19 - 24	4-7	4 - 7	28	24	14
52023004	25 - 30	2-4	2 - 4	32	36	14
52023007	25 - 30	4-7	4 - 7	34	34	14