Walraven Britclips® FU M6 x 9

(J1010)

voor flens

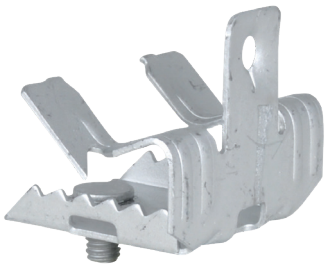

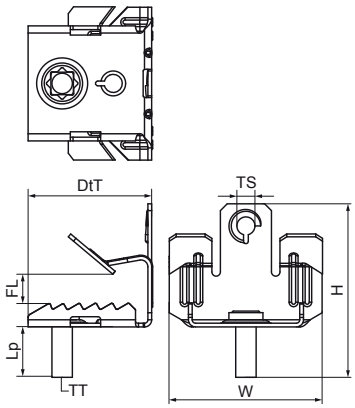

Voordelen & kenmerken

- voor een degelijke bevestiging aan flenzen zonder boren of lassen
- geschikt voor horizontale en verticale flenzen
- met draadeind M6 x 9 mm voor bevestiging van beugel, kabelaftakdozen, etc.
- materiaal: verenstaal (type CS70)
- oppervlaktebehandeling: Delta-Tone 9000 (480 uur)

Productnumber	Flens	Voor flens afmeting	Schroefdraad maat	Schroefdraad type	Nagel lengte	Totale hoogte	Totale breedte	Totale diepte	Max. toegestane belasting Faz
Referentie letter	*Fl*	*fs*	*TS*	*TT*	*Lp*	*H*	*W*	*DtT*	*Fa,z*
Eenheid	*mm*	*mm*			*mm*	*mm*	*mm*	*mm*	*N*
51520607	3-7	3 - 7	M6	Metrisch	9	23	45	37,5	450
51520613	8-12,5	8 - 12,5	M6	Metrisch	9	28	45	37,5	450
51520620	14-20	14 - 20	M6	Metrisch	9	44	45	37,5	450
51520663	8-12,5	8 - 12,5	M6	Metrisch	9	28	45	37,5	450
51520670	14-20	14 - 20	M6	Metrisch	9	44	45	37,5	450