Walraven Britclips® PC Flens 8-12 mm

(J2006)

voor flens



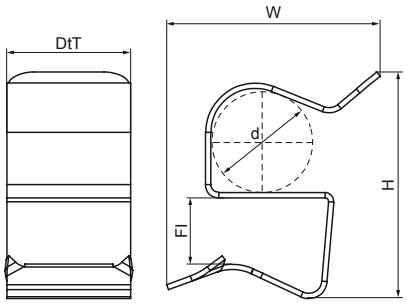

Voordelen & kenmerken

- voor snelle bevestiging van kabels
- geschikt voor binnen- en buitengebruik
- materiaal: verenstaal (type CS70)
- oppervlaktebehandeling: Delta-Tone 9000 (480 uur)

Productnumber	Diameter	Flens	Voor flens afmeting	Totale hoogte	Totale breedte	Totale diepte
Referentie letter	*d*	*Fl*	*fs*	*H*	*W*	*DtT*
Eenheid	*mm*	*mm*	*mm*	*mm*	*mm*	*mm*
52021812	15 - 18	8-12	8 - 12	21	25	14
52022412	19 - 24	8-12	8 - 12	32	23	14
52023012	25 - 30	8-12	8 - 12	39	29	14