Technisches Datenblatt

Kabelhalteklammer Typ LKV 75075

Artikelnummer: 6132468



Kabelhalteklammer für LKV-Verdrahtungskanäle. Die Kabelhalteklammer umfasst alle im Kanal installierten Leitungen und verhindert das Herausfallen beim Abnehmen der Oberteile. Mit Klebeband an der Unterseite zur Montage.

CE

PVC Polyvinylchlorid

Stammdaten

Artikelnummer	6132468
Typ	LKV KHK 7575
Bezeichnung 1	Kabelhalteklammer
Hersteller	OBO
Farbe	steingrau; RAL 7030
Werkstoff	Polyvinylchlorid
Kleinste VK-Einheit	50
Mengeneinheit	Stück
Gewicht	1,53 kg
Gewichtseinheit	kg/100 St.
CO2 Fußabdruck (GWP) Cradle-to-Gate	0,0744 kg CO2e / 1 Stück

Technisches Datenblatt

Kabelhalteklammer Typ LKV 75075

Artikelnummer: 6132468

Abmessungen

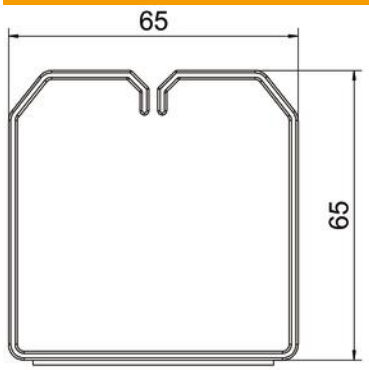

Länge	20 mm
Breite	65 mm
Höhe	65 mm

Technische Daten

Halogenfrei	nein
ROHS Konform	ja