SHIP / INFINITIVE
NATURAL AIR
FREESTANDING

NOVELLINI





IT MANUALE INSTALLAZIONE
FR MANUEL D'INSTALLATION
EN INSTALLATION MANUAL
DE INSTALLATIONSANLEITUNGEN
NL HANDLEIDING VOOR INSTALLATIE
ES MANUAL DE INSTALACIÓN
PT MANUAL DE INSTALAÇÃO
PL INSTRUKCJA INSTALACJI
HR PRIRUČNIK ZA POSTAVLJANJE



LEGGERE ATTENTAMENTE LE ISTRUZIONI
LISEZ ATTENTIVEMENT LES INSTRUCTIONS

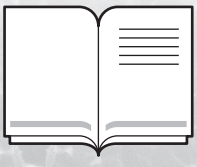

PREMESSA:

L'installazione delle vasche da bagno deve essere fatta da personale idoneo che deve essere in grado di dimostrare alle autorità pertinenti la loro consapevolezza e competenza nell'applicazione dei requisiti regolamentari nazionali relativi alla sicurezza, cioè fornitura elettrica e idrica/smaltimento.

Il costruttore provvede a formare i tecnici addetti all'assistenza tecnica e di conseguenza consigliamo pertanto di far effettuare l'installazione ad un centro assistenza tecnica del costruttore**.**

Ogni volta che nel corso della lettura del presente manuale si incontra il simbolo indicato, ciò significa che si è in presenza di istruzioni importanti oppure legate alla sicurezza del prodotto.

IMPORTANTE!

Prima di iniziare il montaggio del prodotto leggere con molta attenzione tutte le istruzioni. Controllare che siano presenti nella confezione tutti i componenti per il montaggio e che non abbiano difetti evidenti.

L'installazione deve essere eseguita in modo che dopo l'installazione tutti gli elementi che richiedono manutenzione (es. SCARICO, SIFONE, ecc.) rimangano accessibili.

È proibito sorreggere la vasca dalle tubazioni durante le fasi di trasporto.

L'installazione deve avvenire a pavimento e pareti finiti.

Per ogni reclamo, presentare la fattura/scontrino unitamente al libretto con le istruzioni di montaggio.

Le immagini e i disegni rappresentati nel manuale sono puramente dimostrativi. Il costruttore si riserva la facoltà di apportare modifiche e cambiamenti.

ATTENZIONE:

- Osservare tutte le disposizioni elettriche, idrauliche e costruttive nel rispetto delle normative locali.
- SHIP e INFINITIVE sono vasche idromassaggio per stanza da bagno e devono essere utilizzate esclusivamente a tale scopo. L'uso improprio

INTRODUCTION:

L'installation des baignoires doit être effectuée par un personnel apte, capable de démontrer aux autorités pertinentes leur connaissance et compétence dans l'application des exigences règlementaires nationales relatives à la sécurité, c'est-à-dire la fourniture électrique et en eau/mise au rebut.

Le constructeur se charge de former les techniciens préposés à l'assistance technique et il est par conséquent conseillé de faire effectuer l'installation par un centre d'assistance technique du constructeur.

Lorsque l'on trouve, au cours de la lecture, le symbole indiqué, cela signifie que l'on se trouve en présence d'instructions importantes ou liées à la sécurité du produit.

IMPORTANT!

Avant de commencer le montage du produit, lisez très attentivement toutes les instructions. Contrôlez la présence dans l'emballage de tous les composants nécessaires au montage et qu'ils n'aient pas de défauts évidents.

L'installation doit être effectuée de sorte qu'après l'installation tous les éléments qui demandent une maintenance (ex. évacuation, siphon, etc.) restent accessibles.

Il est interdit de soulever la baignoire par sa tuyauterie pendant le transport.

L'installation doit être effectuée quand le sol et les murs sont terminés.

Pour toute réclamation, présentez la facture/ticket avec le livret contenant les instructions de montage.

Les images et les dessins représentés dans le manuel sont donnés à titre de démonstration. Le constructeur se réserve le droit d'apporter des modifications et des changements.

ATTENTION:

- *Respectez toutes les dispositions électrique, hydrauliques et de construction dans le respect des normes locales.*
- *SHIP et INFINITIVE sont des baignoires à hydromassage pour salle de bain*

della vasca esime NOVELLINI SPA da ogni responsabilità e fa decadere ogni forma di garanzia.

- Disimballare ed ispezionare la vasca per accertare eventuali danni. Riporre la vasca sul pallet e coperta dal cartone fino al momento dell'installazione.
- Prima dell'installazione, verificare l'accessibilità ai collegamenti idraulici finali.
- la movimentazione della vasca deve avvenire da almeno 4 persone.
- Non installare il rubinetto in corrispondenza del troppo-pieno.
- Eventuali rubinetti installati sul bordo della vasca non possono essere utilizzati come mezzi di supporto o sostegno: non sono stati progettati per questa operazione.
- La vasca non può essere modificata o smontata anche parzialmente. Forature o lavorazioni varie non sono ammesse.

AVVERTENZE

• L'apparecchio non è destinato ad essere usato da persone (bambini compresi di età inferiore a 8 anni) le cui capacità fisiche, sensoriali o mentali siano ridotte, oppure con mancanza di esperienza o di conoscenza, a meno che esse abbiano potuto beneficiare, attraverso l'intermediazione di una persona responsabile della loro sicurezza, di una sorveglianza o di istruzioni riguardanti l'uso dell'apparecchio. I bambini devono essere sorvegliati per sincerarsi che non giochino con l'apparecchio. La pulizia e la manutenzione destinata ad essere effettuata dall'utilizzatore non deve essere fatta da bambini senza sorveglianza.

- Le vasche NOVELLINI SPA sono state concepite per un uso domestico o similare e devono essere installate ed impiegate solamente all'interno a temperatura ambiente.
- Sono pericolosi l'uso o la vicinanza di apparecchi elettrici (radio, asciugacapelli, ...) quando si sta usando la vasca.
- Porre particolarmente attenzione quando si utilizza la vasca da soli: restare immersi a lungo nell'acqua calda potrebbe causare nausea, capogiri o svenimenti.
- È sconsigliabile utilizzare la vasca dopo l'assunzione di medicinali o comunque sostanze che possono indurre sonnolenza o alterare la pressione sanguigna.
- È da tenere presente che per l'effetto della vasodilatazione dovuta alla temperatura dell'acqua, avviene normalmente un leggero abbassamento della pressione sanguigna.
- La temperatura dell'acqua non deve mai superare i 45°C. È bene immettere nella vasca sempre acqua già miscelata, evitando di versare

et doivent exclusivement être utilisées à cette fin. Le mauvais usage de la baignoire exempte NOVELLINI SPA de toute responsabilité et entraîne l'annulation de toute forme de garantie.

- *Déballez et inspectez la baignoire pour s'assurer de l'absence de dommages. Remettez la baignoire sur la palette et recouverte du carton jusqu'au moment de l'installation.*
- *Avant l'installation, vérifiez l'accessibilité aux connexions hydrauliques finales.*
- *la manutention de la baignoire doit être effectuée par au moins 4 personnes.*
- *N'installez pas le robinet au niveau du trop-plein.*
- *Les robinets éventuellement installés sur le bord de la baignoire ne peuvent pas être utilisés comme support ni soutien : ils n'ont pas été conçus pour cette opération.*
- *La baignoire ne peut pas être modifiée ou démontée, même partiellement. Les perçages et interventions divers ne sont pas admis.*

MISES EN GARDE

• L'appareil n'est pas conçu pour être utilisé par des personnes (y compris des enfants de moins de 8 ans) ayant les capacités physiques, sensorielles ou mentales réduites ou un manque d'expérience ou de connaissance sauf si elles ont pu bénéficier, par l'intermédiaire d'une personne responsable de leur sécurité, d'une surveillance ou d'instructions concernant l'utilisation de l'appareil. Les enfants doivent être surveillés pour s'assurer qu'ils ne jouent pas avec l'appareil. Les opérations de nettoyage et d'entretien destinées à être effectuées par l'utilisateur ne doivent pas être faites par des enfants sans surveillance.

- *Les baignoires NOVELLINI SPA ont été conçues pour un usage domestique ou similaire et doivent uniquement être installées et utilisées à l'intérieur à température ambiante.*
- *L'utilisation ou la proximité d'appareils électriques (radio, sèche-cheveux, ...) est dangereuse lors de l'utilisation de la baignoire.*
- *Faites particulièrement attention en utilisant la baignoire seul : rester longtemps dans l'eau chaude pourrait causer des nausées, des vertiges ou des malaises.*
- *Il est déconseillable d'utiliser la baignoire après la prise de médicaments ou en général de substances pouvant provoquer des somnolences ou altérer la pression sanguine.*
- *Il faut savoir que par effet de la vasodilatation due à la température de l'eau, la pression sanguine baisse légèrement.*
- *La température de l'eau ne doit jamais dépasser les 45°C. Il convient de toujours introduire dans la baignoire de l'eau déjà mélangée, et d'éviter*

prima acqua bollente e poi fredda; ricordiamo che il massimo relax si ottiene con una temperatura mantenuta costantemente tra i 36-37°C.

- La durata del bagno non deve mai superare i 20/30min massimi tenendo presente che con temperature dell'acqua più alte è bene ridurre i tempi massimi (ideale a 36/37° circa 15/20min).
- Quando bagnata, la superficie della vasca aumenta il suo grado di scivolosità. Questo accade soprattutto quando si utilizzano sapone, shampoo, oli da bagno, ecc. Prestate la dovuta attenzione.
- Per la pulizia si SCONSIGLIA l'utilizzo di prodotti chimici aggressivi quali acetone, trielina, acidi forti (acido muriatico ...) e basi forti (soda caustica ...), detergenti industriali, solventi utilizzati nel settore della verniciatura. Per maggiori informazioni rifarsi alla sezione *Manutenzione e Pulizia* del presente manuale.
- NON utilizzare raschietti metallici, spazzole di ferro, o altri utensili domestici metallici per rimuovere macchie, vernice, stucco o altro.
- Alcune sostanze come inchiostro, cosmetici e tinte, se rimangono in contatto prolungato con la superficie della vasca, possono macchiare il materiale; la stessa cosa può succedere con le sigarette accese.

Precauzioni d'uso:

1) Consigliamo di consultare il medico prima dell'utilizzo dell'idromassaggio da parte di persone con gravi cardiopatie, ipertensioni, ed in genere in presenza di malattie acute.
2) Le persone anziane con difficoltà motorie, deboli o disabili dovrebbero usare l'idromassaggio con cautela. Allo scopo consigliamo di richiedere parere medico.
3) Poichè l'idromassaggio produce un effetto rilassante, è bene che esso venga utilizzato a chiusura di una attività sportiva o a fine giornata, e comunque lontano dai pasti.
4) Durante l'uso dell'idromassaggio è bene non utilizzare in vasca sostanze che sviluppano schiuma, il cui effetto verrebbe aumentato dalla pressione della pompa. Utilizzare sapone o shampoo solo alla fine dell'idromassaggio.
5) Se volete utilizzare sali o eventuali altre sostanze con effetto rilassante, tonificante, dimagrante, ecc. assicurarsi che queste non producano schiuma e che siano ben disciolte nell'acqua prima di avviare la pompa.

Allacciamento elettrico:

Il costruttore garantisce la conformità alle norme di sicurezza e sanitarie in vigore al momento della vendita, con l'apposizione del marchio CE e la dichiarazione di conformità. Tutti gli articoli ed i componenti vengono collaudati in fabbrica secondo quanto descritto dalle norme

de verser d'abord de l'eau bouillante puis froide. La détente maximale s'obtient avec une température constamment maintenue à 36-37°C.

- *La durée du bain ne doit jamais dépasser les 20/30min, et de réduire cette durée avec des températures d'eau plus hautes (idéale à 36/37° environ 15/20min).*
- *Quand la surface de la baignoire est mouillée, son degré de glissance augmente. Cela se produit surtout en utilisant du savon, du shampoing, des huiles de bain, etc. Prêtez l'attention nécessaire.*
- *Pour le nettoyage, il est DÉCONSEILLÉ d'utiliser des produits chimiques agressifs tels que de l'acétone, le trichloréthylène, les acides forts (acide muriatique, etc.) et bases fortes (soude caustique, etc.), nettoyants industriels, solvants utilisés dans le secteur de la peinture. Pour de plus amples informations, consultez la section Maintenance et Nettoyage du présent manuel.*
- *N'utilisez PAS de grattoirs métalliques, de brosses en fer, ou autres outils domestiques métalliques pour éliminer les taches, la peinture, de l'enduit ou autre.*
- *Certaines substances comme l'encre, les produits cosmétiques et teintures peuvent, en cas de contact prolongé avec la surface de la baignoire, tacher le matériau ; ceci est également valable pour les cigarettes allumées.*

Précautions d'emploi:

1) Aux personnes atteintes d'une maladie grave du cœur, hypertension, et en général de maladies aiguës, il est recommandé de consulter le médecin avant d'utiliser l'hydromassage.
2) Les personnes âgées ayant des difficultés de mobilité, faibles ou handicapées doivent utiliser l'hydromassage avec prudence. Nous conseillons de consulter le médecin.
3) Comme l'hydromassage produit un effet relaxant, il est conseillé à la fin d'une activité sportive ou à la fin de la journée et de toute manière entre les repas.
4) Lorsque vous utilisez l'hydromassage, il est préférable de ne pas utiliser des substances qui développent de la mousse dont l'effet serait augmenté par la pression de la pompe. Utilisez du savon ou du shampooing seulement à la fin de l'hydromassage.
5) Si vous voulez utiliser des sels ou d'autres substances ayant un effet relaxant, tonifiant, amincissant, etc. faire en sorte que celles-ci ne produisent pas de mousse et qu'elles soient bien dissoutes dans l'eau avant de mettre en marche la pompe.

Raccordement électrique:

Le fabricant garantit la conformité aux normes de sécurité et de santé

di riferimento e secondo i sistemi di qualità aziendali. Per fare in modo che queste caratteristiche di sicurezza rimangano invariate anche dopo l'installazione e durante tutto il periodo di vita della vasca, diamo di seguito alcune semplici indicazioni da seguire.

1) Accertarsi che l'impianto elettrico al quale si collegherà la vasca sia costruito secondo le disposizioni di legge e le normative vigenti con particolare attenzione al collegamento di messa a terra.
2) Le normative vigenti vietano qualsiasi installazione elettrica (prese a spina, interruttori, etc.) in una zona circostante la vasca per una distanza di almeno 60 cm. ed un'altezza di 225 cm.
3) Verificare che la linea elettrica che alimenta la vasca sia correttamente dimensionata secondo gli assorbimenti indicati (vedi caratteristiche tecniche pagina 20).
4) Il punto di collegamento della vasca all'impianto elettrico va realizzato in modo da essere protetto dagli spruzzi d'acqua (grado di protezione IP55 o superiore).
5) A monte dell'impianto elettrico della vasca deve essere installato un differenziale da 30 mA provvisto di interruttore onnipolare con apertura minima dei contatti pari a 3 mm.
6) Sul telaio della vasca è presente un morsetto di massa che deve essere connesso a terra per il collegamento equipotenziale supplementare tra tutte le masse metalliche presenti nel bagno, ⏚ (riferirsi alle figure di pagina 30).
7) Le vasche idromassaggio sono fornite con un allaccio elettrico di tipo Y. Se il cavo di alimentazione viene danneggiato, deve essere sostituito dal produttore o da uno dei suoi addetti all'assistenza tecnica oppure da una persona con qualifica simile. Tale sostituzione serve a eliminare eventuali rischi.


equipotenzialità

en vigueur au moment de la vente, avec l'apposition du marquage CE et la déclaration de conformité. Tous les articles et composants sont testés en usine comme prescrit par les normes de référence et en conformité avec les systèmes de qualité de l'entreprise. Pour faire en sorte que ces caractéristiques de sécurité restent inchangées même après l'installation et tout au long de la durée de vie de la baignoire, nous indiquons ci-après quelques règles simples à suivre.

1) Assurez-vous que le système électrique sur lequel vous branchez la baignoire est construit en conformité avec les lois et règlements en accordant une attention particulière à la connexion de mise à la terre.
2) Les règlements actuels interdisent toute installation électrique (prises de courant, interrupteurs, etc.) dans une zone entourant la baignoire sur une distance minimale de 60 cm et une hauteur de 225 cm.
3) Assurez-vous que la ligne électrique qui alimente la baignoire est correctement dimensionnée selon les absorptions indiquées (voir caractéristiques techniques à la page 20).
4) Le point de raccordement de la baignoire au réseau électrique doit être construit de manière à être protégé contre les projections d'eau (indice de protection IP55 ou supérieur).
5) En amont de l'installation électrique de la baignoire doit être installé un disjoncteur à 30 mA équipé d'un interrupteur bipolaire avec une ouverture des contacts d'au moins 3 mm.
6) Sur le cadre de la baignoire, il y a une borne de masse qui doit être raccordée à la terre pour la liaison équipotentielle supplémentaire entre toutes les masses métalliques de la salle de bain, ⏚ (voir les figures de la page 30).
7) La baignoires à hydromassage est réalisée avec raccordement électrique du type Y, si le cordon électrique est endommagé, il doit être remplacé par le fabricant ou par son service d'assistance technique ou par toute autre personne ayant qualité semblable afin d'éviter tout risque.


équipotentialité

READ THE INSTRUCTIONS CAREFULLY
LESEN SIE DIE ANLEITUNGEN SORGFÄLTIG DURCH

INTRODUCTION:

Installation of the bathtubs must be carried out by personnel who are able to demonstrate to the relevant authorities a degree of awareness and competence regarding the application of national regulatory requirements relating to safety, i.e. electricity and water supply/disposal.

The manufacturer provides training for service technicians and we therefore recommend that installation be carried out by one of the manufacturer's technical support centres.

Whenever the indicated symbol is seen in this manual, it corresponds to important instructions or to the safety of the item.

IMPORTANT!

Please read all instructions carefully before installing the item. Check that all components for assembly are in the packaging and that they are not visibly defective.

Installation must be carried out in such a way that all elements requiring maintenance (e.g. DRAIN, SIPHON, etc.) are accessible following installation.

Do not support the bath using the hoses during transport.

Installation must be carried out on finished floors and walls.

In the event of a complaint, submit the invoice/receipt together with the installation instruction booklet.

The images and drawings shown in the manual are for illustrative purposes only. The manufacturer reserves the right to make any changes or modifications.

CAUTION:

- Observe all electricity, plumbing and construction requirements in accordance with local regulations.
- SHIP and INFINITIVE are Whirlpool baths for bathrooms and must be used exclusively for this purpose. Improper use of bathtubs exempts NOVELLINI SPA from any liability and renders any form of warranty null and void.

VORWORT:

Badewannen müssen von qualifiziertem Personal eingebaut werden, das vor den zuständigen Behörden nachweisen kann, im Besitz der nötigen Kenntnisse und Fähigkeiten zu sein, um die Anschlüsse an das Strom-.und Wasser/Abwassernetz unter Einhaltung der nationalen Sicherheitsanforderungen auszuführen.

Der Hersteller sorgt für eine spezifische Ausbildung der technischen Mitarbeiter des technischen Kundendienstes, weswegen wir empfehlen, die Badewanne von einem technischen Kundendienstzentrum des Herstellers einbauen zu lassen.

Textpassagen in diesem Handbuch, die von dem hier gezeigten Symbol begleitet werden, behandeln wichtige Anleitungen oder wichtige Sicherheitshinweise hinsichtlich des Produkts.

WICHTIG!

Lesen Sie, bevor Sie mit der Montage des Produkts beginnen, alle Anleitungen sorgfältig durch. Kontrollieren Sie, ob sich in der Konfektion alle Komponenten für die Montage befinden und dass kein Teile beschädigt ist.

Bei der Installation muss darauf geachtet werden, dass alle Elemente, die gewartet werden müssen (z.B. ABFLUSS; SIPHON usw.), nach der Installation zugänglich sind.

Die Wanne darf beim Transport nicht an den Rohrleitungen angehoben werden.

Die Installation muss auf fertigen Böden und fertigen Wänden erfolgen.

Bei Reklamationen müssen Sie die Rechnung/den Kaufbeleg zusammen mit den Montageanleitungen vorlegen.

Die Abbildungen und Zeichnungen im Handbuch dienen lediglich zur Darstellung. Der Hersteller behält sich das Recht vor, Änderungen vorzunehmen.

ACHTUNG:

• Halten Sie alle lokalen Vorschriften hinsichtlich elektrische, hydraulischer Ausrüstungen und alle lokalen Bauvorschriften ein.

- Unpack and inspect the bathtub for any damage. Reposition the tub onto the pallet and cover it with cardboard until installation is required.
- Before installation, check for accessibility of the final plumbing fittings.
- The tub must be moved by at least 4 persons.
- Do not install the tap at the level of the overflow.
- Any taps installed on the edge of the bathtub may not be used as a support or stand as they are not designed for this purpose.
- The bath tub cannot be modified or dismantled, even partially. Drilling holes or other types of interventions are not permitted.

WARNING

• The equipment may not be used by persons (including children under 8 years of age) with impaired physical, sensorial or mental capacities, or lacking the necessary experience and knowledge, unless appropriately instructed to use it or under the supervision of a person responsible for their safety. Children must be supervised so they do not play with the equipment. The cleaning and maintenance operations to be performed by the user must not be done by children without supervision.

- NOVELLINI SPA bathtubs are designed for domestic or similar use and must only be installed and used indoors at room temperature.
- Use or proximity of electrical equipment (radios, hair dryers etc.) pose a hazard when using the bathtub.
- Pay special care when using the bathtub when alone. Immersion in hot water for extended periods may cause nausea, dizziness or fainting.
- Use of the bathtub after taking medication, or any other substance that may induce drowsiness or alter blood pressure, is not advisable.
- It should be borne in mind that a slight drop in blood pressure usually occurs because of the effects of vasodilation brought about by high water temperatures.
- Water temperature must never exceed 45°C. It is always good practice to run mixed water into the bathtub, avoiding the use of boiling water first and then cold. Recall that the highest degrees of relaxation are obtained with a temperature that is between 36 and 37°C.
- Baths should never last longer than 20/30min, keeping in mind that times should be reduced for higher water temperatures (approx. 15/20min at 36/37°).
- Bathtub surfaces become more slippery when wet. Be aware that this occurs especially when soaps, shampoos, bath oils, etc. are used.
- The use of aggressive chemicals such as acetone, trichlor, strong acids

- *SHIP und INFINITIVE sind Whirlwannen für Badezimmer und dürfen nur für diesen Zweck verwendet werden. Eine bestimmungswidrige Anwendung der Wanne befreit NOVELLINI SPA von jeder Haftpflicht und führt zum Ablauf jeder Garantieform.*
- *Packen Sie die Wanne aus und prüfen Sie sie auf eventuelle Schäden. Stellen Sie die Wanne auf die Palette und decken Sie sie mit der Pappe ab, bis sie installiert wird.*
- *Prüfen Sie vor der Installation, ob die hydraulischen Endanschlüsse zugänglich sind.*
- *Die Wanne muss von mindestens 4 Personen bewegt werden.*
- *Bauen Sie den Hahn nicht auf gleicher Höhe des Überlaufs ein.*
- *Am Wannenrand installierte Hähne dürfen nicht zum Transportieren oder Tragen verwendet werden: Sie sind dafür nicht gestaltet worden.*
- *Die Badewanne darf nicht - auch nur teilweise - geändert bzw. abmontiert werden. Das Anbringen von Löchern bzw. jeglicher Verarbeitungen ist nicht gestattet.*

WARNHINWEISE

• Das Gerät ist nicht zur Verwendung seitens Personen (einschließlich Kindern im Alter von weniger als 8 Jahren) mit geminderten körperlichen, sensorischen und geistigen Fähigkeiten oder solchen, die keine Erfahrung oder Kenntnis haben, bestimmt, es sei denn, sie werden von einer für ihre Sicherheit verantwortlichen Person überwacht oder haben von dieser Anleitungen hinsichtlich des Gerätgebrauchs erhalten. Auf Kinder aufpassen, damit sie nicht mit dem Gerät spielen. Die vom Benutzer vorzunehmende Reinigung und Instandhaltung darf nicht von unbeaufsichtigten Kindern ausgeführt werden.

- *Die Wannen von NOVELLINI SPA sind für den häuslichen oder ähnlichen Gebrauch gestaltet und dürfen nur bei Raumtemperatur installiert werden.*
- *Die Verwendung oder die Nähe von elektrischen Geräten (Radios, Haartrockner usw.) ist gefährlich, wenn man die Wanne benutzt.*
- *Wenn man alleine ist, muss man besonders vorsichtig sein; wenn man sehr lange im heißen Wasser liegt, kann es zu Übelkeit, Schwindel und Ohnmacht kommen.*
- *Die Wanne sollte nicht nach Einnahme von Medikamenten oder anderen Stoffen, welche Schläfrigkeit verursachen oder den Blutdruck verändern, benutzt werden.*
- *Berücksichtigen Sie, dass durch die gefäßerweiternde Wirkung der Wassertemperatur der Blutdruck in der Regel leicht sinkt.*
- *Die Temperatur des Wassers sollte niemals 45°C übersteigen. Es ist besser bereits gemischtes Wasser in die Wanne zu laufen, anstatt erst heißes,*

(muriatic acid etc.) and strong bases (caustic soda etc.), industrial detergents, or solvents used in the painting industry are NOT recommended for cleaning. Refer to the Maintenance and Cleaning section in this manual for further information.

- DO NOT use metal scrapers, iron brushes, or other metal household utensils to remove stains, paint, filler, or other.
- Certain substances such as ink, cosmetics and dyes may stain the material if they are in prolonged contact with the surface of the bathtub. A similar phenomenon may occur with lit cigarettes.

Precautions for use:

1) We recommend consulting your doctor prior to use of the whirlpool if you suffer from severe heart disease, hypertension or other acute illnesses.
2) Elderly people with motor difficulties, weakness, or disabilities should use the whirlpool with care. For this reason, we recommend consulting a doctor first.
3) As the whirlpool has a relaxing effect, we recommend its use following sports activities, at the end of the day, and far from meals.
4) During use of the whirlpool we recommend avoiding the use of substances that can cause foam as their effects will be increased due to the pump pressure. Use shampoo or soap only at the end of your time in the tub.
5) If you want to use salts or other substances with relaxing, toning, slimming, etc., effects, please ensure they will not cause foam formation and that they are well dissolved in the water prior to turning on the pump.

Electrical connection:

The manufacturer guarantees compliance to the current safety and health regulations at the time of sale, through the CE UKCA mark and the declaration of compliance. All of the parts and components are factory inspected as described in the reference standards and according to the company's quality management system. For the safety characteristics to remain unchanged following installation and during the entire lifetime of the tub, please follow the simple instructions provided.

1) Make certain that the electric system to which the tub will be connected has been installed according to current regulations and standards, with special care for the ground connection.
2) The current standards prohibit electric installations (outlets, switches, etc.) in an area around the tub for a distance of at least 60 cm and a height of 225 cm.

um dann kaltes Wasser dazu zu mischen; denken Sie daran, dass die höchste Entspannung bei einer konstanten Wassertemperatur von 36-37 °C erreicht wird.

- *Ein Bad sollte niemals länger als maximal 20/30 Minuten dauern und je heißer das Wasser, um so kürzer sollte man baden (ideal sind 15/20 min bei 36/37°C).*
- *Wenn die Wannenoberfläche nass ist, wird sie rutschiger. Vor allem, wenn man Seife, Shampoo, Badeöle usw. benutzt., muss man besonders vorsichtig sein.*
- *Für die Reinigung der Wanne RATEN WIR von aggressiven Chemikalien wie Aceton, Trichlor, starken Säuren (Chlorwasserstoffsäure...) oder starke Laugen (Natronlauge), Industriereinigern und Lacklösemitteln AB. Mehr Informationen finden Sie im Abschnitt Pflege und Reinigung in den Anleitungen.*
- *Verwenden Sie KEINE Metallschaber, Eisenbürsten oder andere Hausutensilien aus Metall, um Flecken, Lack, Stuckatur oder anderes zu entfernen.*
- *Einige Stoffe wie Tinte, Kosmetika und Färbemittel können, wenn sie längere Zeit mit der Oberfläche der Wanne in Kontakt bleiben, Flecken auf dem Material hinterlassen; das gleiche kann mit brennenden Zigaretten passieren.*

Vorsichtsmaßregeln für den Gebrauch:

1) Personen mit schweren Herzleiden, hohem Blutdruck und akuten Krankheiten empfehlen wir, vor dem Gebrauch der Hydromassage einen Arzt zu konsultieren.
2) Ältere, bewegungseingeschränkte, geschwächte oder behinderte Menschen sollten die Hydromassage mit Vorsicht anwenden. Wir empfehlen eine vorherige ärztliche Beratung.
3) Weil die Hydromassage eine entspannende Wirkung hat, ist es angebracht, dass sie nach dem Sport oder am Ende des Tages und auf jeden Fall entfernt von den Mahlzeiten angewendet wird.
4) Während des Gebrauchs der Hydromassage keine schaumerzeugenden Substanzen in die Wanne geben, weil sich deren Effekt durch den Pumpendruck verstärken würde. Seife und Shampoo erst nach Beendigung der Hydromassage verwenden.
5) Falls Sie Salze oder andere Substanzen mit entspannender, belebender, schlank machender Wirkung usw. verwenden möchten, sichergehen, dass sie keinen Schaum bilden und sich vor dem Anlassen der Pumpe vollkommen im Wasser aufgelöst haben.

3) Check that the electric cable that powers the tub is sized correctly according to the power indicated (please see the technical characteristics on page 20).
4) The tub's connection point to the electric system must be installed so as to be protected from splashing water (IP protection rating IP55 or greater).
5) Upstream from the tub in the electric system there must be a 30 mA differential circuit breaker with an omnipolar switch with a minimum opening of 3 mm between the contacts.
6) There is a ground terminal on the tub which must be connected to the ground circuit for the supplemental equipotential connection between the metal masses in the tub ⏚ (please see the figure on page 30).
7) The whirlpool baths is provided with electrical connection of the type Y, if the power cord is damaged, it must be replaced by the manufacturer or by its technical assistance service or in any case a person with similar qualification, so as to prevent any risk.


equipotentiality

Stromanschluss:

Durch Anbringung des CE Zeichens und die Konformitätserklärung garantiert der Hersteller die Übereinstimmung mit den gelegentlich des Verkaufs geltenden Sicherheits- und Gesundheitsvorschriften. Alle Artikel und Bauteile werden im Werk gemäß den Bezugsnormen und Qualitätssystemen des Unternehmens geprüft. Damit diese Sicherheitseigenschaften auch nach dem Einbau und während der ganzen Lebensdauer der Wanne unverändert bleiben, erteilen wir nachstehend ein paar einfache Anweisungen, die zu befolgen sind.

1) Sicherstellen, dass die elektrische Anlage, an die die Wanne angeschlossen wird, den gesetzlichen Bestimmungen und gültigen Vorschriften entspricht, insbesondere was die Erdung anbetrifft.
2) Laut geltenden Vorschriften sind elektrische Vorrichtungen (Steckdosen, Schalter, usw.) im Wannenumfeld verboten, weshalb sich diese mindestens in 60 cm Entfernung und 225 cm Höhe zu befinden haben.
3) Überprüfen, dass die Wannenzuleitung korrekt, den angegebenen Entnahmen entsprechend (siehe technische Merkmale Seite 20) dimensioniert ist.
4) Die Stelle zur Verbindung der Wanne mit der elektrischen Anlage ist so zu verwirklichen, dass sie gegen Wasserspritzer geschützt ist (Schutzklasse IP55 oder höher).
5) Stromauf der Wannenelektrik ist eine 30 mA Fehlerstromeinrichtung mit allpoligem Schalter mit mindestens 3 mm Kontaktöffnung zu installieren.
6) Am Wannenrahmen befindet sich eine Erdungsklemme, die zwecks der zusätzlichen Potentialausgleichsverbindung aller im Bad vorhandenen Metallmassen zu erden ist ⏚ (siehe Abbildungen auf Seite 30).
7) Die Whirlwannen ist mit Stromanschluss Typ Y angefertigt. Sollte das Versorgungskabel beschädigt sein, muss es vom Hersteller oder seinem technischen Kundendienst oder auf jeden Fall von einer Person mit gleichwertiger Qualifikation ausgetauscht werden, um jeglichem Risiko vorzubeugen.


Äquipotentialität

LEES DE INSTRUCTIES AANDACHTIG DOOR
LEER ATENTAMENTE LAS INSTRUCCIONES

INLEIDING:

De installatie van de baden moet door vakkundig personeel worden uitgevoerd dat ertoe in staat is om aan de relevante autoriteiten aan te tonen over de nodige kennis en vaardigheden te beschikken voor wat betreft de toepassing van de wettelijke vereisten inzake veiligheid, d.w.z. elektriciteitsvoorziening en watertoevoer/verwijdering.

De fabrikant draagt zorg voor de opleiding van de technici belast met de technische assistentie en om deze reden raden we aan om de installatie door een technisch servicecentrum van de fabrikant uit te laten voeren**.**

Iedere keer dat tijdens het lezen van deze handleiding het aangegeven symbool wordt aangetroffen, betekent dit dat het belangrijke instructies betreft of die betrekking hebben op de veiligheid van het product.

BELANGRIJK!

Alvorens over te gaan tot montage van het product moeten alle instructies aandachtig gelezen worden. Controleer dat alle componenten voor montage in de verpakking zitten en dat deze geen defecten vertonen.

De installatie moet zo worden uitgevoerd dat na installatie alle elementen die onderhoud vergen (bijv. AFVOER, SIFON, enz.) toegankelijk blijven.

Het is verboden het bad tijdens het transport te ondersteunen met de leidingen.

De installatie moet gedaan worden wanneer vloer en wanden afgewerkt zijn.

In geval van klachten moet de factuur/bon samen met de montagehandleiding overlegd worden.

De afbeeldingen en de tekeningen in de handleiding dienen uitsluitend als voorbeeld. De fabrikant behoudt zich het recht om wijzigingen en aanpassingen aan te brengen.

LET OP:

- Er moet voldaan worden aan alle elektriciteit, hydraulische en constructieve bepalingen in overeenstemming met de lokale voorschriften.
- SHIP en INFINITIVE zijn baden met hydromassage voor badkamers

INTRODUCCIÓN:

La instalación de las bañeras deberá correr a cargo de personal adecuado, en disposición de demostrar a las autoridades pertinentes su conocimiento y competencia en la aplicación de los requisitos reglamentarios nacionales relativos a la seguridad, es decir, suministro eléctrico y de agua/eliminación.

El fabricante se encarga de formar a los técnicos encargados de la asistencia técnica y, en consecuencia, aconsejamos encomendar la instalación a un centro de asistencia técnica del fabricante.

Cada vez que en el transcurso de la lectura del presente manual se encuentre el símbolo indicado, esto significa que estamos ante instrucciones importantes o bien vinculadas a la seguridad del producto.

¡IMPORTANTE!

Antes de empezar a montar el producto, leer con mucha atención todas las instrucciones. Comprobar que el embalaje incluye todos los componentes para el montaje y que no tienen defectos evidentes.

La instalación deberá realizarse de modo que, una vez instalados, todos los elementos que requieren mantenimiento (ej. DESAGÜE, SIFÓN, etc.) sean accesibles.

Queda prohibido sostener la bañera mediante las tuberías durante el transporte.

La instalación se realizará sobre suelo y paredes acabados.

Para cualquier reclamación, presentar la factura/el ticket junto con el manual de instrucciones de montaje.

Las imágenes y las ilustraciones representadas en el manual son meramente demostrativas. El fabricante se reserva la facultad de realizar modificaciones y cambios.

ATENCIÓN:

- *Observar todas las disposiciones eléctrico, hidráulicas y constructivas respetando las normativas locales.*
- *SHIP e INFINITIVE son bañeras hidromasaje para cuarto de baño y deberán utilizarse únicamente con este fin. El uso impropio de la bañera eximirá a NOVELLINI SPA de cualquier responsabilidad e implica el cese de cualquier forma de garantía.*

en mogen uitsluitend voor dit doel gebruikt worden. Een oneigenlijk gebruik van de badkuip stelt NOVELLINI SPA vrij van alle verantwoordelijkheid en zal iedere vorm van garantie doen vervallen.

- Pak het bad uit en controleer deze om eventuele schade vast te stellen. Plaats het bad weer op de pallet en dek deze af tot het moment van installatie.
- Vóór installatie, moet gecontroleerd worden dat de definitieve hydraulische verbindingen toegankelijk zijn.
- De badkuip moet door ten minste 4 personen verplaatst worden.
- Installeer de kraan niet ter hoogte van de overloop.
- Kranen die geïnstalleerd zijn op de badrand mogen niet gebruikt worden als ondersteuningssystemen: hier zijn ze niet voor ontworpen.
- De badkuip mag niet gewijzigd of gedemonteerd worden, ook niet gedeeltelijk. Boorwerkzaamheden of andere bewerkingen zijn niet toegestaan.

WAARSCHUWINGEN

• Het apparaat is niet bestemd voor gebruik door personen (kinderen beneden de 8 jaar inbegrepen) met beperkte fysieke, zintuiglijke of geestelijke capaciteiten of met onvoldoende ervaring of kennis, tenzij zij gebruik hebben kunnen maken, dankzij het toedoen van iemand die verantwoordelijk is voor hun veiligheid, van toezicht of aanwijzingen over het gebruik van het apparaat.Kinderen dienen onder toezicht te staan om zich ervan te verzekeren dat zij niet met het apparaat spelen. Reiniging en onderhoud, bedoeld om door de gebruiker te worden uitgevoerd, mag niet worden gedaan door kinderen indien zij niet onder toezicht staan.

- De baden van NOVELLINI SPA zijn ontworpen voor huishoudelijk of soortgelijk gebruik en mogen uitsluitend binnen geïnstalleerd en gebruikt worden op kamertemperatuur.
- Het is gevaarlijk om elektrische apparaten (radio, haardroger, ...) in de buurt te hebben of te gebruiken wanneer het bad gebruikt wordt.
- Let vooral goed op indien men alleen in bad gaat: lange tijd in het warme water blijven zitten, zou kunnen leiden tot misselijkheid, duizeligheid of zelfs flauwvallen.
- Het wordt afgeraden het bad te gebruiken na inname van medicijnen of stoffen die slaperigheid tot gevolg hebben of die de bloeddruk veranderen.
- Houd er rekening mee dat het vasodilaterende effect te wijten aan de temperatuur van het water gewoonlijk leidt tot een lichte verlaging van de bloeddruk.
- De temperatuur van het water mag nooit hoger dan 45°C zijn. Het is verstandig om reeds gemengd water in het bad te doen, dus niet eerst heet en vervolgens koud, en vergeet niet dat de grootste ontspanning

- *Desembalar e inspeccionar la bañera para detectar posibles daños. Colocar la bañera sobre el palé y tapada con el cartón hasta el momento de la instalación.*
- *Antes de la instalación, comprobar la accesibilidad a las conexiones hidráulicas finales.*
- *Como mínimo 4 personas se encargarán de mover la bañera.*
- *No instalar el grifo a la altura del rebosadero.*
- *Posibles grifos instalados en el borde de la bañera no podrán utilizarse como medios de soporte o sujeción; puesto que no han sido diseñados con este fin.*
- *La bañera no puede ser modificada o desmontada ni siquiera parcialmente. No están permitidas diversas perforaciones o procesamientos.*

ADVERTENCIAS

• El aparato no puede ser usado por personas (incluidos los niños menores de 8 años) con capacidades físicas, sensoriales o mentales reducidas, o con falta de experiencia o conocimiento, a menos que las mismas no se hayan beneficiado, a través de la intermediación de una persona responsable de su seguridad, de una vigilancia o de instrucciones relativas al uso del aparato. Los niños deberán ser vigilados, para asegurarse de que no jueguen con el aparato. La limpieza y el mantenimiento a efectuar por el usuario no deberán ser realizados por niños sin vigilancia.

- *Las bañeras NOVELLINI SPA han sido diseñadas para un uso doméstico o similar y deberán instalarse y utilizarse solamente en el interior, a temperatura ambiente.*
- *Son peligrosos el uso y la cercanía de aparatos eléctricos (radio, secadores...) cuando se está usando la bañera.*
- *Prestar especial atención cuando se usa la bañera solos: permanecer sumergidos durante mucho tiempo en el agua caliente podría causar náuseas, mareos o desvanecimientos.*
- *Se desaconseja utilizar la bañera después de haber ingerido medicamentos o, en cualquier caso, sustancias que puedan provocar somnolencia o alterar la presión sanguínea.*
- *Conviene recordar que por el efecto de la vasodilatación debida a la temperatura del agua, normalmente se produce una ligera bajada de la presión sanguínea.*
- *La temperatura del agua nunca debe superar los 45 °C. Conviene verter siempre en la bañera agua ya mezclada, evitando echar primero agua hirviendo y después fría; recordamos que el máximo relax se consigue con una temperatura mantenida constantemente entre los 36-37 °C.*
- *La duración del baño nunca deberá superar los 20/30 min como máximo, teniendo presente que con temperaturas del agua más altas conviene reducir los tiempos máximos (ideal a 36/37° aproximadamente*

verkregen wordt bij een temperatuur van tussen de 36-37°C.

- Blijf nooit langer dan 20/30 min in bad waarbij rekening moet worden gehouden met het feit dat als de temperatuur van het water hoog is, deze tijden verkort moeten worden (ideaal bij 36/37° circa 15/20 min).
- Het oppervlak van de badkuip wordt gladder wanneer deze nat is. Dit gebeurt vooral wanneer er zeep, shampoo, badolie, enz. gebruikt wordt. Let dus goed op.
- Voor reiniging wordt het AFGERADEN om agressieve chemische producten te gebruiken, zoals aceton, trichlooretheen, sterke zuren (zoutzuur ...) en sterke basen (caustische soda ...), industriële reinigers, oplosmiddelen gebruikt in de verfindustrie. Voor meer informatie kan de sectie Onderhoud en Reiniging van deze handleiding geraadpleegd worden.
- Gebruik GEEN metalen schrapers, staalborstels, of andere metalen huishoudelijk gereedschap om vlekken, verf, stuc en dergelijke te verwijderen.
- Sommige stoffen, zoals inkt, cosmetica en verf, kunnen als ze lang in contact zijn met het oppervlak van de badkuip, het materiaal bevlekken; dit geldt ook voor brandende sigaretten.

Voorzorgsmaatregelen voor het gebruik:

1) Personen met ernstige hartaandoeningen, een verhoogde bloeddruk en over het algemeen bij ernstige ziektes, raden wij aan een arts te raadplegen alvorens de hydromassage te gebruiken.
2) Ouderen met bewegingsproblemen, zwakken en gehandicapten dienen het bad voorzichtig te gebruiken. Het is daarom raadzaam de mening van een arts te vragen.
3) Omdat de hydromassage een ontspannend effect heeft is het raadzaam dat deze gebruikt wordt na het beoefenen van een sport of aan het einde van de dag en in elk geval niet vlak voor of na het eten.
4) Tijdens het gebruik van de hydromassage is het raadzaam geen middelen in het bad te gebruiken die schuim vormen, waarvan het effect vergroot zou worden door de druk van de pomp. Gebruik alleen zeep of shampoo aan het einde van de hydromassage.
5) Indien u badzout of eventuele andere middelen met een ontspannend, verkwikkend of afslankend resultaat wilt gebruiken dient u zich ervan te verzekeren dat deze geen schuim vormen en dat ze goed in het water opgelost zijn alvorens de pomp te starten.

Elektrische aansluiting:

Door het aanbrengen van de CE-markering en de verklaring van overeenstemming garandeert de fabrikant dat het product aan alle vereisten voor gezondheidsbescherming en veiligheid die van kracht zijn op het moment van de verkoop voldoet. Alle artikelen en onderdelen

15/20min).

- *La superficie de la bañera, cuando está mojada, resulta más resbaladiza. Esto sucede sobre todo cuando se utiliza jabón, champú, aceites de baño, etc. Tenga especial cuidado.*
- *Para la limpieza se DESACONSEJA utilizar productos químicos agresivos como acetona, tricloroetileno, ácidos fuertes (ácido clorhídrico) y bases fuertes (sosa cáustica...), detergentes industriales, disolventes utilizados en el sector de la pintura. Para ampliar la información, consulte la sección Mantenimiento y Limpieza del presente manual.*
- *NO utilice rasquetas metálicas, cepillos de hierro ni otros utensilios domésticos metálicos para eliminar manchas, pintura, estuco u otro.*
- *Algunas sustancias como tinta, cosméticos y tintes, si permanecen en contacto prolongado con la superficie de la bañera, pueden manchar el material; lo mismo sucede con los cigarrillos encendidos.*

Precauciones para el uso:

1) Se aconseja consultar con un médico antes de la utilización del hidromasaje por parte de personas con graves cardiopatías, hipertensiones y, en general, con enfermedades agudas.
2) El hidromasaje deberá ser usado con cautela por parte de personas ancianas con dificultades motrices, débiles o discapacitadas. Para ello, se aconseja consultar con un médico.
3) Puesto que el hidromasaje produce un efecto relajante, es conveniente utilizarlo como cierre de una actividad deportiva o al final del día y, en cualquier caso, lejos de las comidas.
4) Durante el uso del hidromasaje, conviene no utilizar en la bañera sustancias que produzcan espuma, ya que su efecto sería aumentado por la presión de la bomba. Utilizar jabón o champú sólo al final del hidromasaje.
5) Si desean utilizar sales u otras posibles sustancias con efecto relajante, tonificante, adelgazante, etc., asegúrense de que las mismas no produzcan espuma y de que estén bien disueltas en el agua antes de poner en marcha la bomba.

Conexión eléctrica:

El constructor, mediante la aplicación de la marca CE y la declaración de conformidad, garantiza el cumplimiento de las normas de seguridad y sanitarias vigentes al momento de la compra. Todos los artículos y los componentes se someten a pruebas en la fábrica, de acuerdo con lo descrito en las normas de referencia y los sistemas de calidad de la empresa. Para que las características de seguridad permanezcan inalteradas una vez instalado el producto y durante toda la vida de la bañera, se dan a continuación algunas indicaciones a seguir.

1) Verificar que la instalación eléctrica a la cual se conectará la bañera está

worden in de fabriek gekeurd zoals is beschreven in de desbetreffende normen en volgens de kwaliteitssystemen van het bedrijf. Om ervoor te zorgen dat deze veiligheidskenmerken ook na de installatie en tijdens de levensduur van het bad ongewijzigd blijven, worden hieronder enkele eenvoudige aanwijzingen gegeven die moeten worden opgevolgd.

1) Verzeker u ervan dat de elektrische installatie waarop het bad wordt aangesloten is aangelegd volgens de wettelijke bepalingen en de geldende normen, met bijzondere aandacht voor de aardingsaansluiting.
2) De geldende voorschriften verbieden elke willekeurige elektrische installatie (stopcontacten, schakelaars etc.) in de buurt van het bad binnen een afstand van tenminste 60 cm breedte en 225 cm hoogte.
3) Controleer of de elektrische kabel die het bad van stroom voorziet de juiste stroomafgifte heeft (zie technische kenmerken pag. 20).
4) Het aansluitpunt van het bad op de elektrische installatie moet zodanig worden gerealiseerd dat deze beschermd is tegen waterspatten (beschermingsgraad IP55 of hoger).
5) Op de elektrische installatie van het bad dient een differentieelschakelaar van 30 mA met een contactopening van minstens 3 mm geïnstalleerd te zijn.
6) De draagconstructie van het bad is bovendien uitgerust met een aardingsklem die met de aardleiding verbonden dient te zijn voor de extra equipotentiaalverbinding tussen de metalen materialen in de badkamer  (raadpleeg de afbeeldingen op pagina 30).
7) De baden met hydromassage is uitgevoerd met een elektrische aansluiting type Y; indien het netsnoer beschadigd is moet dit door de fabrikant of de technische dienst vervangen worden of in ieder geval door een persoon met soortgelijke bekwaamheid, om alle mogelijke risico's te vermijden.


equipotentialiteit

realizada conforma a las disposiciones legales y las normas vigentes, especialmente en lo que concierne a la conexión de puesta a tierra.

2) Las normas vigentes prohíben cualquier instalación eléctrica (tomas con enchufe, interruptores, etc.) en la zona que rodea la bañera a una distancia de por lo menos 60 cm y una altura de 225 centímetros.

3) Comprobar que la línea eléctrica que alimenta la bañera tenga la capacidad adecuada según los consumos indicados (ver las características técnicas en la pág. 20).

4) El punto de conexión de la bañera a la instalación eléctrica debe realizarse de modo tal que quede protegido contra las salpicaduras del agua (grado de protección IP55 o superior).

5) Antes de la conexión eléctrica de la bañera debe instalarse un interruptor diferencial de 30 mA provisto de interruptor omnipolar con 3 mm de apertura mínima de los contactos.

6) En el bastidor de la bañera hay un borne de masa, que deberá conectarse a tierra y realizar la conexión suplementaria entre todas las masas metálicas que haya en el cuarto de baño.  *(ver las figuras de la página 30).*

7) La bañeras hidromasaje está realizada con conexión eléctrica de tipo Y, si el cable de alimentación está dañado, deberá ser sustituido por el fabricante o por su servicio de asistencia técnica o por una persona cualificada de forma similar, con el fin de evitar cualquier riesgo.


equipotencialidad



LEIA AS INSTRUÇÕES COM ATENÇÃO
UWAŻNIE PRZECZYTAĆ INSTRUKCJĘ

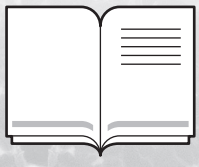

PREMISSA:

A instalação das banheiras deve ser feita por pessoal adequado, que deve ser capaz de demonstrar às autoridades pertinentes o seu conhecimento e competência na aplicação dos requisitos regulamentares nacionais relativos à segurança, isto é, fornecimento elétrico e de água / descarte de resíduos.

O fabricante providência a formação dos técnicos empregues na assistência técnica e, por isso, recomendamos que encomende a instalação a um centro de assistência técnica do fabricante**.**

Sempre que, durante a leitura deste manual, encontre o símbolo indicado, isso significa que está na presença de instruções importantes ou relacionadas à segurança do produto.

IMPORTANTE!

Antes de começar a montagem o produto, leia com muita atenção todas as instruções. Verifique se a embalagem contém todos os componentes para a montagem e se não têm defeitos evidentes.

A instalação deve ser realizada de modo que, após a instalação, todos os elementos que requerem manutenção (por exemplo, ESGOTO, SIFÃO etc.) permaneçam acessíveis.

É proibido segurar a banheira pelas tubagens durante as fases de transport.

A instalação deve ser feita no chão e em paredes acabadas.

Para qualquer reclamação, apresente a fatura / recibo juntamente com o folheto com as instruções de montagem.

As imagens e desenhos representados no manual são puramente demonstrativos. O fabricante reserva-se o direito de fazer modificações e alterações.

ATENÇÃO:

- Cumpra todas as disposições electricidade, hidráulicas e de construção em conformidade com os regulamentos locais.
- SHIP e INFINITIVE são banheiras de hidromassagem para casa de banho e devem ser utilizadas exclusivamente para esse fim. A utilização inapropriada da banheira exime a NOVELLINI SPA de qualquer responsabilidade e anula qualquer forma de garantia.

WSTĘP:

Wanny muszą być instalowane przez odpowiednio przeszkolony personel, który jest w stanie wykazać kompetentnym władzom swoje kwalifikacje i kompetencje w zakresie stosowania krajowych przepisów prawnych dotyczących bezpieczeństwa, tj. zasilanie energią elektryczną i wodą/odprowadzanie ścieków.

Producent zapewnia szkolenia technikom serwisu i dlatego też zaleca się, aby montaż był przeprowadzany przez jego centrum serwisowe.

Zawsze, gdy podczas czytania niniejszej instrukcji zauważy się wskazany symbol, należy pamiętać, że dotyczy on ważnych wskazówek związanych z bezpieczeństwem produktu.

WAŻNE!

Przed przystąpieniem do instalacji produktu należy dokładnie przeczytać całą instrukcję. Należy sprawdzić, czy w opakowaniu znajdują się wszystkie komponenty niezbędne do montażu oraz, czy nie są w żadne sposób uszkodzone.

Instalacja musi być przeprowadzona w taki sposób, aby po zainstalowaniu wszystkie elementy wymagające konserwacji (np. ODPŁYW, SYFONY itp.) pozostawały dostępne.

Zabrania się podtrzymywania wanny za rury w czasie poszczególnych faz transportu.

Instalacja musi odbywać się na gotowej podłodze i ścianach.

W przypadku jakiejkolwiek reklamacji należy dołączyć fakturę/rachunek wraz z instrukcją montażową.

Ilustracje i rysunki przedstawione w instrukcji mają charakter wyłącznie przykładowy. Producent zastrzega sobie prawo do wprowadzania zmian i modyfikacji.

OSTRZEŻENIE:

- *Przestrzegać wszystkich norm elektrycznej, hydraulicznych i budowlanych zgodnie z lokalnymi przepisami.*
- *SHIP i INFINITIVE są wanien hydromasażu do łazienek i muszą być używane wyłącznie do tego celu. Niewłaściwe użytkowanie wanny zwalnia firmę NOVELLINI SPA z wszelkiej odpowiedzialności i prowadzi do utraty wszelkiej formy gwarancji.*

- Desembale e inspecione a banheira para verificar eventuais danos. Recoloque a banheira sobre a palete e coberta pelo cartão até ao momento da instalação.
- Antes da instalação, verifique a acessibilidade às ligações hidráulicas finais.
- a movimentação da banheira deve ser feita por pelo menos 4 pessoas.
- Não instale a torneira em correspondência com o sistema contra o transbordamento.
- Quaisquer torneiras instaladas na borda da banheira não podem ser utilizadas como meios de suporte ou sustentação: não foram projetadas para esta operação.
- A banheira não pode ser modificada ou desmontada ainda que parcialmente. Perfurações ou processamentos diversos não são admitidos.

AVISOS

• O aparelho não se destina a ser usado por pessoas (crianças incluídas com idade inferior a 8 anos), cujas capacidades físicas, sensoriais ou mentais estejam reduzidas, ou com falta de experiência ou de conhecimento, a menos que elas tenham podido se beneficiar, através da intermediação de uma pessoa responsável pela sua segurança, de uma supervisão ou de instruções referentes ao uso do aparelho. As crianças devem ser supervisionadas para assegurar-se que não brinquem com o aparelho. A limpeza e a manutenção a ser realizada pelo utilizador não devem ser feitas por crianças sem supervisão.

- As banheiras NOVELLINI SPA foram concebidas para utilização doméstica ou similar e devem ser instaladas e empregues somente em interiores à temperatura ambiente.
- É perigoso utilizar ou aproximar aparelhos elétricos (rádios, secadores de cabelo...) quando se utiliza a banheira.
- Preste especial atenção quando utilizar a banheira sozinho: ficar imerso em água quente por muito tempo pode causar náuseas, tonturas ou desmaios.
- É desaconselhável utilizar a banheira depois de tomar medicamentos ou, em qualquer caso, substâncias que possam induzir a sonolência ou alterar a pressão sanguínea.
- Deve-se ter em mente que, por efeito da vasodilatação devido à temperatura da água, normalmente ocorre uma leve queda na pressão sanguínea.
- A temperatura da água nunca deve exceder os 45 °C. É melhor colocar sempre água já misturada na banheira, evitando de deitar primeiro água a ferver e depois água fria; lembre-se de que o relaxamento máximo é obtido com uma temperatura constantemente mantida

- *Rozpakować i sprawdzić wannę pod kątem uszkodzeń. Ustawić wannę na palecie i przykryć ją kartonem do momentu instalacji.*
- *Przed rozpoczęciem instalacji, sprawdzić dostępność do końcowych przyłączy hydraulicznych.*
- *wanna musi być przenoszona przez co najmniej 4 osoby.*
- *Nie instalować kranu przy przelewie.*
- *Krany zainstalowane na krawędzi wanny nie mogą być używane jako podpory lub elementy podtrzymujące: nie zostały zaprojektowane do takiego celu.*
- *Wanna nie może być modyfikowana ani demontowana, nawet częściowo. Dziurawienie i różnego rodzaju przeróbki nie są dozwolone.*

OSTRZEŻENIA

• Urządzenie nie powinno być obsługiwane przez osoby (dotyczy to również dzieci w wieku poniżej 8 lat) o zmniejszonych zdolnościach fizycznych, sensorycznych, umysłowych, lub niemające odpowiedniej wiedzy albo doświadczenia chyba, że czynność będzie wykonywana pod nadzorem osoby odpowiadającej za ich bezpieczeństwo lub pod kierunkiem wytycznych dotyczących obsługi urządzenia. Należy zwrócić uwagę, aby dzieci nie bawiły się urządzeniem. Zabiegi czyszczenia i konserwacji należące do użytkownika nie powinny być wykonywane przez dzieci pozbawione nadzoru.

- *Wanny firmy NOVELLINI SPA są przeznaczone do użytku domowego lub podobnego i mogą być instalowane i użytkowane wyłącznie w pomieszczeniach zamkniętych w temperaturze pokojowej.*
- *Używanie lub bliskość urządzeń elektrycznych (radio, suszarka do włosów itp.) podczas korzystania z wanny jest niebezpieczne.*
- *Należy zachować szczególną ostrożność podczas korzystania z wanny: długotrwałe zanurzenie w gorącej wodzie może powodować mdłości, zawroty głowy lub omdlenia.*
- *Nie zaleca się używania wanny po zażyciu leków lub innych substancji, które mogą powodować senność lub zmianę ciśnienia krwi.*
- *Należy pamiętać, że w wyniku rozszerzania się naczyń krwionośnych pod wpływem temperatury wody następuje zwykle niewielki spadek ciśnienia krwi.*
- *Temperatura wody nie może nigdy przekroczyć 45°C. Powinno się zawsze wlewać do wanny wodę już zmieszaną, unikając najpierw wlewania wrzącej wody, a następnie zimnej; należy pamiętać, że maksymalny relaks uzyskuje się przy stałej temperaturze utrzymywanej na poziomie 36-37°C.*
- *Czas trwania kąpieli nigdy nie powinien przekraczać 20/30min i należy pamiętać, że przy wyższych temperaturach wody powinno się skrócić czasy kąpieli (idealny czas kąpieli przy temperaturze 36/37°C wynosi około 15-20min).*

entre 36 e 37 °C.

- A duração do banho nunca deve exceder o máximo de 20 / 30 min, tendo em mente que, com temperaturas da água mais altas, é melhor reduzir os tempos máximos (ideal a 36/37 ° cerca de 15 / 20 min.).
- Quando molhada, a superfície da banheira aumenta o seu grau de escorregamento. Isto acontece sobretudo quando se utiliza sabão, champô, óleos de banho etc. Preste a devida atenção.
- Para limpeza É DESACONSELHÁVEL, o uso de produtos químicos agressivos tais como a acetona, o tricloroetileno, ácidos fortes (ácido muriático...) e bases fortes (soda cáustica...), detergentes industriais e solventes usados no setor da pintura. Para mais informações, consulte a secção Manutenção e limpeza deste manual.
- NÃO use raspadores metálicos, escovas de ferro ou outros utensílios domésticos metálicos para remover manchas, tinta, estuque ou qualquer outra coisa.
- Algumas substâncias, tais como tinta, cosméticos e corantes, se permanecerem em contacto prolongado com a superfície da banheira, podem manchar o material; a mesma coisa pode acontecer com cigarros acesos.

Precauções de uso:

1) Recomenda-se consultar o médico antes da utilização da hidromassagem às pessoas com graves cardiopatias, hipertensão e, em geral, na presença de doenças agudas.
2) As pessoas anciãs com dificuldades motoras, fracas ou desabilitadas devem usar a hidromassagem com cuidado. Para este fim, recomenda-se solicitar um parecer médico.
3) Como a hidromassagem produz um efeito relaxante, é aconselhável que ele seja utilizado depois de uma actividade desportiva ou ao fim do dia e, portanto, afastado das refeições.
4) Durante o uso da hidromassagem, é aconselhável não utilizar na banheira substâncias que produzem espuma, cujo efeito seria aumentado pela pressão da bomba. Utilizar sabão ou shampoo só no final da hidromassagem.
5) Se desejar utilizar sais ou outras substâncias com efeito relaxante, tonificante, emagrecedor, etc., certificar-se que não produzam espuma e que sejam bem dissolvidas na água antes de ligar a bomba.

Ligação eléctrica:

O fabricante garante a conformidade das normas de segurança e sanitárias em vigor ao momento da venda, com a aposição da marca CE e a declaração de conformidade. Todos os artigos e os componentes são inspeccionados de fábrica segundo o descrito nas normas de referência e conforme os sistemas de qualidade empresariais. Para fazer com que

- *Gdy powierzchnia wanny jest mokra zwiększa się jej śliskość. Dzieje się tak zwłaszcza, gdy używa się mydła, szamponu, olejków do kąpieli, itp. Zwróćcie należytą uwagę.*
- *Do czyszczenia nie zaleca się stosowania agresywnych środków chemicznych takich jak aceton, trichloroetylen, silne kwasy (kwas mrówkowy itp.) i silne zasady (soda kaustyczna itp.), detergentów przemysłowych oraz rozpuszczalników używanych w przemyśle malarskim. Więcej informacji na ten temat znajduje się w rozdziale „Konserwacja i czyszczenie" niniejszej instrukcji.*
- *NIE używać metalowych skrobaków, szczotek żelaznych ani innych metalowych narzędzi gospodarstwa domowego do usuwania plam, farby, zaprawy lub podobnych.*
- *Niektóre substancje, takie jak atrament, kosmetyki i barwniki, które przez dłuższy okres pozostaną w kontakcie z powierzchnią wanny, mogą zabrudzić materiał; to samo może się zdarzyć w przypadku zapalonych papierosów.*

Środki ostrożności podczas użytkowania:

1) Zaleca się, aby osoby cierpiące na poważne choroby serca, nadciśnienie lub inne ostre stany chorobowe skonsultowały się z lekarzem przed skorzystaniem z hydromasażu.
2) Osoby starsze mające trudności w poruszaniu się, słabe lub nie w pełni sprawne powinny zachować ostrożność podczas korzystania z hydromasażu. W takich przypadkach zaleca się wcześniejsze skonsultowanie się z lekarzem.
3) Ponieważ hydromasaż ma efekt relaksujący, zaleca się korzystanie z niego po zakończeniu ćwiczeń sportowych lub pod koniec dnia, a w każdym razie z dala od posiłków.
4) Podczas hydromasażu nie zaleca się wlewania do wanny substancji pieniących, gdyż ciśnienie pompy zwiększyło by ich efekt. Stosować wyłącznie mydła i szampony przeznaczone do hydromasażu.
5) Jeżeli chcecie użyć soli do kąpieli lub innych, ewentualnych substancji mających efekt relaksujący, tonizujący, odchudzający, itp. należy się upewnić, że nie wytwarzają one piany, a także należy całkowicie rozpuścić je w wodzie przed uruchomieniem pompy.

Podłączenie elektryczne:

Producent zapewnia zgodność z przepisami bezpieczeństwa i higieny obowiązującymi w chwili sprzedaży poprzez umieszczenie oznakowania CE oraz załączenie stosownej deklaracji zgodności. Wszystkie wyroby i komponenty są poddawane badaniu technicznemu w zakładzie produkcyjnym, zgodnie z wymogami stosownych norm oraz według zakładowego systemu jakości. W celu zachowania właściwości bezpieczeństwa również po zainstalowaniu urządzenia i przez cały okres

estas características de segurança permaneçam invariadas mesmo depois da instalação e durante todo o período de vida da banheira, seguem algumas simples indicações a serem observadas.

1) Assegurar-se se a instalação eléctrica à qual será ligada a banheira foi construída segundo as disposições de lei e as normativas em vigor com atenção especial à ligação à massa.
2) As normativas vigentes proíbem qualquer instalação eléctrica (tomadas, interruptores, etc.) numa zona circunstante à banheira a uma distância de ao menos 60 cm e uma altura de 225 cm.
3) Verificar se a linha eléctrica que alimenta a banheira foi correctamente dimensionada segundo as absorções indicadas (veja as características técnicas, página 20).
4) O ponto de ligação da banheira à instalação eléctrica deve ser realizado de modo a ser protegido dos salpicos de água (grau de proteção IP55 ou superior).
5) A montante da instalação eléctrica da banheira deve ser instalado um diferencial de 30 mA provido de interruptor onipolar com abertura mínima dos contatos igual a 3 mm.
6) Na estrutura da banheira está presente um terminal de massa que deve ser ligado à terra para a ligação equipotencial suplementar entre todas as massas metálicas presentes no banho,  (consultar as figuras da página 30).
7) A banheiras de hidromassagem é realizada com ligação elétrica do tipo Y, se o cabo de alimentação estiver danificado, ele deve ser substituído pelo fabricante ou pelo seu serviço de assistência técnica ou por uma pessoa com qualificação semelhante, de modo a evitar qualquer risco.


equipotencialidade

jego eksploatacji podano poniżej kilka prostych reguł.

1) Upewnić się, że instalacja elektryczna, do której urządzenie zostanie podłączone została wykonana zgodnie z obowiązującymi przepisami prawa i normami, ze szczególnym uwzględnieniem uziemienia.
2) Obowiązujące normy zabraniają zainstalowania urządzeń elektrycznych (gniazdek wtykowych, wyłączników, itp.) w strefie wokół urządzenia na przestrzeni co najmniej 60 cm oraz wysokości 225 cm.
3) Sprawdzić, czy elektryczna sieć zasilania urządzenia ma prawidłowe wymiary w odniesieniu do podanego poboru mocy (zob. dane techniczne na stronie 20).
4) Punkt podłączenia wanny do sieci elektrycznej powinien być tak wykonany, aby był zabezpieczony przed bryzgami wody (stopień ochrony IP55 lub wyższy).
5) Przed instalacją elektryczną wanny powinien być zainstalowany dyferencjał o mocy 30 mA wyposażony w wyłącznik wielobiegunowy z minimalnym otwarciem styków wynoszącym 3 mm.
6) Na ramie wanny jest obecny zacisk masy, który powinien być podłączony do uziemienia w celu wykonania dodatkowego połączenia ekwipotencjalnego wszystkich mas metalowych obecnych w łazience,  (skonsultować rysunki na stronie 30).
7) Wanna z hydromasażem wyposażona jest w połączenie elektryczne typu Y. Ze względów bezpieczeństwa wymiana uszkodzonego przewodu zasilającego musi być wykonana przez producenta lub pracowników jego działu wsparcia technicznego, niezależnie od przypadku przez osobę z odpowiednimi uprawnieniami.


ekwipotencjalność

POZORNO PROČITAJTE UPUTE

PREMISA:

Postavljanje kada mora izvršiti profesionalno osoblje koje mora biti u stanju nadležnim organima pokazati svoju svijest i kompetentnost za primjenu državnih regulatornih zahtjeva koji se odnose na sigurnost, odnosno snabdijevanje električnom energijom/ odlaganje.

Proizvođač vrši obuku za tehničare koji vrše tehničku pomoć, te, stoga savjetujemo da se obavi postavljanje u tehničkom centru proizvođača**.**

Svaki put kada tijekom čitanja naiđete na naznačeni simbol, to znači da se radi o važnim uputama ili onim povezanim sa sigurnošću proizvoda.

VAŽNO!

Prije početka montiranja proizvoda veoma pozorno pročitajte sve upute. Provjerite jesu li u pakiranju nazočne sve komponente za montiranje i da nemaju očitih kvarova.

Postavljanje se mora obaviti na način da, nakon postavljanja svi elementi koji zahtijevaju održavanje (primjerice ODVOD, SIFON itd.) ostanu raspoloživi.

Zabranjeno je podupirati kadu cijevima tijekom faza transporta.

Postavljanje se mora obaviti na pod i zidove koji su završeni.

Za svaku reklamaciju predočite račun/ priznanicu zajedno s letkom s uputama za montiranje.

Slike i crteži koji su predstavljeni u priručniku su samo kao ilustracija. Proizvođač zadržava mogućnost izmjena.

POZOR:

• Uzmite u obzir sve lokalne odredbe kada se radi o električnoj energiji, hidraulici i građevinskim radovima.

- SHIP i INFINITIVE su hidromasažne kade za kupaonicu i moraju se rabiti isključivo u tu svrhu. Neodgovarajuća uporaba kade izuzima tvrtku NOVELLINI SPA od svake odgovornosti i poništava svaku vrstu jamstva.
- Otvorite pakiranje kade i pregledajte ju kako biste se uvjerili da nema oštećenja. Stavite kadu na paletu i pokrijte ju kartonom do trenutka postavljanja.
- Prije postavljanja provjerite mogućnost pristupa završnim hidrauličkim spojnicama.
- Pomicanje kade moraju izvršiti najmanje četiri osobe.
- Nemojte postavljati slavinu na prelivu.
- Eventualne slavine postavljene na rubu kade ne mogu se koristiti kao sredstva za potporu: nisu projektirane za ovu radnju.
- Kada se ne smije mijenjati niti demontirati čak ni djelomično. Različiti radovi ili bušenja nisu dozvoljeni.

UPOZORENJA

• Uređaj nije namijenjen za uporabu od strane osoba (uključujući i djecu mlađu od osam godina) sa smanjenim fizičkim, osjetilnim ili mentalnim sposobnostima ili bez iskustva ili znanja, osim ako nije nazočna osoba odgovorna za njihovu sigurnost, nadzor ili koja ih može uputiti u ispravnu uporabu. Djeca moraju biti pod nadzorom kako bi se provjerite je li da se ne igraju sa uređajem. Čišćenje i održavanje koje treba obaviti korisnik ne smiju raditi djeca bez nadzora.

- Kade NOVELLINI SPA osmišljene su za kućnu ili sličnu uporabu i smiju se postavljati i koristiti samo u zatvorenom na sobnoj temperaturi.
- Opasna je njihova uporaba u blizini električnih uređaja (radio, sušilo za kosu...) dok koristite kadu.
- Posebnu pozornost obratite kada kadu koristite sami: dugo ostajanje uronjeni u vruću vodu može učiniti da osjećate mučninu, nesvjesticu ili nagon na povraćanje.
- Nije preporučljivo kad koristiti nakon uzimanja lijekova ili supstanci koji uspavljuju ili mijenjaju stanje krvnog tlaka.
- Trebate imati na umu da se, zbog vazodilatacije nastale temperaturom vode, krvni tlak lagano spušta.
- Temperatura vode nikada ne smije preći 45°C. Dobro je u kadu staviti već pomiješanu vodu, izbjegavajući da najprije sipate kipuću a zatim hladnu vodu; sjetimo se da se najveće opuštanje događa u temperaturi koja se stalno održava na 36-37°C.
- Kupanje nikada ne smije trajati dulje od 20/30 minuta imajući na umu da što je temperatura viša to kupanje treba trajati kraće (idealno na 36/37°, oko 15/20 minuta).
- Što je kada više mokra to je površina kade više skliska. Skliskost se još više povećava uporabom sapuna, šampona, ulja za kupanje itd.



POZORNO PROČITAJTE UPUTE

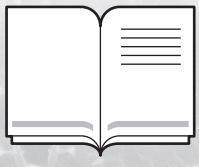

Obratite dužnu pozornost.

- Za čišćenje NE PREPORUČANO uporabu kemijskih proizvoda koji su grubi, poput acetona, trikloretilena, jakih kiselina (murijatna kiselina...) i jakih baza (kaustična soda...), industrijskih deterdženata, te otapala koja se koriste u sektoru lakiranja. Za više informacija pogledajte dio Održavanje i čišćenje u ovom priručniku.
- NEMOJTE koristiti metalne strugalice, željezne četke ili drugi kućni metalni alat za uklanjanje mrlja, boja, štukature ili drugog.
- Neke supstance kao što su mastilo, kozmetika i boje, ako dođu u dulji kontakt s površinom kade mogu zamrljati materijal; isto se može dogoditi s upaljenim cigaretama.

Mjere predostrožnosti za uporabu:

1) Savjetujemo konzultiranje s liječnikom ukoliko će hidromasažnu kadu koristiti osobe s teškim srčanim oboljenjima, visokim krvnim tlakom i, općenito, s akutnim bolestima.
2) Starije osobe s motoričkim poteškoćama, slabe osobe ili invalidi trebaju oprezno koristiti hidromasažnu kadu. U tu svrhu savjetujemo liječničku pomoć.
3) S obzirom da hidromasažna kada proizvodi relaksirajući efekt, dobro je koristiti ju po završetku sportskih aktivnosti, te ne odmah nakon obroka.
4) Tijekom uporabe hidromasaže dobro je ne koristiti u kadi supstance koje razvijaju pjenu jer bi njihov učinak mogao biti veći zbog tlaka crpke. Sapun ili šampon koristite tek po završetku hidromasaže.
5) Ako želite koristiti soli ili eventualne druge supstance čiji je učinak opuštajući, tonificirajući, ili imaju učinak na gubitak kilaže, uvjerite se da one ne proizvode pjenu i da su dobro rastvorene u vodi prije nego pokrenete crpku.

Uključivanje u struju:

Proizvođač jamči sukladnost sa sigurnosnim i sanitarnim normama koje su na snazi u trenutku prodaje time što postavlja oznaku CE i izjavu o sukladnosti. Svi artikli i komponente spajaju se u tvornici prema onomu što su opisane referentne norme i prema sustavima kvalitete u tvrtki. kako biste radili na način da ove sigurnosne karakteristike ostanu nepromijenjene čak i nakon postavljanja i tijekom cijelog perioda trajanja kade, u dalje,m tekstu nudimo nekoliko jednostavnih postupaka koje trebate slijediti.

1) Uvjerite se da je električni uređaj na koji će se kada spojiti napravljen prema zakonskim odredbama i normama koje su na snazi s posebnom pozornošću na uzemljenje.
2) Važeće norme zabranjuju bilo kakve električne instalacije (utičnice, prekidači itd.) u zoni koja okružuje kadu na udaljenosti od najmanje 60 cm i na visini od 225 cm.
3) Provjerite je li strujni vod koji napaja kadu ispravno dimenzioniran prema naznačenim apsorpcijama (vidi tehničke karakteristike na stranici 20).
4) Točka spajanja kade na električni uređaj ostvaruje se na način da se zaštiti od prskanja vode (stupanj zaštite IP55 ili viši).
5) Uzvodno od električnoga uređaja kade mora se postaviti diferencijal od 30 mA koji posjeduje omnipolarnu sklopku s minimalnim otvorom kontakata jednakim 3mm.
6) Na okviru kade postoji stezaljka za uzemljenje koja mora biti spojena na uzemljenje za dodatno ekvipotencijalno spajanje između svih metalnih masa nazočnih na kadi (pogledajte slike na stranici 30).
7) Hidromasažne kade posjeduju električno spajanje tipa Y. Ako je kabel za napajanje oštećen, njega mora zamijeniti proizvođač ili jedan od njegovih zastupnika za tehničku pomoć ili osoba sličnih kvalifikacija. Takvom zamjenom eliminiraju se eventualni rizici.



Ekvipotencijalnost

IT Scheda Tecnica
FR Fiche Technique
EN Data Sheet
DE Technisches Datenblatt
NL Datablad
ES Ficha técnica
PT Ficha técnica
PL Karta Techniczna
HR Tehnički list

Mod.	A	B	C	D	kg	lt	V(V)	F(Hz)	Natural Air 700/80
Ship 150	1500 mm	1280 mm	900 mm	1650 mm	105	260	230 V	50 Hz	1050 W
Ship 160	1600mm	1380 mm	950 mm	1750 mm	115	290	230 V	50 Hz	1050 W
Infinitive	-	-	-	-	135	360	230 V	50 Hz	1050 W

IT AVVERTENZE

- le dimensioni sono espresse in mm
- tutte le dimensioni indicate possono avere tolleranze di ± 15mm
- tutti i disegni riportati non sono in scala
- sono possibili modifiche in qualsiasi momento di dimensioni, funzionali e tecniche senza alcun preavviso.

FR MISES EN GARDE

- les dimensions sont exprimées en mm
- toutes les dimensions indiquées peuvent avoir des tolérances de ± 15 mm
- tous les dessins présentés ne sont pas à l'échelle
- des modifications dimensionnelles, fonctionnelles et techniques sont possibles à tout moment sans préavis.

EN WARNINGS

- sizes are in mm
- the sizes indicated may have tolerances of ± 15mm
- drawings shown are not to scale
- sizes, functional and technical modifications may be made at any time without prior notification.

DE WARNHINWEISE

- Die Maße sind in mm
- Alle angegebenen Maße könne eine Toleranz von ± 15mm haben
- Die Zeichnungen sind nicht maßstabgetreu
- Die Maße, funktionalen und technischen Eigenschaften können ohne Ankündigung zu jedem Zeitpunkt geändert werden.

NL WAARSCHUWINGEN

- de afmetingen worden uitgedrukt in mm
- alle aangegeven afmetingen kunnen toleranties hebben van ± 15mm
- alle getoonde tekeningen zijn niet op schaal
- afmetingen, functionele en technische wijzigingen zijn te allen tijde mogelijk zonder voorafgaande kennisgeving.

ES ADVERTENCIAS

- las dimensiones se expresan en mm
- todas las dimensiones indicadas pueden tener tolerancias de ± 15mm
- todas las ilustraciones presentes no son a escala
- es posible realizar en cualquier momento modificaciones dimensionales, funcionales y técnicas sin preaviso alguno.

PT AVISOS

- as dimensões são expressas em mm
- todas as dimensões indicadas podem ter tolerâncias de ± 15 mm
- todos os desenhos mostrados não estão à escala
- modificações de dimensões, funcionais e técnicas são possíveis a qualquer momento, sem aviso prévio.

PL OSTRZEŻENIA

- wymiary są wyrażone w mm
- wszystkie podane wymiary mogą mieć tolerancję ± 15 mm
- wszystkie przedstawione rysunki nie są w skali
- w każdej chwili są możliwe zmiany wymiarów funkcjonalnych i technicznych, bez uprzedniego powiadomienia.

HR UPOZORENJA

- Dimenzije su izražene u mm.
- Tolerancija za sve naznačene dimenzije iznosi ± 15mm
- Svi prikazani crteži nisu u mjerilu
- U svakom trenutku moguće su izmjene dimenzija, funkcionalnosti i tehnike bez bilo kakve obavijesti.



IT CARATTERISTICHE IDRAULICHE
1 bocchetta
Sifone con attacco 40 mm

FR CARACTÉRISTIQUES HYDRAULIQUES
1 évacuation
Siphon avec raccord 40 mm

EN HYDRAULIC SPECIFICATIONS
1 overflow fitting
Trap with 40 mm fitting

DE HYDRAULISCHE EIGENSCHAFTEN
1 Ablauf
Siphon mit 40 mm Anschluss

NL HYDRAULISCHE SPECIFICATIES
1 overloopopening
Sifon met 40 mm aansluiting

ES CARACTERÍSTICAS HIDRÁULICAS
1 desagüe
Sifón con enganche 40 mm

PT CARATERÍSTICAS HIDRÁULICAS
1 bocal
Sifão com conexão de 40 mm

PL CHARAKTERYSTYKA HYDRAULICZNA
1 otwór przelewowy
Syfon z przyłączem 40 mm

HR HIDRAULIČKE KARAKTERISTIKE
1 mlaznica
Sifon sa priključkom od 40 mm

SHIP

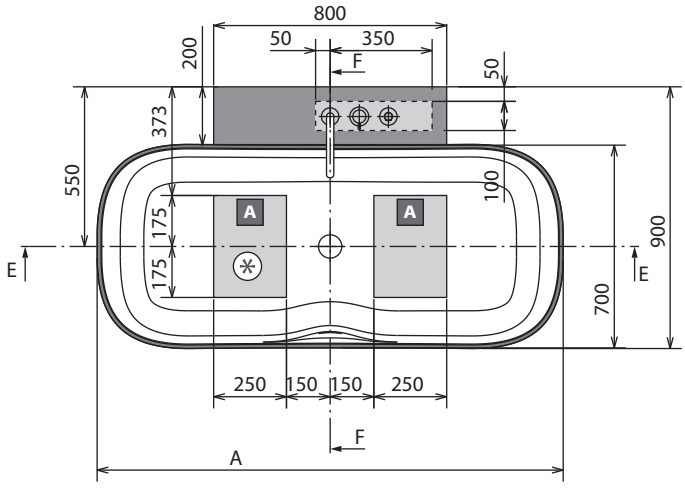

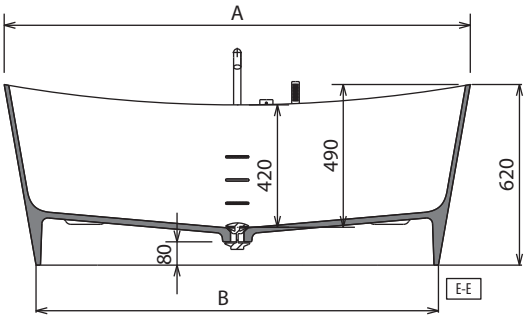

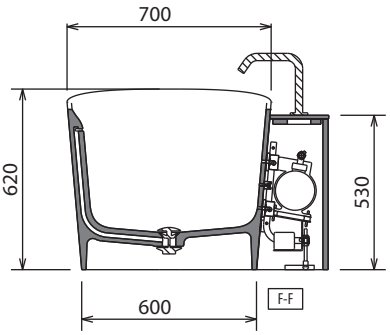

INFINITIVE

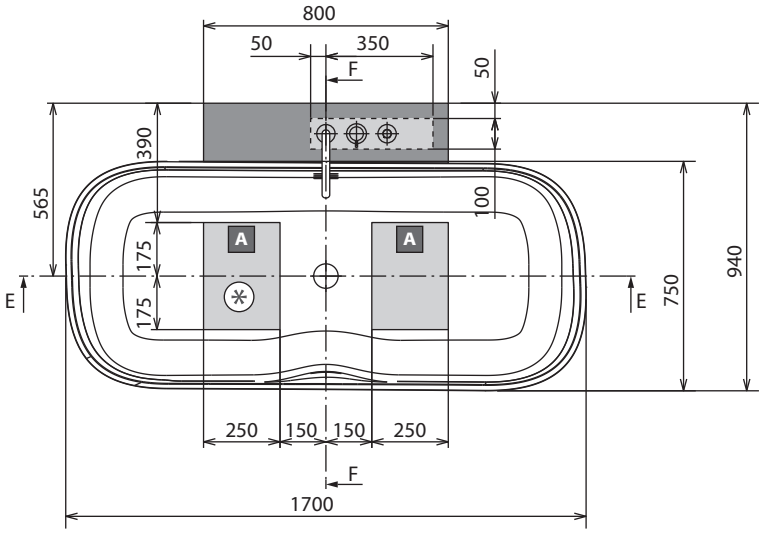

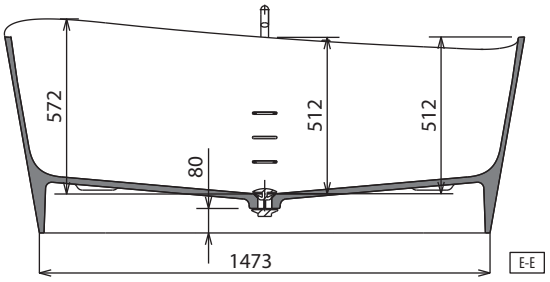

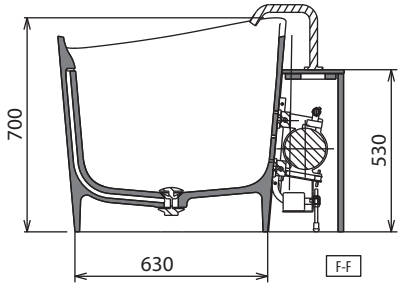

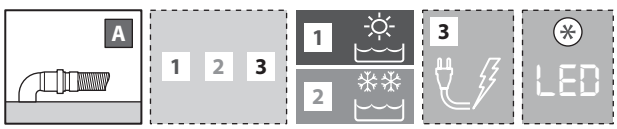

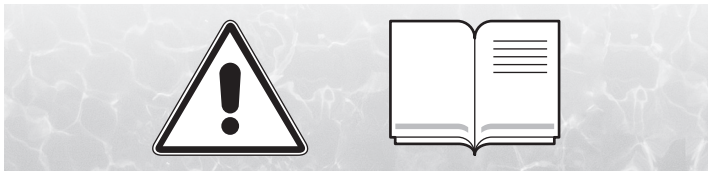

IT NOTE PER L'INSTALLAZIONE:

- Assicurarsi che il pavimento e l'eventuale pedana siano adeguate a sostenere il peso del prodotto.
- Verificare che il pavimento e la superficie di appoggio siano piani e livellati.
- L'installazione deve avvenire a pavimento e pareti finiti.
- Per ogni reclamo, presentare la fattura/scontrino unitamente al libretto con le istruzioni di montaggio.
- Questa vasca può essere installata a terra o su pedana rialzata.

FR NOTES POUR L'INSTALLATION:

- S'assurer que le sol et la plate-forme, s'il y en a une, sont adaptés pour supporter le poids du produit.
- Vérifiez que le sol et la surface d'appui sont plats et nivelés.
- L'installation doit être effectuée quand le sol et les murs sont terminés.
- Pour toute réclamation, présentez la facture/ticket avec le livret contenant les instructions de montage.
- Cette baignoire peut être installée au sol ou sur une plateforme rehaussée.

EN INSTALLATION NOTES:

- Ensure that the floor and platform, if any, are adequate to support the weight of the product.
- Check that the floor and supporting surfaces are flat and level.
- Installation must be carried out on finished floors and walls.
- In the event of a complaint, submit the invoice/receipt together with the installation instruction booklet.
- This bathtub can be installed on floors or raised platforms.

DE INSTALLATIONSHINWEISE:

- Vergewissern Sie sich, dass der Boden und die Plattform, falls vorhanden, das Gewicht des Produkts tragen können.
- Prüfen Sie nach, dass der Fußboden oder die Auflagefläche eben und nivelliert sind.
- Die Installation muss auf fertigen Böden und fertigen Wänden erfolgen.
- Bei Reklamationen müssen Sie die Rechnung/den Kaufbeleg zusammen mit den Montageanleitungen vorlegen.
- Diese Wanne kann auf dem Boden oder auf ein Podest installiert werden.

NL OPMERKINGEN VOOR INSTALLATIE:

- Zorg ervoor dat de vloer en het platform, indien aanwezig, het gewicht van het product kunnen dragen.
- Controleer dat de vloer en het steunvlak zijn effen en vlak zijn.
- De installatie moet gedaan worden wanneer vloer en wanden afgewerkt zijn.
- In geval van klachten moet de factuur/bon samen met de montagehandleiding overlegd worden.
- Deze badkuip kan op de vloer of op een verhoogd platform worden geïnstalleerd.

ES NOTAS PARA LA INSTALACIÓN:

- Asegúrese de que el suelo y la plataforma, en su caso, son adecuados para soportar el peso del producto.
- Comprobar que el suelo y la superficie de apoyo están planos y nivelados.
- La instalación se realizará sobre suelo y paredes acabados.
- Para cualquier reclamación, presentar la factura/el ticket junto con el manual de instrucciones de montaje.
- Esta bañera puede instalarse en el suelo o sobre una plataforma elevada.

PT NOTAS PARA A INSTALAÇÃO:

- Certificar-se de que o chão e a plataforma, caso existam, são adequados para suportar o peso do produto.
- Verifique se o piso e a superfície de apoio estão planos e nivelados.
- A instalação deve ser feita no chão e em paredes acabadas.
- Para qualquer reclamação, apresente a fatura / recibo juntamente com o folheto com as instruções de montagem.
- Esta banheira pode ser instalada no chão ou numa plataforma elevada.

PL ADNOTACJE DOTYCZĄCE INSTALACJI:

- Upewnij się, że podłoga i platforma, jeśli istnieje, są odpowiednie do utrzymania ciężaru produktu.
- Sprawdzić, czy podłoga i powierzchnia nośna są płaskie i równe.
- Instalacja musi odbywać się na gotowej podłodze i ścianach.
- W przypadku jakiejkolwiek reklamacji należy dołączyć fakturę/ rachunek wraz z instrukcją montażową.
- Ta wanna może być zainstalowana na podłodze lub na specjalnej podstawie.

HRZABILJEŠKE ZA POSTAVLJANJE:

- Uvjerite se da su pod i eventualna platforma odgovarajući i da podržavaju težinu proizvoda.
- Provjerite jesu li pod i površine za potporu ravni i nivelirani.
- Postavljanje se mora obaviti na pod i zidove koji su završeni.
- Za svaku reklamaciju predočite račun/ priznanicu zajedno s letkom s uputama za montiranje.
- Ova kada se može postaviti na pod ili podignutu platformu.

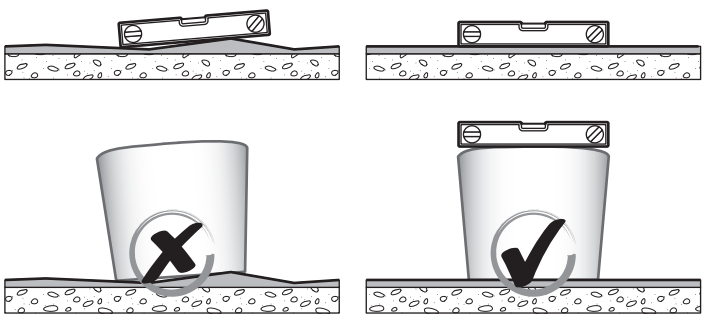

IT ISTRUZIONI PER L'INSTALLAZIONE
FR INSTRUCTIONS POUR L'INSTALLATION
EN INSTRUCTIONS FOR INSTALLATION
DE INSTALLATIONSANLEITUNGEN
NL INSTRUCTIES VOOR DE INSTALLATIE
ES INSTRUCCIONES DE INSTALACIÓN
PT ISTRUZIONI PER L'INSTALLAZIONE
PL INSTRUKCJE DOTYCZĄCE INSTALACJI
HR UPUTE ZA POSTAVLJANJE

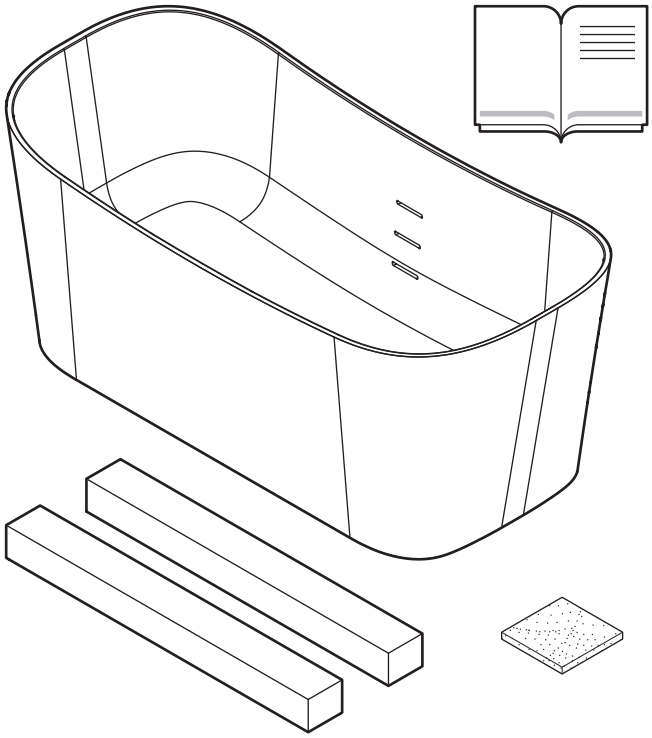

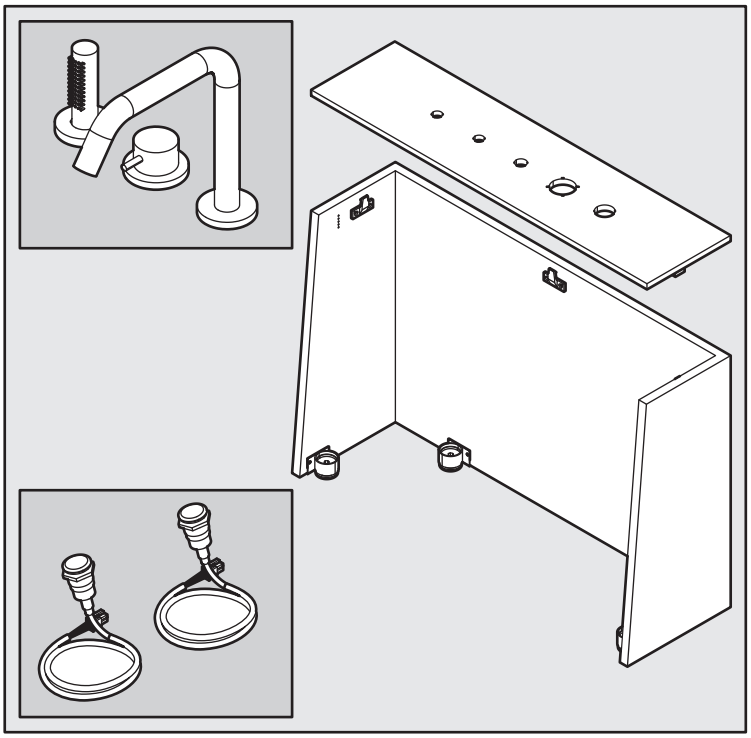

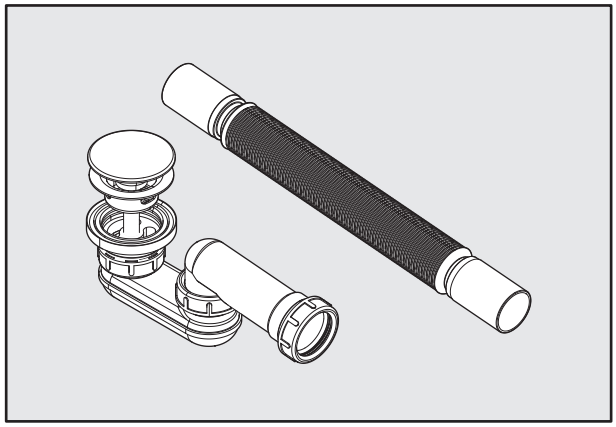

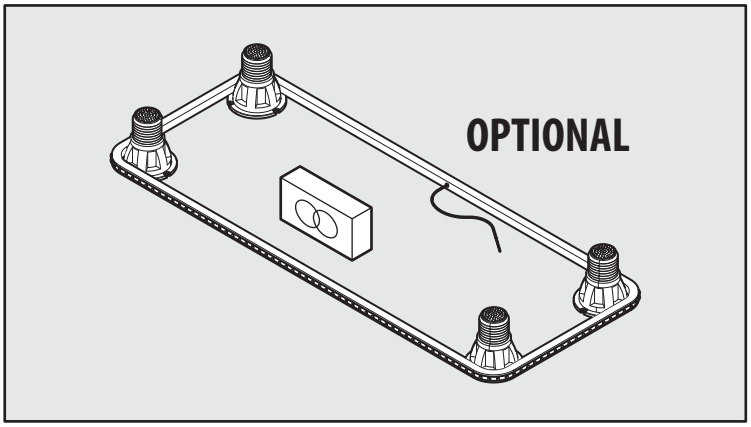

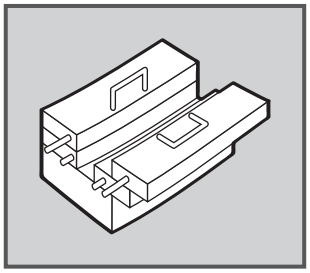









IT NON ACETICO
FR NON ACÉTIQUE
EN NON-ACETIC
DE NICHT SÄUREHALTIG
NL ZUURVRIJ
ES NO ACÉTICO
PT NÃO ACÉTICO
PL BEZOCTOWY
HR BEZ OCATA

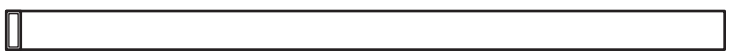

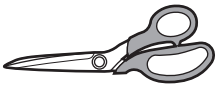



1

IT MONTAGGIO DEL KIT LED (OPZIONALE):

Prima di iniziare il montaggio del prodotto, accertarsi che i collegamenti dell'alimentatore siano inseriti e che i LED si accendono correttamente.

FR MONTAGE DU KIT LED (EN OPTION):

Avant de commencer le montage du produit, assurez-vous que les branchements du bloc d'alimentation sont insérés et que les LED s'allument correctement.

EN LED KIT ASSEMBLY (OPTIONAL):

Before installing the item, ensure that the power supply connections are plugged in and that the LEDs light correctly.

DE MONTAGE DES LED (OPTIONAL):

Bevor Sie das Produkt montieren, nachprüfen, dass die Anschlüsse an das Netzteil eingesteckt sind und die LED sich korrekt einschalten.

NL MONTAGE VAN DE LED KIT (OPTIONEEL):

Alvorens over te gaan tot montage van het product, moet gecontroleerd worden dat de aansluitingen van de voeding geplaatst zijn en dat de led-verlichting naar behoren werkt.

ES MONTAJE DEL KIT LED (OPCIONAL):

Antes de empezar a montar el producto, comprobar que las conexiones del alimentador están enchufadas y que los LED se encienden correctamente.

PT MONTAGEM DO KIT DE LED (OPCIONAL):

Antes de iniciar a montagem do produto, certifique-se de que as ligações da fonte de alimentação estão inseridas e que os LED acendem corretamente.

PL INSTALACJA ZESTAWU LED (OPCJA):

Przed przystąpieniem do instalacji produktu upewnić się, że złącza zasilacza są podłączone i że diody LED prawidłowo się włączają.

HR MONTIRANJE KOMPLETA LED LAMPICA (OPCIONALNO):

Prije nego počnete sastavljati proizvod provjerite jesu li priključci za napajanje umetnuti i svijetle li LED lampice ispravno.

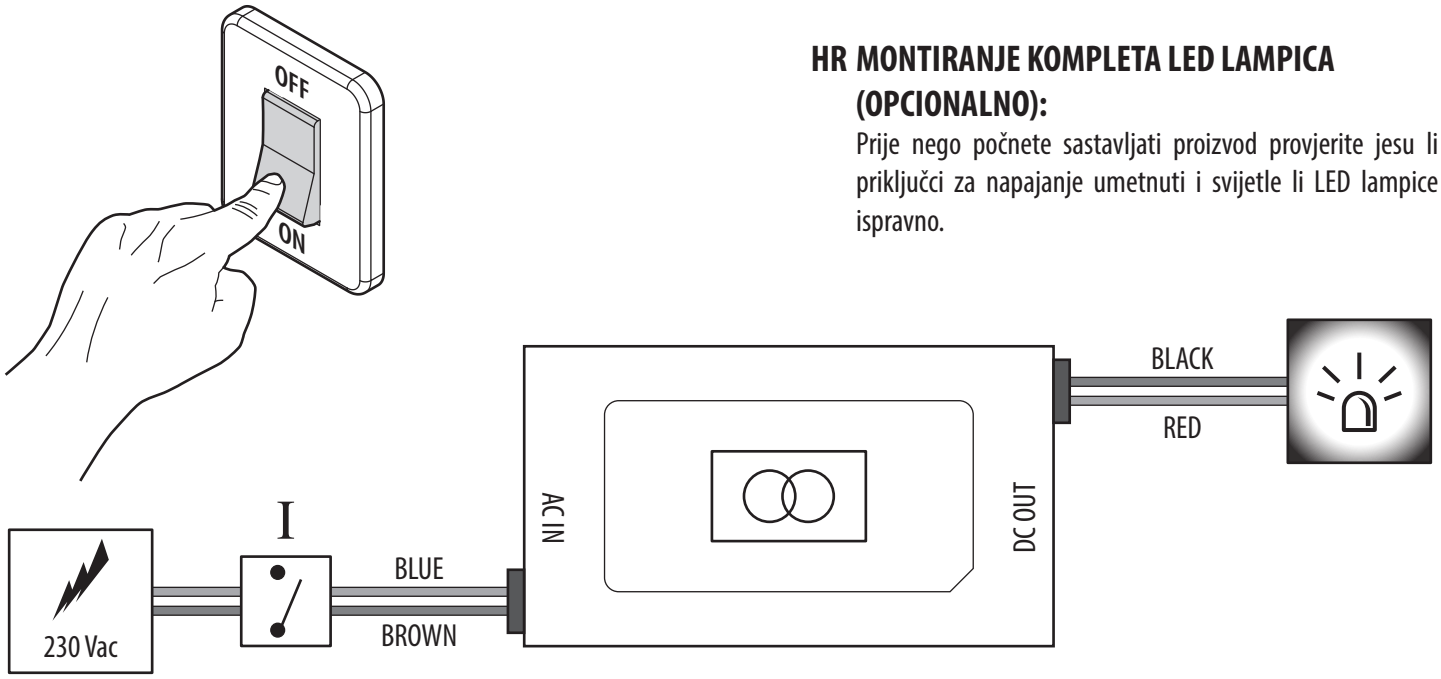

2

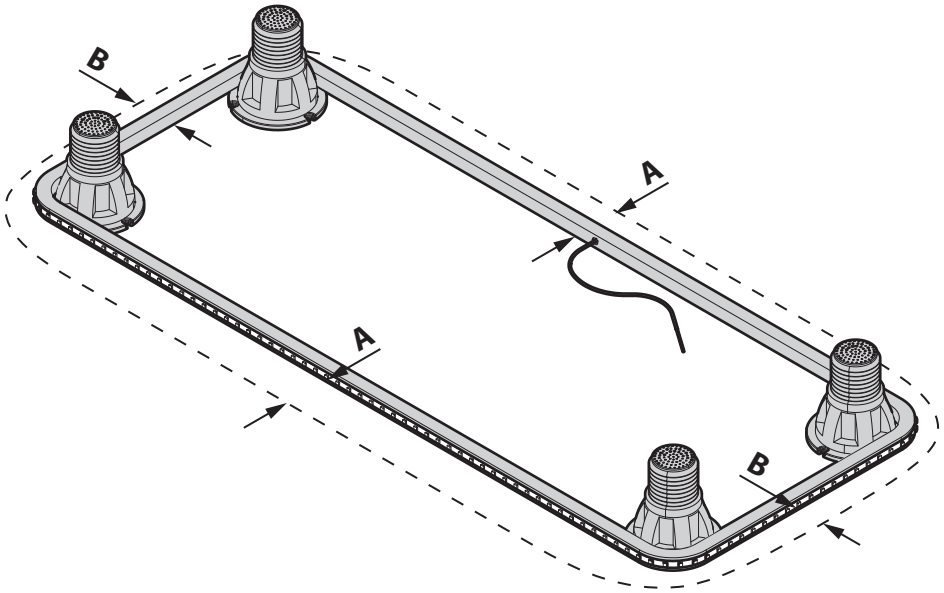

	A mm	**B** mm
SHIP 150	65	50
SHIP 160	65	100
INFINITIVE	80	150

3

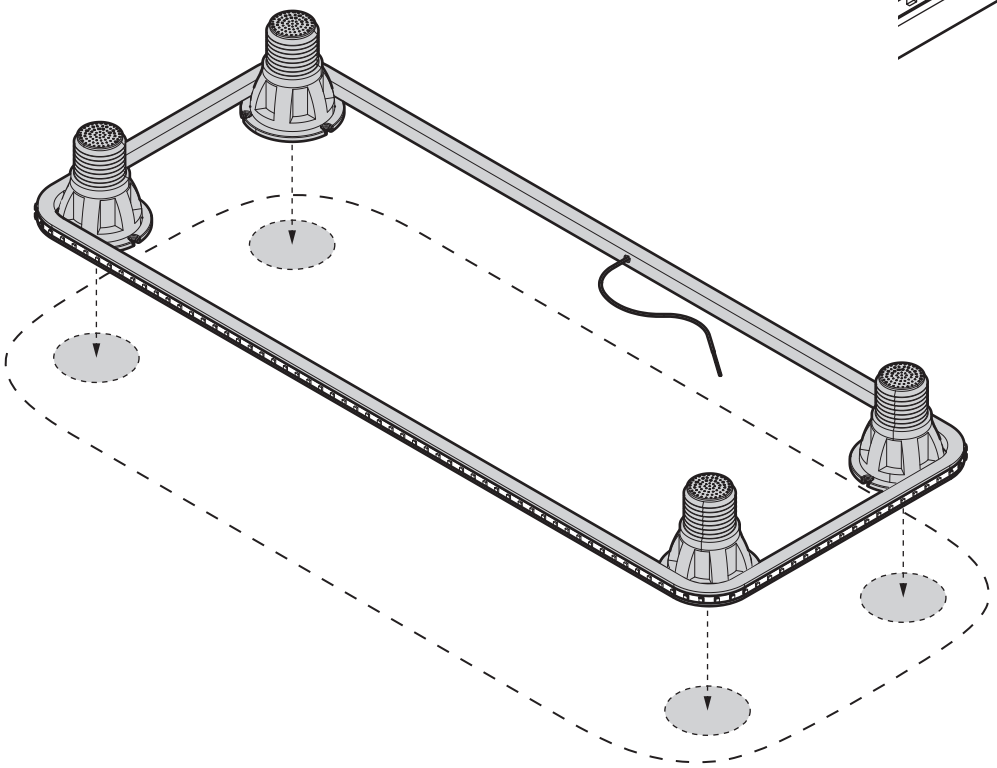

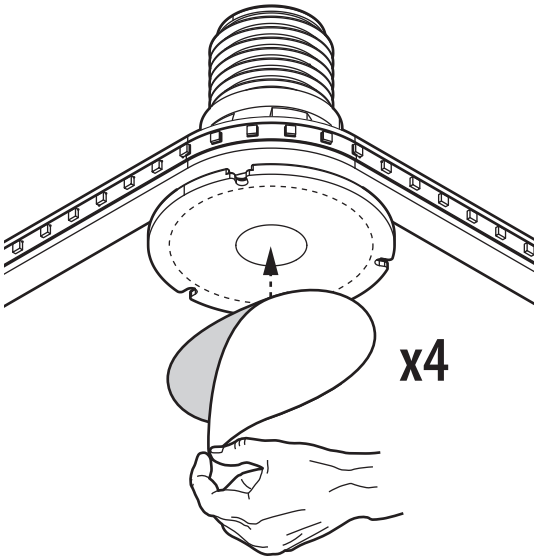

4

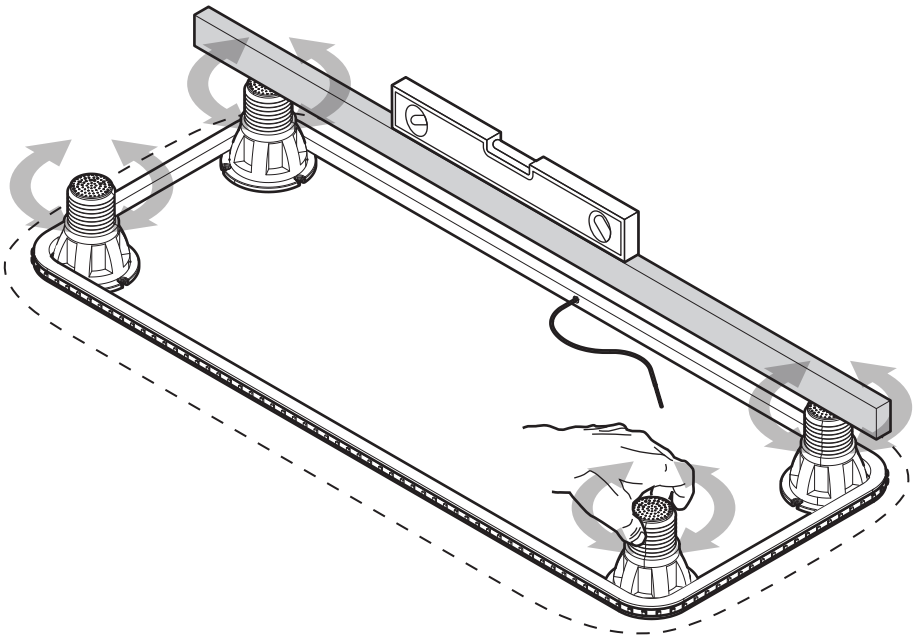

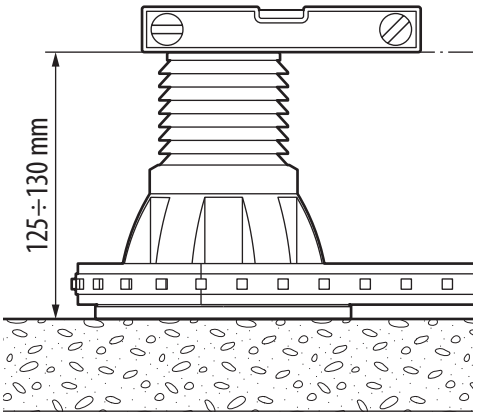

5

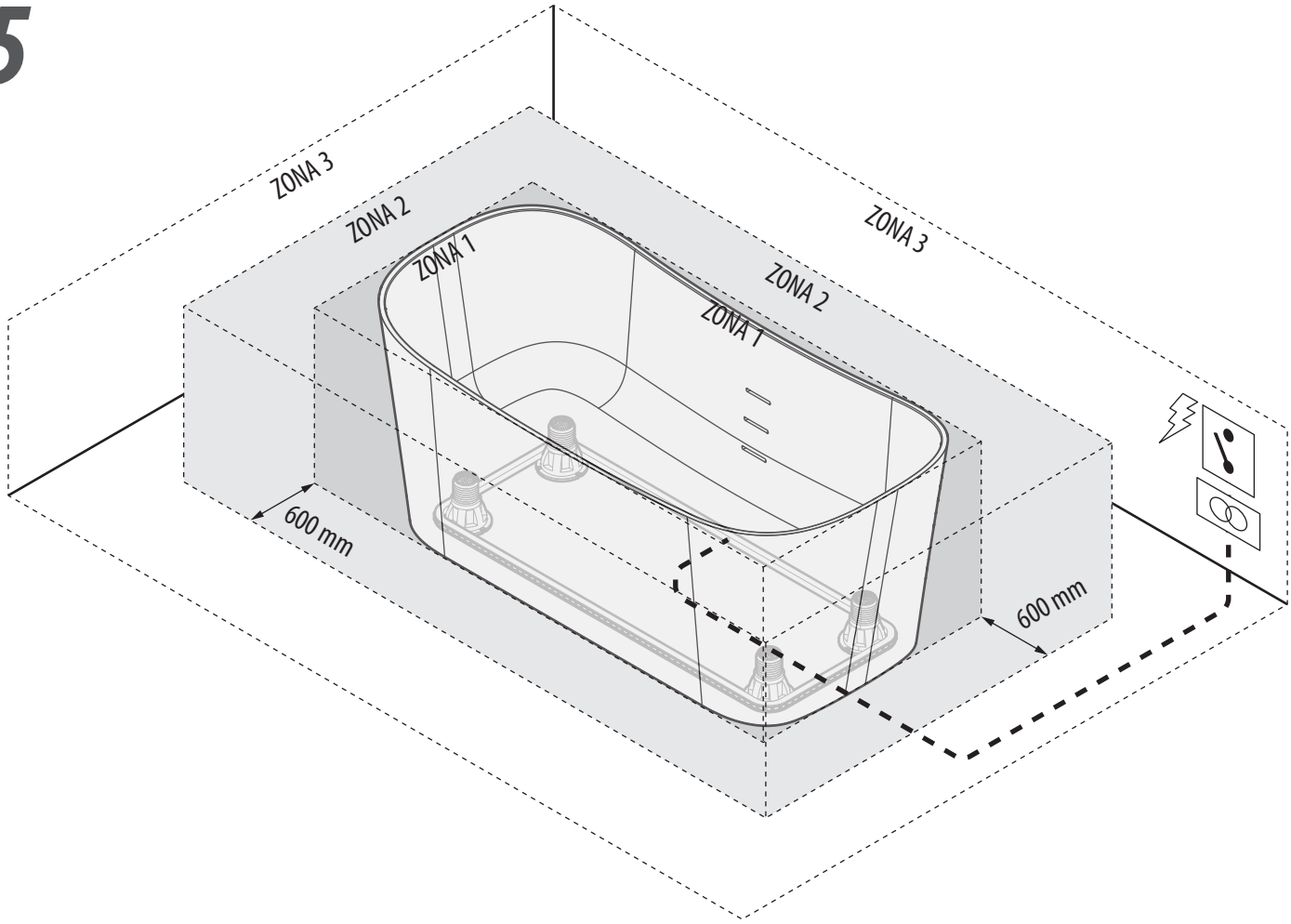

IT L'installazione deve essere fatta da personale qualificato che rispetti le normative nazionali per il cablaggio elettrico.

FR L'installation doit être effectuée par un personnel qualifié qui respecte les normes nationales pour le câblage électrique.

EN Installation must be carried out by qualified personnel in compliance with national regulations regarding electrical wiring.

DE Der elektrische Anschluss muss von Fachpersonal unter Einhaltung der nationalen Vorschriften für die elektrische Verkabelungen durchgeführt werden.

NL De installatie moet uitgevoerd worden door gekwalificeerd personeel dat handelt in overeenstemming met de nationale regelgeving inzake elektrische bekabeling.

ES La instalación deberá correr a cargo de personal cualificado que respete las normativas nacionales para el cableado eléctrico.

PT A instalação deve ser feita por pessoal qualificado que cumpra os regulamentos nacionais para cablagem elétrica.

PL Instalacji musi dokonać wykwalifikowany personel, który przestrzega krajowych przepisów dotyczących okablowania elektrycznego.

HR Postavljanje mora izvršiti kvalificirano osoblje koje je u skladu s nacionalnim propisima za električno ožičenje.

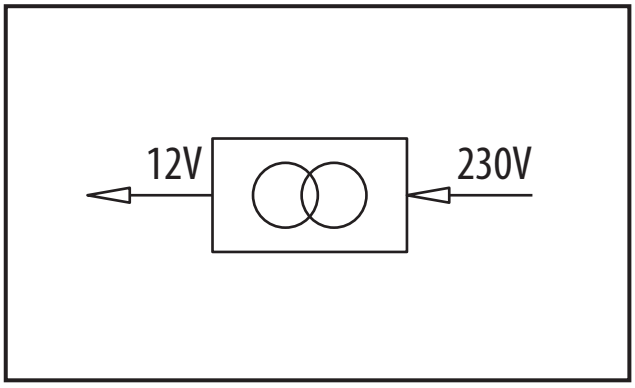

6

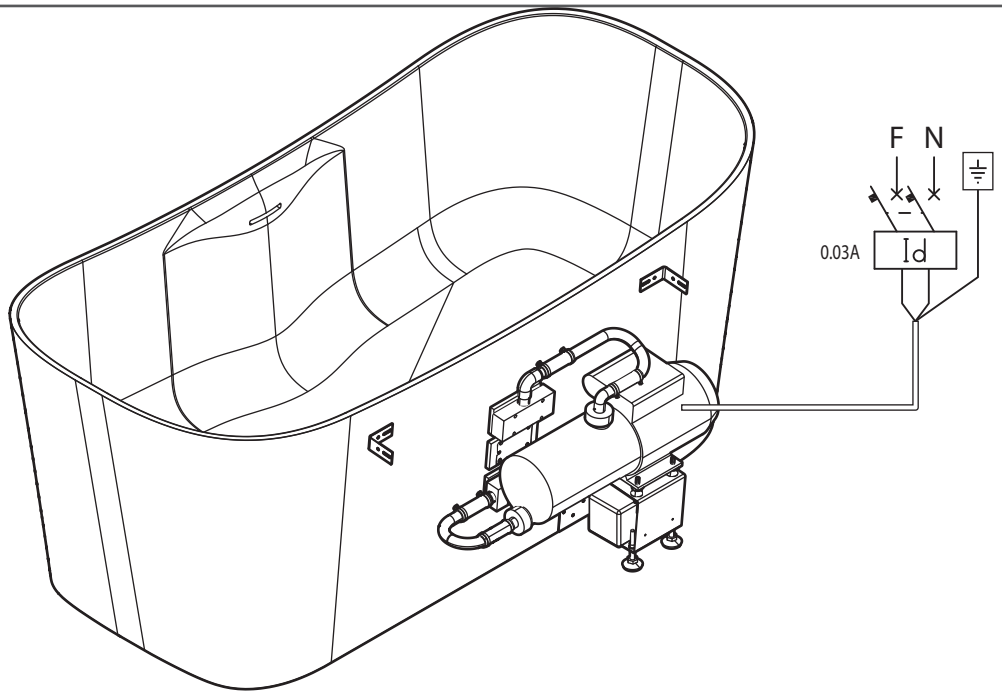

IT • Assicurarsi che il voltaggio della rete elettrica e quello della motopompa coincidano. • Collegare i cavi elettrici della motopompa all'interruttore della vasca e alla rete elettrica come mostrato. • Controllare di aver collegato la messa a terra.	ES • Compruebe que la tensión de la red y de la bomba de motor son iguales. • Conecte el cableado eléctrico de la bomba de motor al interruptor de alimentación de la bañera y la red tal y como se muestra. • No olvide conectar el cable de tierra.
FR • Assurez-vous que la tension secteur et celle de la motopompe sont identiques. • Reliez le câblage électrique de la motopompe à l'interrupteur principal de la cuve et au secteur, comme indiqué sur l'illustration. • N'oubliez pas de raccorder le fil de mise à la terre.	PT • Verificar se a tensão da rede elétrica é a mesma da motobomba. • Conectar a fiação elétrica da motobomba ao interruptor da banheira e rede elétrica conforme figura. • Não esqueça a ligação do fio terra.
EN • Check that the mains' and motorpump's voltages are the same. • Connect the motorpump's electrical wiring to the tub's power switch and the mains as shown. • Do not forget to connect the ground wire.	PL • Sprawdzić, czy napięcia w sieci elektrycznej i w motopompie są takie same. • Podłączyć przewody elektryczne motopompy do wyłącznika sieciowego w wannie i do sieci elektrycznej, jak pokazano. • Należy pamiętać o podłączeniu przewodu uziemiającego.
DE • Prüfen Sie, ob Netz und Motorpumpe die gleichen Spannungen haben. • Schließen Sie elektrische Verkabelung der Motorpumpe an den Netzschalter der Wanne und das Stromnetz wie dargestellt an. • Vergessen Sie nicht, das Erdungskabel zu verbinden.	HR • Uvjerite se da se napon električne mreže i motorne crpke podudaraju. • Spojite strujne kabele motorne crpke za sklopku kade i na strujnu mrežu kako je prikazano. • Provjerite jeste li spojili uzemljenje.
NL • Controleer of de netspanning en de spanning van de pompmotor gelijk zijn. • Sluit de elektrische kabels van de pompmotor zoals afgebeeld aan op de schakelaar van de badkuip en het voedingsnet. • Vergeet niet de aarddraad aan te sluiten.	



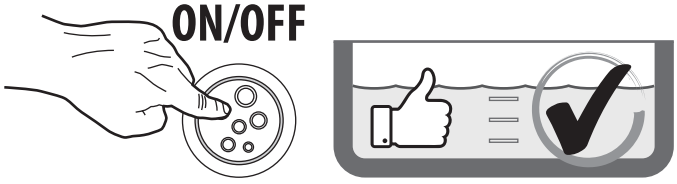

7

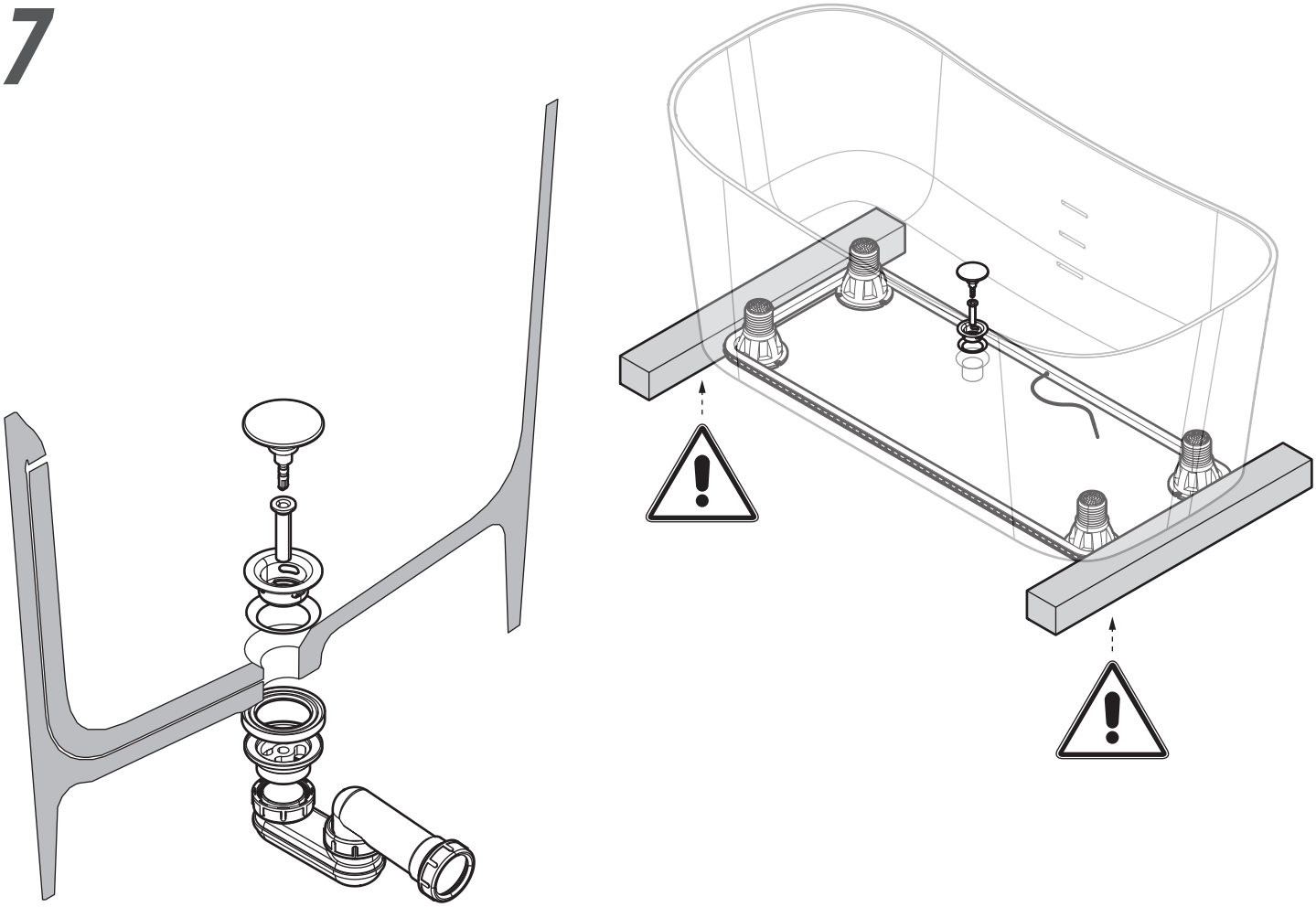

8

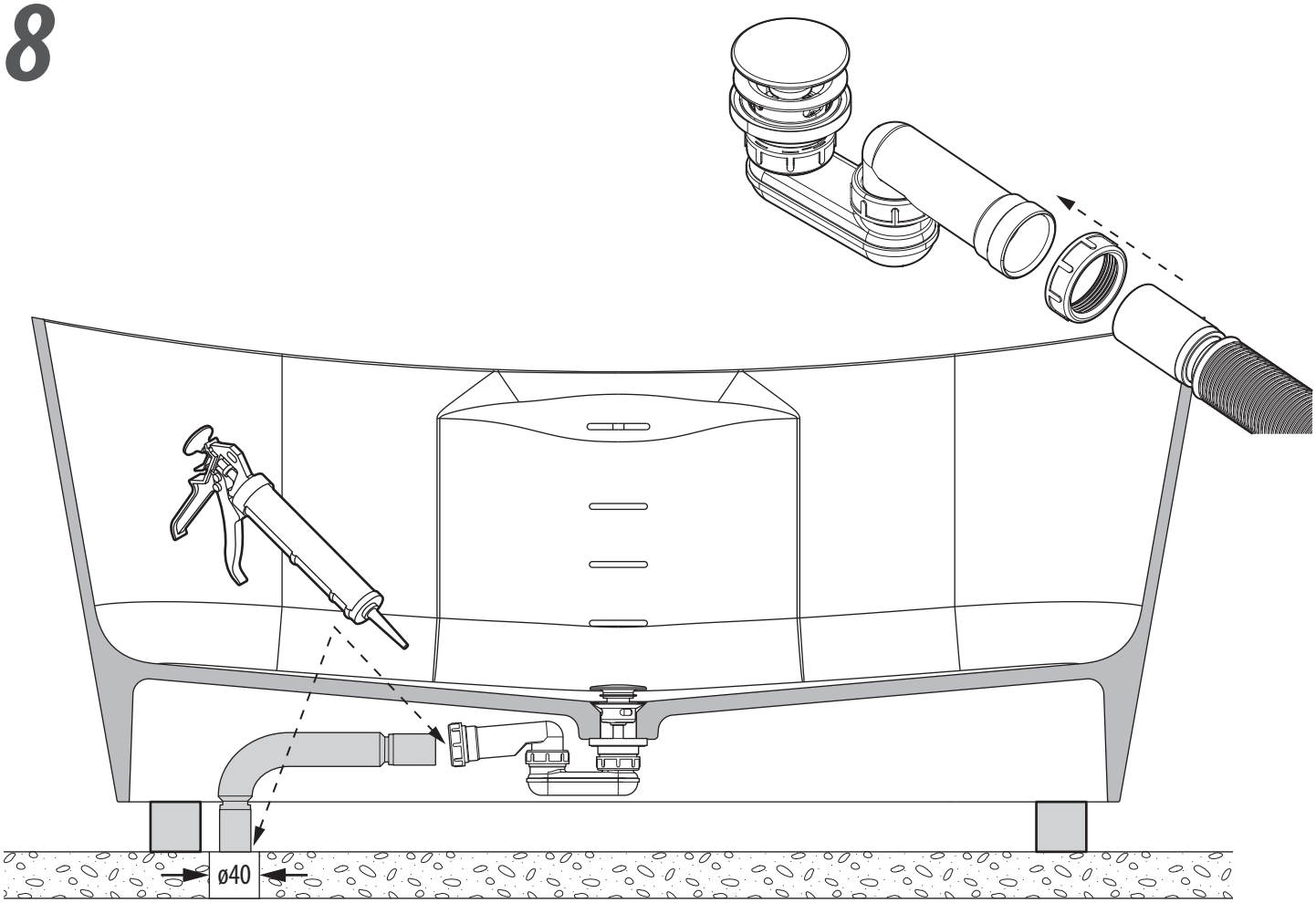

9



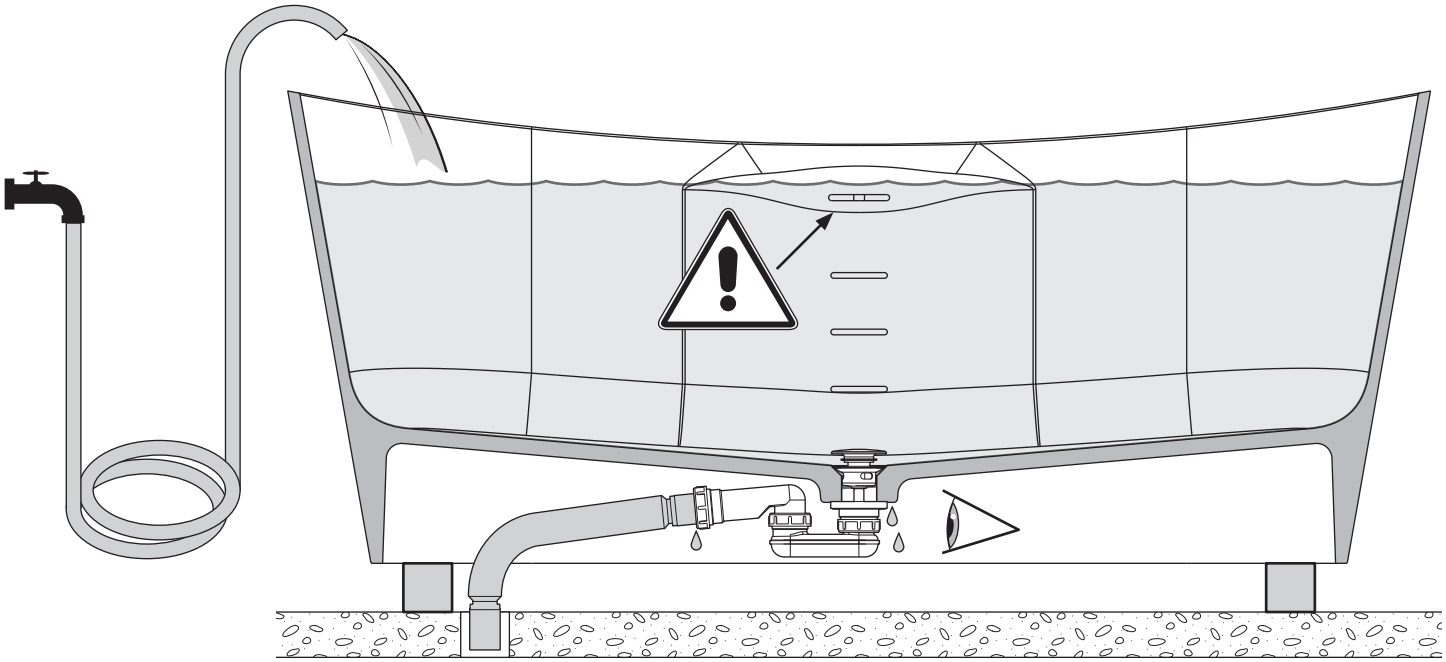

10

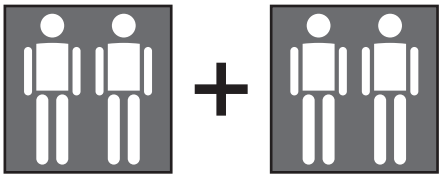

11

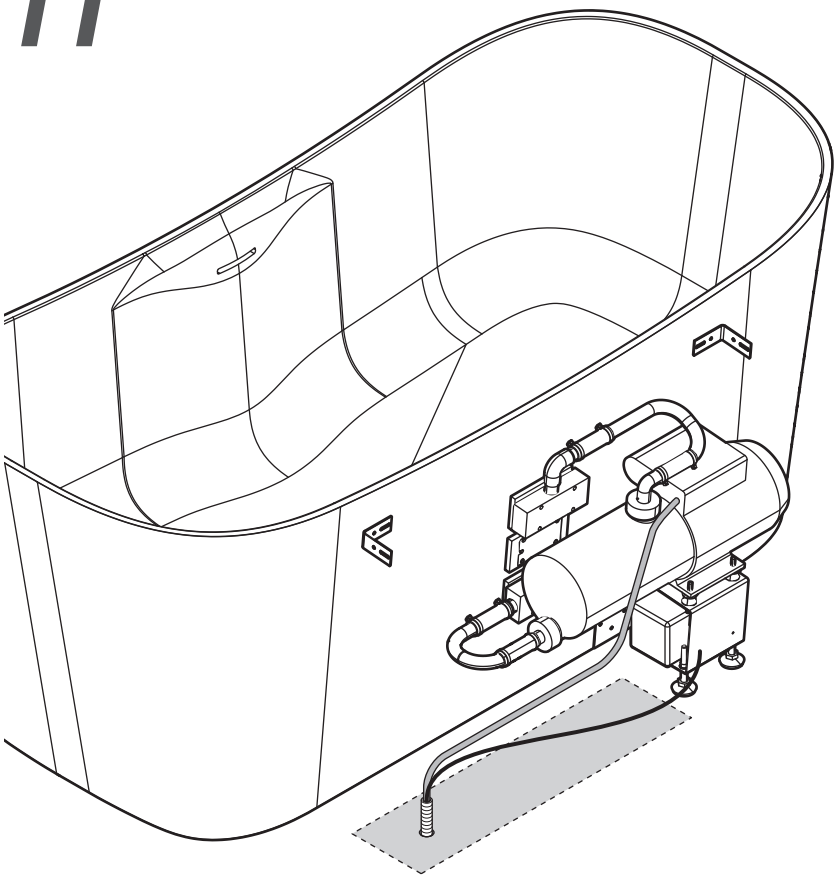

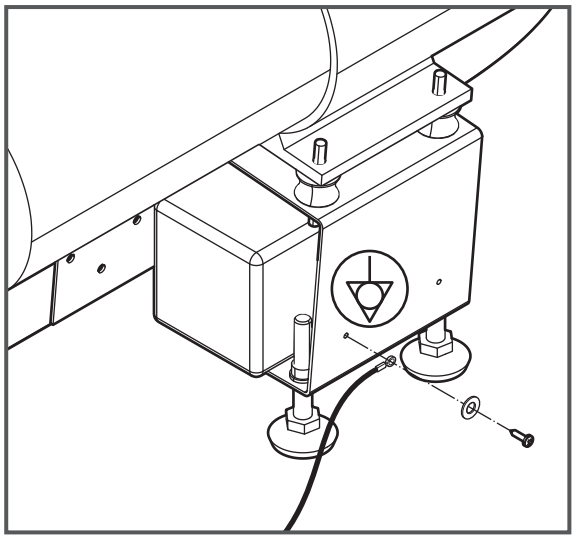

12

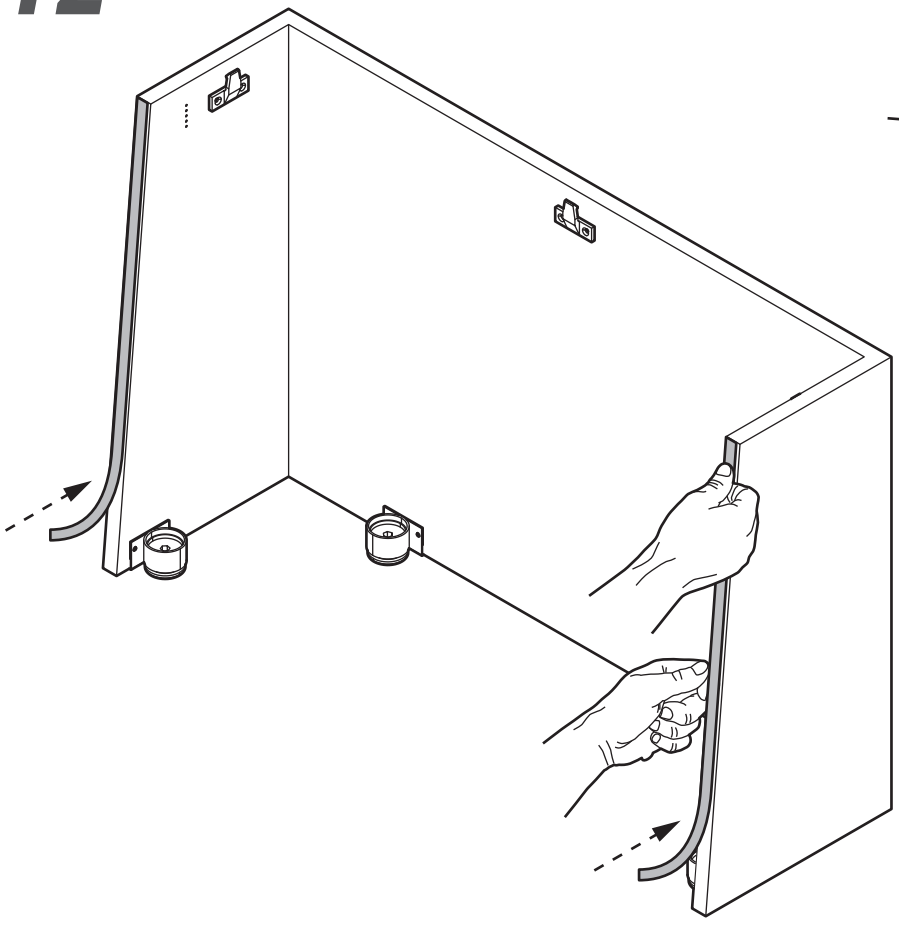

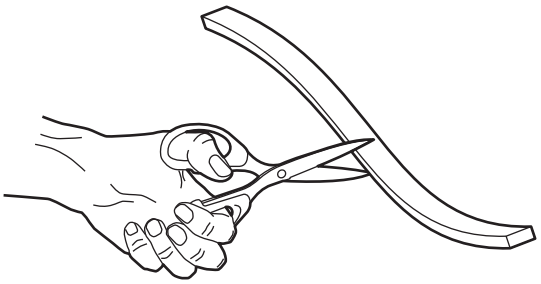



13

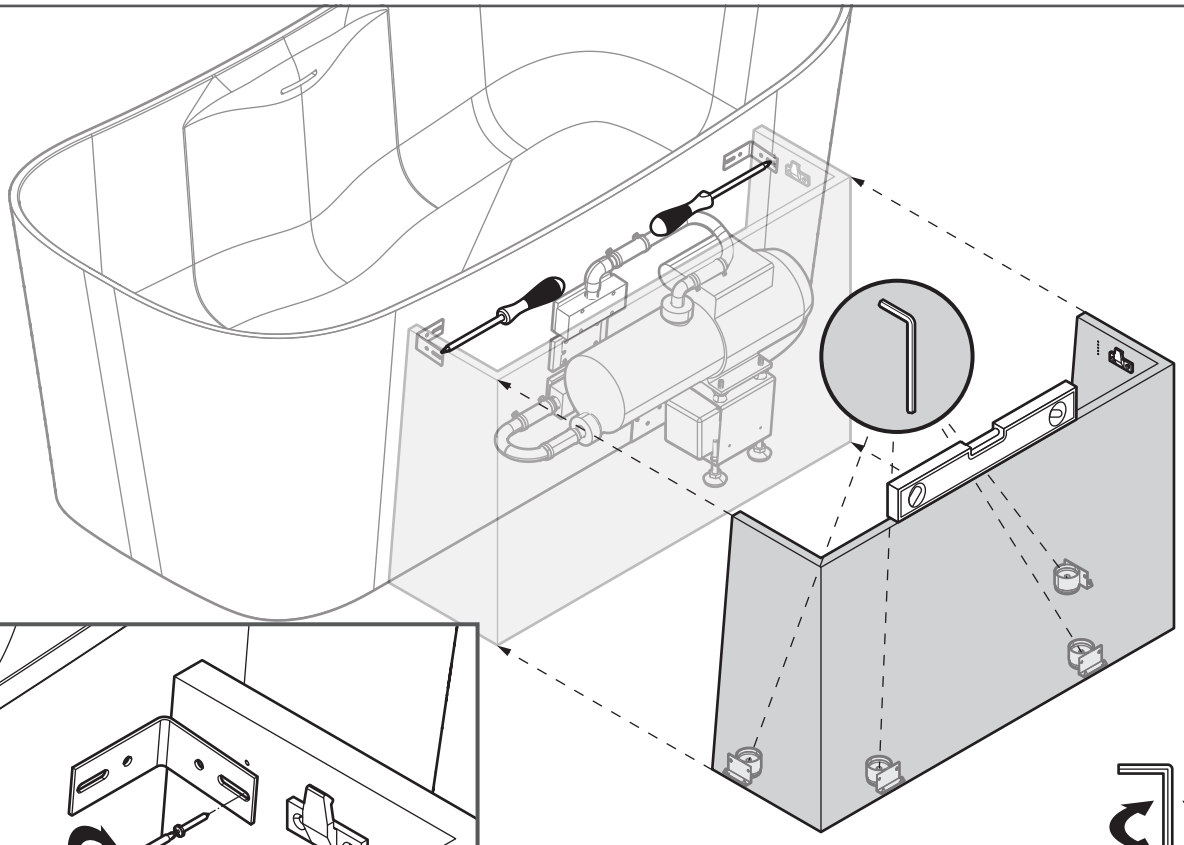

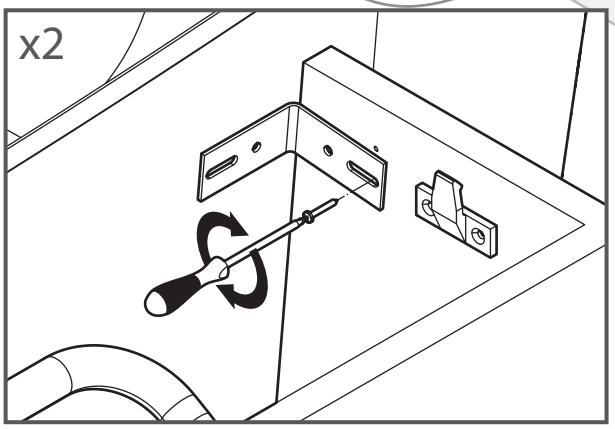

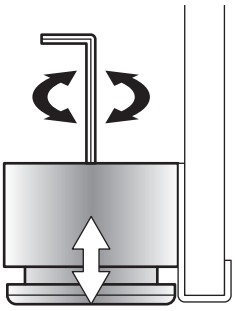

14

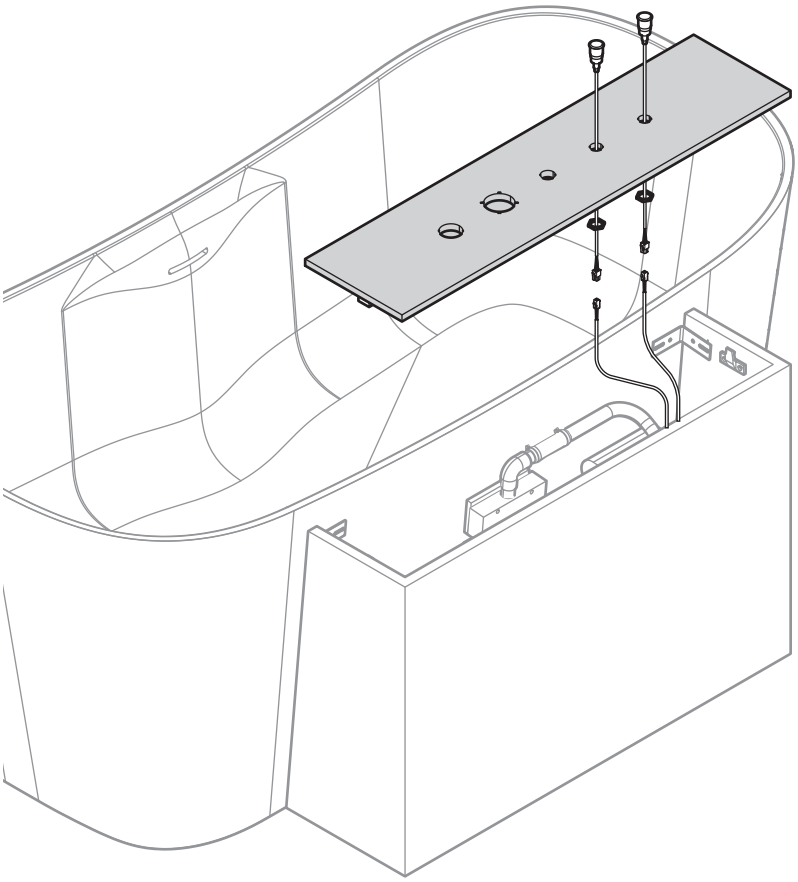

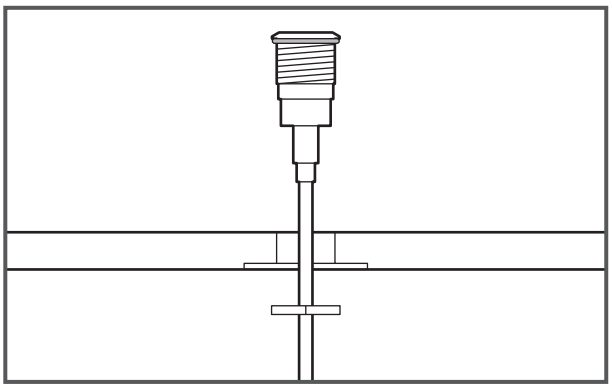

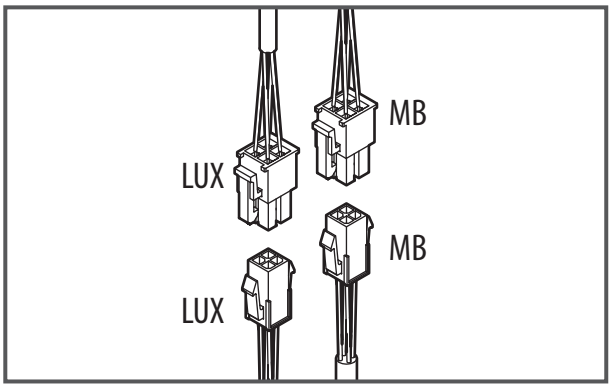

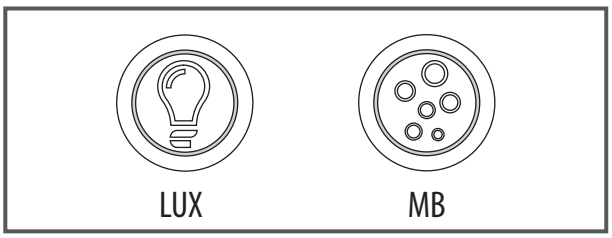

15

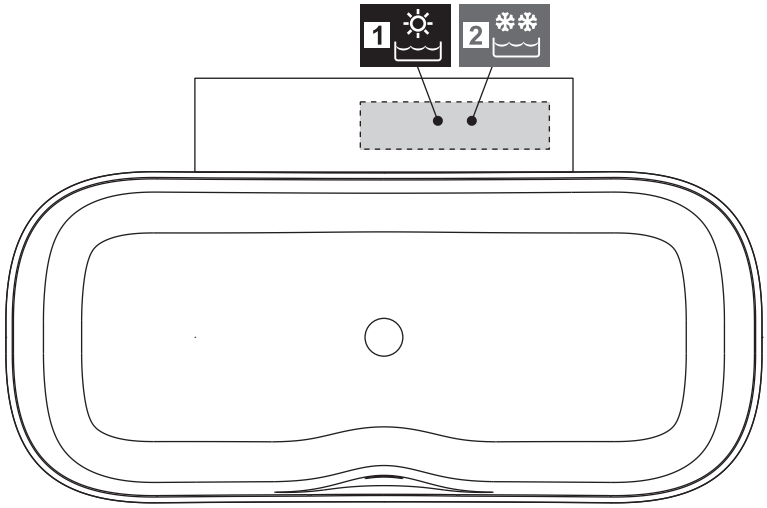

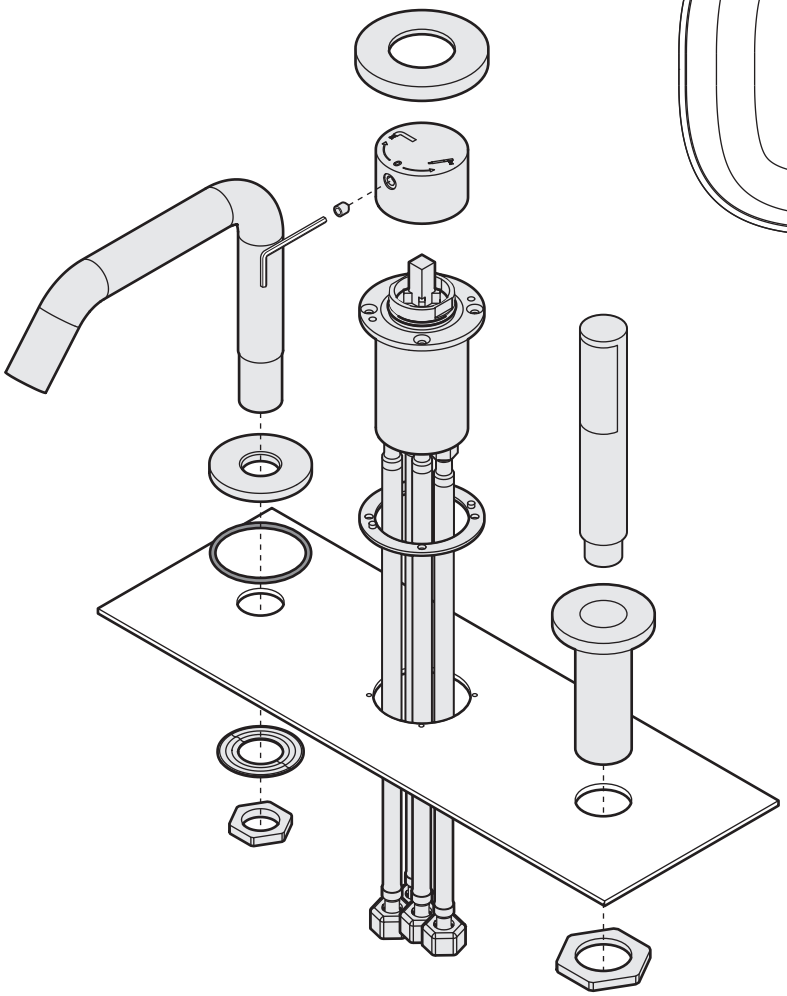

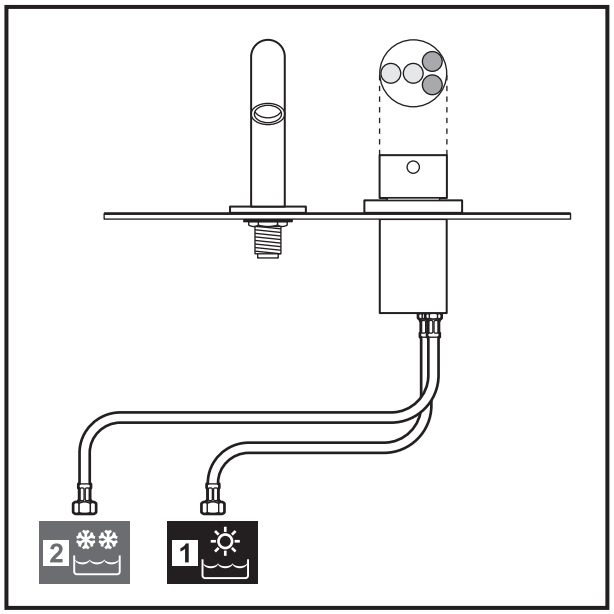

T.MAX60°C - 1/2’
P.MAX 5 bar / 500.000 Pa
P.MIN 1 bar / 100.000 Pa

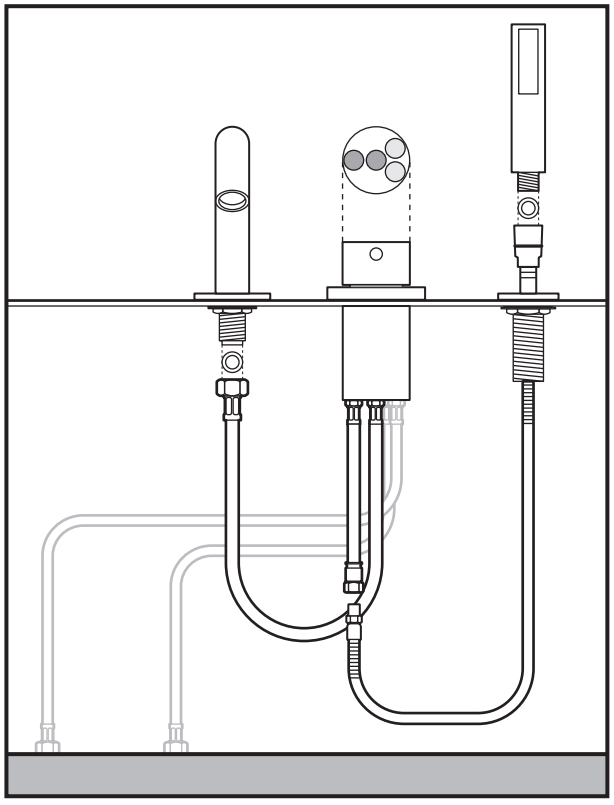

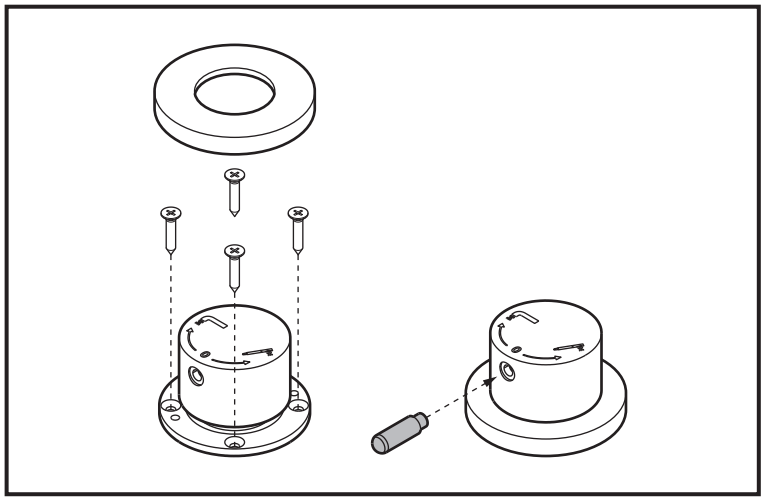

16

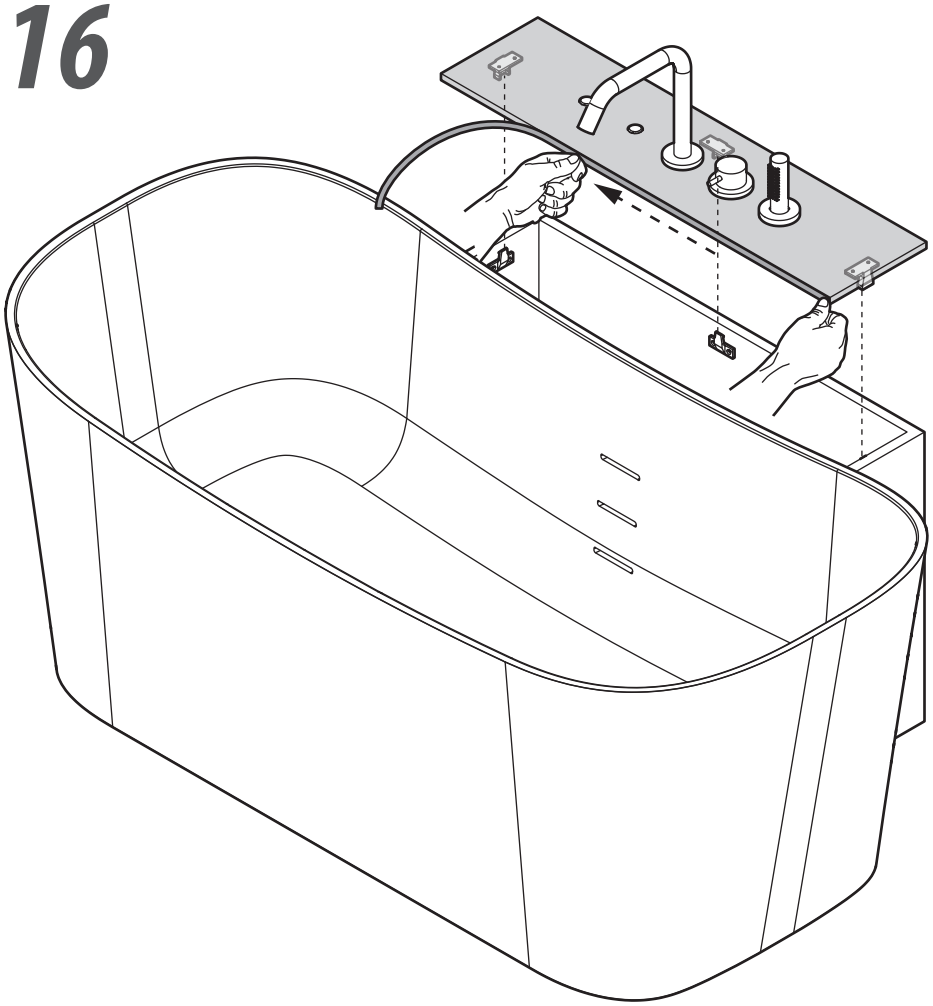

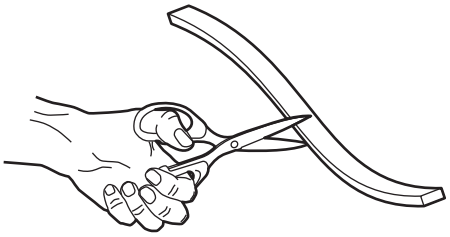



17

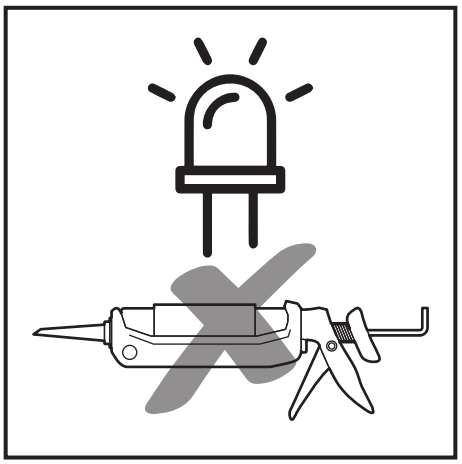

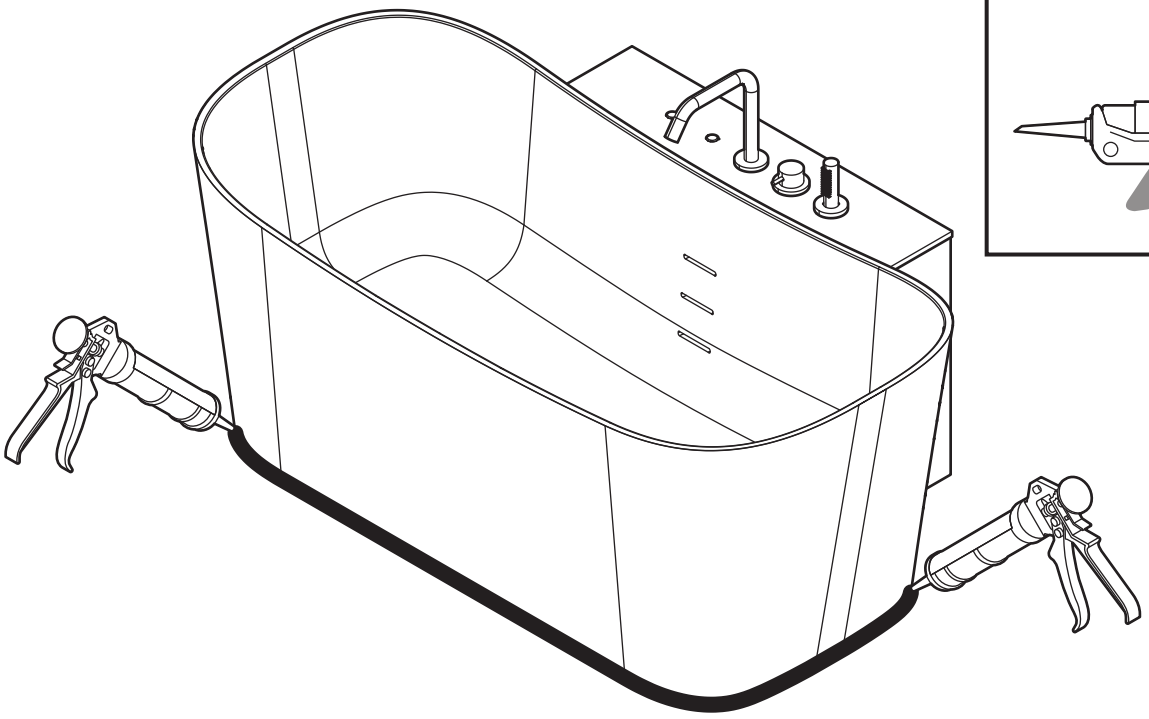

MANUTENZIONE E PULIZIA - NOVOTECH

La vasca è realizzata in NOVOTECH, materiale composito realizzato con 2/3 di idrati di alluminio mescolati con resine poliestere modificate con monomeri acrilici dalle alte prestazioni chimiche e meccaniche.

Tutto questo porta ad avere un materiale omogeneo e uniforme in tutto il suo spessore, permettendo di rimuovere eventuali danneggiamenti o graffi con il semplice utilizzo di spugne abrasive e rinnovare così la superficie.

Per mantenere sempre al meglio le caratteristiche superficiali di NOVOTECH è sufficiente seguire brevi e semplici regole di buona manutenzione.

Pulizia:

Per la manutenzione quotidiana, è sufficiente pulire NOVOTECH con acqua saponata o comuni detergenti per rimuovere la maggior parte delle macchie e dello sporco che si possono depositare sulla superficie.

Sono in particolare consigliati detergenti in gel o abrasivi, utilizzati con una spugna tipo "Scotch Brite®", avendo cura poi di risciacquare bene la superficie; in questo modo verrà mantenuta la finitura opaca originale, caratteristica distintiva del NOVOTECH.

Come prevenire danneggiamenti:

La superficie ha una buona resistenza alle macchie in genere; ciò nonostante si sconsiglia l'utilizzo di prodotti chimici aggressivi quali acetone, trielina, acidi o basi forti. Alcune sostanze come inchiostro, cosmetici o tinte, a contatto prolungato con il materiale, possono rilasciare coloranti. Il tutto può essere rimosso seguendo i consigli sotto riportati.

In ugual modo possono essere trattate le bruciature da sigaretta.

Rimuovere macchie ostinate, graffi o bruciature:

Per piccoli danneggiamenti è possibile ripristinare la superficie adoperando una spugnetta abrasiva Scotch Brite® e un comune pulitore abrasivo. Se il difetto è ancora visibili, ripassare levigando con carta abrasiva molto fine P320 e poi uniformare con spugna abrasiva.

Prodotti idonei:

Detergenti in crema o polvere come CIF®, VIM® o simili che contengano micro-granuli che abradono la superficie.

Alcool etilico denaturato può essere utilizzato avendo accortezza di risciacquare bene le superfici.

Prodotti NON idonei:

Solventi come acetone o trielina e altre sostanze chimiche aggressive come acidi forti (acido muriatico…) e basi forti (soda caustica…); sostanze molto aggressive per sgorgare gli scarichi; solventi utilizzati nel settore della verniciatura.

MANUTENZIONE E PULIZIA SUPERFICI VERNICIATE:

Per la pulizia del mobile e dell'esterno della vasca quando verniciata, utilizzare panni morbidi, inumiditi con acqua e prodotti neutri non abrasivi, adatti alla pulizia di superfici delicate.

PROVA DI MESSA IN ESERCIZIO:

Dopo l'installazione è obbligatorio procedere a un collaudo.

Controllare che la vasca sia pulita.

Riempire con acqua ad una temperatura di ingresso di 40°C (±5°C) fino ad un livello al

ENTRETIEN ET NETTOYAGE - NOVOTECH

La baignoire est réalisée en NOVOTECH, matériau composite réalisé avec 2/3 d'hydrates d'alumine mélangés à des résines polyester modifiées avec des monomères acryliques aux grandes performances chimiques et mécaniques.

Tout cela permet d'avoir un matériau homogène et uniforme dans toute son épaisseur, et d'éliminer les détériorations ou rayures simplement en utilisant des éponges abrasives et de rénover ainsi la surface.

Pour maintenir les caractéristiques de la surface en NOVOTECH, il suffit de suivre les règles d'entretien suivantes.

Nettoyage:

Pour l'entretien quotidien, il suffit de nettoyer le NOVOTECH avec de l'eau savonneuse ou de nettoyants courants pour éliminer la plupart des taches et de la saleté qui peuvent se déposer sur la surface.

Les nettoyants gel ou abrasifs sont particulièrement conseillés, à utiliser avec une éponge de type « Scotch Brite® », et en veillant ensuite à bien rincer la surface ; Cela permettra de maintenir la finition mate d'origine, caractéristique distinctive du NOVOTECH.

Comment prévenir les détériorations:

La surface a une bonne résistance aux taches en général ; malgré cela, il est déconseillé d'utiliser des produits chimiques agressifs tels que l'acétone, le trichloréthylène, les bases et acides forts. Certaines substances comme l'encre, les cosmétiques ou les teintures en contact prolongé avec le matériau peuvent relâcher des colorants. Ils peuvent être éliminés en suivant les conseils indiqués ci-après.

Les brûlures de cigarette peuvent être traitées de la même manière.

Éliminer les taches difficiles, les rayures ou les brûlures:

Pour les petites détériorations, il est possible de restaurer la surface en utilisant une éponge abrasive Scotch Brite® et un nettoyant abrasif commun. Si le défaut est encore visible, poncez avec du papier abrasif très fin P320 puis uniformisez avec une éponge abrasive.

Produits adéquats:

Crème à récurer ou nettoyants en poudre comme CIF®, VIM® ou similaires qui contiennent des micro-granulés qui abrase la surface.

L'alcool éthylique dénaturé peut être utilisé en prenant soin de bien rincer les surfaces.

Produits NON adéquats:

Les solvants comme l'acétone, le trichloréthylène, ou les autres substances chimiques agressives comme les acides forts (acide muriatique, etc.) et bases fortes (soude caustique, etc.), les substances très agressives pour déboucher les évacuations, les solvants utilisés dans le secteur de la peinture.

ENTRETIEN ET NETTOYAGE SURFACES PEINTES:

Pour le nettoyage du meuble et de l'extérieur du bassin s'il est peint, utiliser des chiffons doux, humidifiés à l'eau et des produits neutres non abrasifs, adaptés au nettoyage de surfaces délicates.

ESSAI DE MISE EN SERVICE:

Au terme de l'installation, il est obligatoire de procéder à une vérification.

Vérifier que la baignoire est propre.

La remplir avec de l'eau à température d'arrivée de 40°C (±5°C) jusqu'au dessus du jet le la plus élevée afin de permettre au système de fonctionner.

di sopra della bocchetta più alta in modo da consentire al sistema di funzionare.
Accendere il sistema e farlo funzionare per un periodo minimo di 10 minuti. Senza svuotare la vasca spegnere l'idromassaggio e dopo un periodo minimo di 10 minuti controllare tutte le tubazioni raccordi ecc. alla ricerca di eventuali perdite.
Dopo eventuali regolazioni o sostituzioni di parti difettose va ripetuto il collaudo.
Per il riempimento della vasca secondo la EN 1717 occorre evitare possibili riflussi verso la rete idrica.

PULIZIA E DISINFEZIONE:

Durante l'utilizzo della vasca si depositano nelle tubazioni dell'idromassaggio piccole particelle organiche che se non trattate possono generare proliferazione di batteri nell'impianto. Per una perfetta igienizzazione è necessario effettuare un trattamento dell'impianto con prodotti specifici che potete acquistare rivolgendovi ai nostri Centri Tecnologici (trovate l'elenco aggiornato sul sito www.novellini.com alla voce "Assistenza") o presso rivenditori specializzati in prodotti per l'idromassaggio. Per un trattamento temporaneo potete utilizzare un liquido disinfettante a base di benzalconio cloruro. Procedere alla pulizia della vasca. Consigliamo di effettuare un trattamento specifico anche dopo un lungo periodo di inutilizzo. Se la vasca viene utilizzata da più persone consecutivamente è consigliabile effettuare un trattamento di disinfezione dopo ogni utilizzo.

È proibito fare uso o immergersi nell'acqua usata per la disinfezione.

CERTIFICATO DI GARANZIA:

Tutti i prodotti acquistati dal consumatore, come definito dall'art. 3 del Codice del Consumo (Decreto Legislativo n. 206 del 6 settembre 2005 e ss.mm.), sono coperti dalla garanzia legale del venditore ai sensi degli artt. 128 e ss. del Codice del Consumo. In caso di difetto di conformità del prodotto, si invita il consumatore a rivolgersi al proprio rivenditore nei termini di legge.

ECCEZIONI E RESTRIZIONI:

Quando il prodotto non viene impiegato in conformità alle istruzioni relative all'uso e all'impiego delineati nelle istruzioni per l'installazione, e quando non vengono osservati i suggerimenti e gli avvertimenti ivi inclusi. Quando il prodotto sia stato modificato o smontato parzialmente o totalmente, o sia stato utllizzato con negligenza e abbia di conseguenza subito danni attribuibili all'utilizzatore, al singolo individuo o a strumenti usati senza alcuna autorizzazione da "NOVELLINI". La presente garanzia non copre i danni risultanti da disastri quali incendi o calamità naturali, comprese inondazioni, terremoti ecc.

SMALTIMENTO DELLA VASCA:

Per lo smaltimento del prodotto o di suoi componenti, attenersi ai regolamenti locali in materia di smaltimento rifiuti. Per il territorio Italiano D.L.G.S. n°152 del 3 Aprile 2006, per gli altri paesi della CEE direttive 2008/98/CE.

20 PAP RACCOLTA DIFFERENZIATA - IMBALLO - VERIFICA LE DISPOSIZIONI DEL TUO COMUNE (PAESE).

DICHIARAZIONE DI CONFORMITÀ CE:

Il costruttore Novellini S.p.a. Via Mantova, 1023 - 46030 Romanore di Borgo Virgilio, Mantova - Italy dichiara sotto la propria responsabilita che i seguenti prodotti:

Allumer le système et le faire fonctionner pendant dix minutes au moins. Sans vider la baignoire, éteindre l'hydromassage et au bout de dix minutes vérifier tous les tuyaux, raccords et autres en quête de fuites éventuelles.
Après avoir effectué les réglages et, si nécessaire, remplacé les éléments défectueux, procéder à une nouvelle vérification.
Après avoir rempli la baignoire selon la norme la EN 1717, il faut éviter tout reflux éventuel vers le réseau hydrique.

NETTOYAGE ET DÉSINFECTION:

Lors de l'utilisation de la baignoire, de petites particules organiques se déposent dans les tuyaux de l'hydromassage qui, si elles ne sont pas traitées, entraînent la prolifération de bactéries dans le système. Pour une parfaite désinfection, il faut traiter le système avec des produits spécifiques que vous pouvez acquérir auprès de nos Centres technologiques (dont la liste figure sur notre site www.novellini.com à la rubrique "Service Après-Vente") ou auprès de détaillants spécialisés dans les produits pour hydromassage. Pour un traitement temporaire, vous pouvez utiliser un liquide désinfectant à base de chlorure de benzalkonium. Nettoyer la baignoire. Nous vous conseillons d'effectuer également un traitement spécifique au terme d'une longue période d'inutilisation. Si la baignoire est utilisée par plusieurs personnes à la suite, il est conseillé de la désinfecter après chaque utilisation.

Il est interdit d'utiliser l'eau désinfectante ou de s'y tremper.

CERTIFICAT DE GARANTIE:

Tous les produits achetés par le consommateur, tels que définis par l'art. 3 du Code de la consommation (décret législatif n° 206 du 6 septembre 2005 et ses modifications ultérieures), sont couverts par la garantie légale du vendeur conformément à l'art. 128 et suiv. du Code de la consommation. En cas de défaut de conformité du produit, le consommateur est invité à contacter son revendeur dans les termes de la loi.

EXCEPTIONS ET RESTRICTIONS:

Quand le produit n'est pas utilisé conformément aux illustrations relatives à l'utilisation et usage indiqués dans les instructions d'installation, et quand les suggestions et les avertissements qu'elles contiennent ne sont pas respectés. Quand le produit a été modifié ou démonté, partiellement ou totalement, ou qu'il a été utilisé avec négligence et qu'il a par conséquent subi des dommages attribuables à l'utilisateur, qu'il s'agisse de sa personne ou d'outils utilisés sans aucune autorisation de "NOVELLINI". La présente garantie ne couvre pas les dommages découlant de désastres tels que des incendies ou des catastrophes naturelles, y compris les inondations, les séismes, etc.

ELIMINATION DE LA BAIGNOIRE:

Pour le traitement du produit ou de ses composants, respectez les réglementations locales en matière de traitement des déchets. Pour l'Italie, voir le Décret législatif n°152 du 3 avril 2006; pour les autres pays de l'UE, voir la directive 2008/98/CE.

20 PAP *COLLECTE SÉPARÉE - EMBALLAGE - VÉRIFIEZ LES DISPOSITIONS DE VOTRE COMMUNE (PAYS).*

DECLARATION DE CONFORMIDAD CE:

Le fabricant Novellini S.p.a. Via Mantova, 1023 - 46030 Romanore di Borgo Virgilio, Mantova - Italy Déclare sous sa responsabilité que les produits suivants baignoires d'hydromassage mod. 700/80 sont conformes aux directives européennes 2014/35/EU,

vasche idromassaggio mod. 700/80 sono conformi alle seguenti direttive europee 2014/35/EU, 2014/30/EU e regolamento UE 305/2011 successive modifiche, con riferimento alle norme armonizzate:

EN 55014-1
EN 55014-2
EN 60335-2-60
EN 60335-1
EN 12764
EN 61000-3-2
EN 61000-3-3
EN 300 328 V2.1.1

E' conforme alla direttiva europea RoHS :

E sono stati realizzati secondo la direttiva europea 2015/863/UE e che le massime concentrazioni consentite per le seguenti sostanze sono state rispettate:

- Mercurio (Hg), 0.1% max.
- Cadmio (Cd), 0.01% max.
- Piombo (Pb), 0.1% max.
- Cromo esavalente (hexavalent chromium) (Cr(VI)), 0.1% max.
- PBB (Bifenili polibromurati), 0.1% max.
- PBDE (Eteri di difenile polibromurato), 0.1% max.
- Ftalato di bis(2-etilesile) (DEHP) (0,1 %) max.
- Benzilbutilftalato (BBP) (0,1 %) max.
- Dibutilftalato (DBP) (0,1 %) max.
- Diisobutilftalato (DIBP) (0,1 %) max..

CE

Novellini S.p.a. Romanore di Borgo Virgilio (MN)
20

EN 12764
Bagno idromassaggio, destinato ad essere utilizzato per l'igiene personale
PH

Resistenza all'intrappolamento dei capelli:	Passa
Pulibilità	Passa
Durabilità della pulibilità	Passa

Romanore di Borgo Virgilio, lì 10.01.2022

Novellini S.p.a.
Marco Novellini
Amministratore delegato

2014/30/EU et règlement UE 305/2011 et modifications successives, en ce qui concerne les normes harmonisées:

EN 55014-1
EN 55014-2
EN 60335-2-60
EN 60335-1
EN 12764
EN 61000-3-2
EN 61000-3-3
EN 300 328 V2.1.1

Est conforme à la directive européenne RoHS

L'appareil a été fabriqué selon les dispositions de la directive européenne 2015/863/UE et les concentrations maximum admises pour les substances suivantes ont été respectées :

- Mercure (Hg), 0.1% max.
- Cadmium (Cd), 0.01% max.
- Plomb (Pb), 0.1% max.
- Chrome VI (Chrome hexavalent) (Cr(VI)), 0.1% max.
- PBB (polybromobiphényle), 0.1% max.
- PBDE (polybromodiphényléther), 0.1% max.
- Phtalate de bis-(2-éthylhexyle) (DEHP) (0,1 %) max.
- Phtalate de benzyle et de butyle (BBP) (0,1 %) max.
- Phtalate de dibutyle (DBP) (0,1 %) max.
- Phtalate de diisobutyle (DIBP) (0,1 %) max.

CE

Novellini S.p.a. Romanore di Borgo Virgilio (MN)
20

EN 12764
Baignoire à hydromassage destinée à l'hygiène personnelle
PH

Résistance à la retenue de cheveux:	Passe
Nettoyabilité	Passe
Durabilité de la nettoyabilité	Passe

Romanore di Borgo Virgilio, lì 10.01.2022

Novellini S.p.a.
Marco Novellini
Amministratore delegato

MAINTENANCE AND CLEANING - NOVOTECH

The bathtub is manufactured using NOVOTECH, a composite material made of 2/3 aluminium hydrates mixed with polyester resins, modified with acrylic monomers giving it a high degree of chemical and mechanical performance.

This makes it a homogeneous, uniform material throughout its entire thickness, allowing the removal of any damage or scratches by simply using an abrasive sponge, thus renewing the look of the surface.

To keep the surface of NOVOTECH looking at its best, follow the brief, simple rules of good maintenance.

Cleaning:

For daily maintenance, simply clean NOVOTECH with soapy water or household detergents to remove most of the stains or dirt that may accumulate on the surface.

Gel or abrasive detergents are particularly recommended, which should be applied with a sponge such as "Scotch Brite®", taking care to rinse the surface well following application. The original matt finish, a distinctive feature of NOVOTECH, will thus be maintained.

Preventing damage:

The surface provides good stain resistance characteristics in general. The use of aggressive chemicals, however, such as acetone, trichlor, strong acids or strong bases is not recommended. A number of substances such as inks, cosmetics or dyes, in prolonged contact with the material, may release colourants. This may be removed by following the steps below.

Cigarette burns may be treated in a similar way.

Removing stubborn stains, scratches or burns:

For minor damage, surfaces can be restored using a Scotch Brite® abrasive sponge and common scouring agents. If the defect is still visible, sand down with very fine P320 sandpaper and then even out with an abrasive sponge.

Recommended products:

Creams or scouring detergents such as CIF®, VIM® or similar that contain micro-granules that abrade the surface.

Denatured ethyl alcohol can be used, taking care to rinse surfaces well.

Products NOT recommended:

Solvents, such as acetone, trichlor, or other aggressive chemicals such as strong acids (muriatic acid etc.) and strong bases (caustic soda etc.), highly aggressive substances for unclogging drains or solvents used in the painting industry.

MAINTENANCE AND CLEANING OF PAINTED SURFACES:

To clean the furniture and the outside of the bathtub when painted, use soft rags, moistened with water and non-abrasive neutral products, suitable for cleaning delicate surfaces.

OPERATING TEST:

An operating test must be performed following installation. Check that the bath is clean.

Fill the bath with water at an infeed temperature of 40°C (± 5°C) up to a level above the highest nozzle to allow the system to function.Switch on the system and run it for 10 minutes. Switch OFF the whirlpool function but do not empty the bath and after 10

PFLEGE UND REINIGUNG - NOVOTECH

Die Wanne ist aus NOVOTECH gebaut. NOVOTECH istein Verbundwerkstoff aus 2/3 Alumniumhydraten vermischt mit Polyesterharzen, die mit Acrylmonomeren verändert wurden und hohe chemische und mechanische Leistungen aufweisen.

Daraus entsteht ein in der gesamten Dicke homogenes und gleichmäßiges Material, von dem man kleine Schäden oder Kratzer einfach mit einem Scheuerschwamm entfernen kann, um eine neue makellose Oberfläche zu haben.

Es reicht aus, kleine und einfache Pflegeregeln einzuhalten, damit die Oberflächeneigenschaften von NOVOTECH unverändert bleiben.

Reinigung:

NOVOTECH kann täglich mit Seifenwasser oder handelsüblichen Reinigern gereinigt werden, um die meisten Flecken und Schmutz, der sich auf der Oberfläche absetzen kann, zu entfernen.

Wir empfehlen, Reinigungsgel oder Scheuermittel und einen Schwamm vom Typ "Scotch Brite®" zu verwenden und danach die Oberfläche gründlich abzuspülen; auf diese Weise bleibt die originale matte Oberfläche, mit der sich NOVOTECH von anderen Materialien unterscheidet, erhalten.

Vorbeugung von Schäden:

Die Oberfläche ist in der Regel sehr stark fleckenbeständig; nichtsdestotrotz sollten keine aggressiven Chemikalien wie Aceton, Trichlor oder starke Säuren oder Laugen zum Reinigen verwendet werden. Einige Stoffe wie Tinte, Kosmetika oder Färbemittel können bei einem längeren Kontakt mit dem Material Färbungen zurücklassen. Diese können gemäß den unten angegebenen Ratschlägen entfernt werden.

Auf dieselbe Weise können Brandflecken von Zigaretten entfernt werden.

Entfernung von hartnäckigen Flecken, Kratzern oder Brandflecken:

Kleinere Schäden können mit einem Scheuerschwamm vom Typ Scotch Brite® und einem Scheuerreiniger von der Oberfläche entfernt werden. Wenn auf der Oberfläche immer noch etwas zu sehen ist, die Stelle mit feinem Sandpapier P230 polieren und anschließend mit einem Scheuerschwamm darüberreiben, bis die Oberfläche wieder gleichmäßig ist.

Geeignete Produkte:

Creme- oder Pulverreiniger wie CIF®, VIM® oder Ähnliches mit Mikrokugeln, welche die Oberfläche abscheuern.

Denaturierter Ethylalkohol kann verwendet werden, wenn man die Oberflächen danach sorgfältig abspült.

NICHT geeignete Produkte:

Lösungmittel wie Aceton oder andere aggressive Chemikalien wie starke Säuren (Chlorwasserstoffsäure...) und starke Laugen (Natronlauge...); sehr aggressive Stoffe, um den Ablauf freizubekommen; Lösungsmittel zum Entfernen von Lacken.

WARTUNG UND REINIGUNG VON LACKIERTEN OBERFLÄCHEN:

Zur Reinigung des Möbels und der Außenseite der lackierten Wanne muss ein weichtes Tuch verwendet werden, das mit Wasser und neutralen, nicht scheuernden Reinigungsmitteln, die für empfindliche Oberflächen geeignet sind, getränkt ist.

minutes check all the hoses, couplings, etc. for any leaks.

The test should be repeated following any adjustments or substitutions. Backflow of water towards the mains water supply must be avoided to ensure conformity with EN 1717 when filling the bath.

CLEANING AND DISINFECTING:

During use, small organic particles are deposited in the whirlpool pipes and if not treated may lead to proliferation of bacteria in the system. For perfect hygiene, you should treat the system with specific products available from our Service Centres (see updated list on our site www.novellini.com under the heading "Service") or dealers specialising in products for whirlpool baths. For temporary treatment you can use a benzalkonium chloride based liquid disinfectant (e.g. Dettol). How to clean the bath. You should also perform a specific treatment if the bath is left unused for long periods. If the bath is used by more than one person consecutively, you are recommended to disinfect after each cycle.

You should never use or take a bath in the water used for disinfecting.

CERTIFICATE OF WARRANTY:

All products purchased by the consumer, as defined by art. 3 of the Consumer Code (Legislative Decree No. 206 of 6 September 2005 and subsequent amendments), are covered by the seller's legal guarantee pursuant to arts. 128 and subsequent amendments of the Consumer Code. In the event product non-compliance, the consumer should contact their dealer within the terms of the law.

EXCEPTIONS AND RESTRICTIONS:

When the product is not used in accordance with the relevant user instructions and the use outlined in the installation instructions and when the suggestions and warnings included therein are not observed. When the product has been modified or dismantled, either partially or totally, or used without due care and has consequently suffered damage attributable to the user, the individual or to tools used without due authorisation from "NOVELLINI". This warranty does not cover damage resulting from disasters such as fire or natural disasters, including floods, earthquakes, etc.

DISPOSING OF THE WHIRPOOL BATH:

For the disposal of the product or its parts, follow the local regulations on matters of waste disposal. For Italy, Legislative Decree n. 152 of April 3, 2006 will hold, and for the other EU countries, Directive 2008/98/EC.

20 PAP SEPARATE COLLECTION - PACKAGING - CHECK THE PROVISIONS OF YOUR MUNICIPALITY (COUNTRY).

EC DECLARATION OF CONFORMITY:

The manufacturer Novellini S.p.a. Via Mantova, 1023 - 46030 Romanore di Borgo Virgilio, Mantova - Italy Declares under its responsibility that the following products: whirlpool baths mod. 700/80 are in conformity with the following directives: Electromagnetic Compatibility Regulations 2016, Electrical Equipment (Safety) Regulations 2016, Construction Products, Regulations 2019 and subsequent amendments, with reference to designated standards:
EN 55014-1

PROBE DER INBETRIEBNAHME:

Nach der Installation muss eine Funktionsprüfung durchgeführt werden. Sicherstellen, dass die Wanne sauber ist.
Wasser mit einer Einlasstemperatur von 40°C (±5°C) einlaufen lassen, bis der Füllstand über die oberste Düse reicht, damit das System funktionieren kann.
Das System einschalten und für mindestens 10 Minuten laufen lassen. Ohne die Wanne zu entleeren, die Hydromassage ausschalten und nach einer Wartezeit von mindestens 10 Minuten alle Rohrleitungen. Anschlüsse, usw. auf undichte Stellen überprüfen.
Falls Einstellungen oder der Austausch defekter Teile erforderlich sind, muss die Prüfung anschließend wiederholt werden.
Zur Wannenfüllung gemäß EN 1717 muss ein Rückfließen in das Trinkwassernetz vermieden werden.

REINIGUNG UND DESINFEKTION:

Während des Gebrauchs lagern sich in den Leitungen der Wanne kleine organische Teilchen ab, die zur Vermehrung von Bakterien in der Anlage führen können, wenn sie nicht beseitigt werden. Für eine zuverlässige Desinfektion muss die Anlage mit Spezialprodukten behandelt werden, die über unsere Technologiezentren (die aktuelle Liste ist auf der Website www.novellini.com unter "Kundendienst" zu finden) oder bei Ihrem Fachhändler für Whirlpool-Produkte erhältlich sind. Für eine vorläufige Hygienebehandlung können Sie ein handelsübliches flüssiges Desinfektionsmittel auf der Grundlage von Benzalkoniumchlorid verwenden. Wir empfehlen eine solche Spezialbehandlung auch nach längerem Nichtgebrauch. Baden mehrere Personen nacheinander in der Wanne, wird aus hygienischen Gründen empfohlen, sie nach jedem Gebrauch zu desinfizieren.

Im für die Desinfektion verwendeten Wasser darf auf keinen Fall gebadet werden.

GARANTIEBESCHEINIGUNG:

Alle vom Verbraucher gekauften Produkte sind gemäß dem Art. 3 des italienischen Verbrauchergesetzes (GdV Nr. 206 vom 6. September 2005 und folgende Änderungen und Ergänzungen) von der gesetzlichen Gewährleistung des Verkäufers im Sinne der Art. 128 und ff. des italienischen Verbrauchergesetzes abgedeckt. Bei Konformitätsmängeln am Produkt bitten wir den Verbraucher sich innerhalb der gesetzlichen Fristen an seinen Händlern zu wenden.

AUSNAHMEN UND EINSCHRÄNKUNGEN:

Ausnahmen und Einschränkungen bestehen, wenn der Artikel nicht in Übereinstimmung mit den Gebrauchsanweisungen verwendet wird, die Teil der Installierungsanleitungen sind und wenn die darin enthaltenen Empfehlungen und Hinweise nicht beachtet wurden. Außerdem bestehen diese auch im Falle, dass der Artikel mit Nachlässigkeit tatsächlich – auch teilweise – geändert bzw. abmontiert wurde und somit Schäden aufweist, die dem Benutzer, einem einzelnen Subjekt bzw. einem eingesetzten Hilfsmittel zuschreibbar sind, die unberechtigt ohne Genehmigung von "NOVELLINI" eingesetzt wurde. Die vorliegende Garantie deckt nicht Schäden, die infolge von Katastrophen wie zum Beispiel Bränden bzw. Naturkatastrophen, einschließlich Überschwemmungen, Erdbeben usw. entstanden sind.

ENTSORGUNG DER WANNE:

Die Entsorgung des Produkts und seiner Bestandteile
muss unter Beachtung der ortsüblichen Gesetzesvorschriften für die Abfallbehandlung erfolgen. In Italien: die Gesetzverordnung D.Lgs Nr. 152 vom 3. April 2006. In den anderen Ländern der EU: die Richtlinie 2008/98/EG.

EN 55014-2
EN 60335-2-60
EN 60335-1
EN 12764
EN 61000-3-2
EN 61000-3-3
EN 300 328 V2.1.1

Conforms with The Restriction of the Use of Certain Hazardous Substances in Electrical and Electronic Equipment Regulations 2012, and that the maximum concentration allowed for the following substances have been fully complied to.
- Mercury (Hg), 0.1% max.
- Cadmium (Cd), 0.01% max.
- Lead (Pb), 0.1% max.
- Chromium VI (hexavalent chromium) (Cr(VI)), 0.1% max.
- PBB (polybrominated biphenyls), 0.1% max.
- PBDE (Polybrominated diphenyl ether), 0.1% max.
- Bis(2-ethylhexyl) phthalate (DEHP) (0,1 %) max.
- Butyl benzyl phthalate (BBP) (0,1 %) max.
- Dibutyl phthalate (DBP) (0,1 %) max.
- Diisobutyl phthalate (DIBP) (0,1 %) max.

CE UK CA

Novellini S.p.a. Romanore di Borgo Virgilio (MN)
20

EN 12764
Whirlpool bath designed for personal hygiene
PH

Resistance to hair entrapment:	Pass
Cleanable	Pass
Cleaning durability	Pass

TÜV SÜD GS geprüfte Sicherheit

20 PAP *GETRENNTE SAMMLUNG - VERPACKUNG - PRÜFEN SIE DIE VORSCHRIFTEN IHRER GEMEINDE (LAND).*

EG ÜBEREINSTIMMUNGSEKLÄRUNG:

Der Hersteller Novellini S.p.a. Via Mantova, 1023 - 46030 Romanore di Borgo Virgilio, Mantua - Italy bestätigt auf eigene Verantwortung, dass die folgenden Produkte: Hydromassagewannen Mod. 700/80 den folgenden europäischen Richtlinien 2014/35/EU, 2014/30/EU und der EU-Verordnung 305/2011, nachträgliche Änderungen, mit Bezug auf folgende harmonisierte Normen entsprechen:
EN 55014-1
EN 55014-2
EN 60335-2-60
EN 60335-1
EN 12764
EN 61000-3-2
EN 61000-3-3
EN 300 328 V2.1.1

Konform der EU RoHS Richtlinie sind und nach der EU-Richtlinie 2015/863/UE gefertigt sind und dass die Maximalkonzentration der folgenden Substanzen eingehalten worden sind:
- Mercury (Hg) , 0.1% max.
- Cadmium (Cd) , 0.01% max.
- Lead (Pb) , 0.1% max.
- Chromium VI (hexavalent chromium) (Cr(VI)) , 0.1% max.
- PBB (polybrominated biphenyls) , 0.1% max.
- PBDE (Polybrominated diphenyl ether) , 0.1% max.
- Di(2-ethylhexyl)phthalat (DEHP) (0,1 %) max.
- Butylbenzylphthalat (BBP) (0,1 %) max.
- Dibutylphthalat (DBP) (0,1 %) max.
- Diisobutylphthalat (DIBP) (0,1 %) max.

CE

Novellini S.p.a. Romanore di Borgo Virgilio (MN)
20

EN 12764
Whirlwanne, vorgesehen für den Gebrauch zur persönlichen Hygiene
PH

Schutz gegen Ansaugen der Haare:	Konform
Reinigbarkeit	Konform
Dauerhaftigkeit der Reinigbarkeit	Konform

TÜV SÜD GS geprüfte Sicherheit

Romanore di Borgo Virgilio, lì 10.01.2022

Novellini S.p.a.
Marco Novellini
Amministratore delegato

Romanore di Borgo Virgilio, lì 10.01.2022

Novellini S.p.a.
Marco Novellini
Amministratore delegato

ONDERHOUD EN REINIGING - NOVOTECH

De badkuip is vervaardigd van NOVOTECH, een samengesteld materiaal vervaardigd met 2/3 aluminiumhydraat gemengd met polyesterhars aangepast met acrylmonomeer met hoge chemische en mechanische prestaties.

Dit zorgt voor een homogeen en uniform materiaal over de gehele dikte, waardoor eventuele beschadigingen of krassen gemakkelijk met behulp van een schuursponsje verwijderd kunnen worden en het oppervlak er weer als nieuw uitziet.

Om ervoor te zorgen dat de oppervlakte-eigenschappen van NOVOTECH altijd optimaal zijn, is het voldoende om een aantal korte en eenvoudige regels voor goed onderhoud te volgen.

Reiniging:

Voor het dagelijks onderhoud is het voldoende om NOVOTECH te reiniging met zeepwater of gewone reinigingsmiddelen om het grootste gedeelte van de vlekken en viezigheid van het oppervlak te verwijderen.

In het bijzonder wordt het gebruik van reinigingsgel of schuurmiddelen aanbevolen, met een spons van het type "Scotch Brite®", waarna het oppervlak goed afgespoeld moet worden; zo wordt de oorspronkelijke matte afwerking behouden, die zo kenmerkend is voor NOVOTECH.

Schade voorkomen:

Het oppervlak is goed bestand tegen vlekken over het algemeen; desalniettemin wordt het afgeraden om agressieve chemische producten te gebruiken zoals aceton, trichlooretheen, sterke zuren en sterke basen. Sommige stoffen zoals inkt, cosmetica en verf, kunnen bij lang contact met het materiaal, kleurstoffen afgeven. Dergelijke vlekken kunnen verwijderd worden door de tips hieronder te volgen.

Ook brandplekken door sigaretten kunnen op dezelfde wijze behandeld worden.

Hardnekkige vlekken, krassen of brandplekken:

Voor kleine beschadigingen, kan het oppervlak weer hersteld worden door een Scotch Brite® schuursponsje met een gewoon schuurmiddel te gebruiken. Mocht de beschadiging nog steeds te zien zijn, kan er met zeer fijn schuurpapier P320 geschuurd worden om de plek vervolgens uniform te maken met een schuursponsje.

Geschikte producten:

Reinigende crèmes of poeders zoals CIF®, VIM® of soortgelijke producten die microgranules bevatten die het oppervlak schuren.

Gedenatureerde ethylalcohol kan gebruikt worden maar daarna moeten de oppervlakken goed afgespoeld worden.

NIET geschikte producten:

Oplosmiddelen zoals aceton of trichlooretheen en andere agressieve chemische stoffen zoals sterke zuren (zoutzuur...) en sterke basen (caustische soda...); bijzonder agressieve stoffen voor het ontstoppen van de afvoeren, oplosmiddelen gebruikt in de verfindustrie.

ONDERHOUD EN REINIGING GELAKTE OPPERVLAKKEN:

Gebruik voor de reiniging van het meubel en de buitenkant van de badkuip, indien gelakt, zachte doeken, bevochtigd met water en niet-schurende milde reinigingsmiddelen die geschikt zijn voor de reiniging van kwetsbare oppervlakken.

TEST VOOR INBEDRIJFNEMING:

Na de installatie is het verplicht een bedrijfstest uit te voeren. Controleer of het bad schoon is.

MANTENIMIENTO Y LIMPIEZA - NOVOTECH

La bañera está fabricada en NOVOTECH, un material compuesto realizado con 2/3 de hidratos de aluminio mezclados con resinas de poliéster modificadas con manómeros acrílicos de altas prestaciones químicas y mecánicas.

Todo esto da lugar a un material homogéneo y uniforme en todo su grosor, permitiendo eliminar posibles daños o arañazos simplemente utilizando esponjas abrasivas y renovar así la superficie.

Para mantener siempre las mejores características superficiales de NOVOTECH, basta seguir unas breves y sencillas normas de correcto mantenimiento.

Limpieza:

Para el mantenimiento cotidiano, basta limpiar NOVOTECH con agua y jabón o detergentes comunes para eliminar la mayor parte de las manchas y de la suciedad que pueden depositarse en la superficie.

En concreto, se aconsejan detergentes en gel o abrasivos, utilizados con una esponja de tipo «Scotch Brite®», recordando después aclarar bien la superficie. De este modo se mantendrá el acabado opaco original, característica distintiva de NOVOTECH.

Cómo evitar daños:

La superficie tiene una buena resistencia a las manchas en general. No obstante, se desaconseja utilizar productos químicos como acetona, tricloroetileno, ácidos o bases fuertes. Algunas sustancias como la tinta, los cosméticos o los tintes, en contacto prolongado con el material, pueden dejar manchas de color. Estas puede eliminarse siguiendo los consejos siguientes.

Las quemaduras de cigarrillo pueden tratarse del mismo modo.

Eliminar manchas persistentes, arañazos o quemaduras:

En el caso de daños leves, es posible restablecer la superficie utilizando una esponja abrasiva Scotch Brite® y un limpiador abrasivo común. Si el defecto sigue siendo visible, repetir la operación puliendo con papel de lija muy fino P320 y después uniformizar con una esponja abrasiva.

Productos adecuados:

Detergentes en crema o polvo como CIF®, VIM® o similares que contengan microgránulos que raspan la superficie.

El alcohol etílico desnaturalizado puede utilizarse recordando aclarar bien las superficies.

Productos INADECUADOS:

Disolventes como acetona o tricloroetileno y otras sustancias químicas agresivas como ácidos fuertes (ácido clorhídrico...) y bases fuertes (sosa cáustica...); sustancias muy agresivas para desobstruir los desagües; disolventes utilizados en el sector de la pintura.

MANTENIMIENTO Y LIMPIEZA DE SUPERFICIES PINTADAS:

Para limpiar el mueble y el exterior de la bañera, si está pintada, utilice paños suaves, humedecidos con agua y productos neutros no abrasivos, adecuados para la limpieza de superficies delicadas.

PRUEBA DE PUESTA EN FUNCIONAMIENTO:

Tras la instalación es obligatorio llevar a cabo una prueba de funcionamiento. Comprobar que la bañera está limpia.

Llenar con agua a una temperatura de entrada de 40°C (±5°C) hasta un nivel por encima de la boquilla más alta para que el sistema pueda funcionar.

Vul het bad met water met een ingangstemperatuur van 40°C (±5°C) tot boven de bovenste jet, omdat anders het systeem niet in werking treedt.
Zet het systeem aan en laat het gedurende ten minste 10 minuten werken. Zet de hydromassage uit zonder het bad leeg te laten lopen en controleer na ten minste 10 minuten alle leidingen, koppelingen, enz op eventuele lekkages.
De test dient te worden herhaald na eventuele afstellingen of het vervangen van defecte onderdelen.

Om het bad te vullen volgens EN 1717 dient mogelijk terugstromen van water naar de waterleiding te worden voorkomen.

REINIGING EN ONTSMETTING:

Tijdens het gebruik van het bad zetten zich in de leidingen van de hydromassage kleine organische deeltjes af die bacteriegroei in de installatie kunnen veroorzaken als ze niet worden behandeld. Voor een perfecte ontsmetting moet de installatie worden behandeld met specifieke producten die verkrijgbaar zijn bij onze Technologische centra (zie de meest recente lijst op onze website www.novellini.com onder het punt "Service") of bij een van onze speciaalzaken voor hydromassageproducten. Voor een tijdelijke behandeling kunt u een ontsmettingsvloeistof op basis van benzalkoniumchloride gebruiken. Maak het bad schoon. Vul het bad met schoon water tot het normale gebruikniveau. Giet vervolgens 80 gr. ontsmettingsmiddel in het water. Laat de hydromassage enkele minuten werken zodat het ontsmettingsmiddel door alle leidingen circuleert. Stop de installatie vervolgens en laat het bad na 15/20 minuten leeglopen. Wij adviseren om ook een specifieke behandeling uit te voeren als de installatie lange tijd niet gebruikt is. Als het bad door verschillende mensen achtereen wordt gebruikt, is het raadzaam om na elk gebruik een ontsmetting uit te voeren. Tijdens de ontsmetting moet de luchtmenger gesloten blijven om te sterke schuimvorming te vermijden.

Het is verboden gebruik te maken van of zich onder te dompelen in het water dat is gebruikt voor de ontsmetting.

GARANTIECERTIFICAAT:

Alle producten die door de consument worden gekocht, zoals gedefinieerd in artikel 3 van het consumentenwetboek (Wetsbesluit nr. 206 van 6 september 2005 en volgende), vallen onder de wettelijke garantie van de verkoper krachtens artikel 128 en volgende van het consumentenwetboek. In geval van een gebrek aan conformiteit van het product wordt de consument verzocht contact op te nemen met zijn detailhandelaar binnen de wettelijke termijnen.

UITZONDERINGEN EN BEPERKINGEN:

Als het product niet wordt gebruikt in overeenstemming met de aanwijzingen voor gebruik en installatie, en wanneer de in de genoemde aanwijzingen beschreven suggesties niet in acht worden genomen. Als het product, zonder enige toestemming van "NOVELLINI", geheel of gedeeltelijk wordt gewijzigd of gedemonteerd, of met nalatigheid is gebruikt en dientengevolge door de gebruiker, door het individu of door de gebruikte instrumenten veroorzaakte schade heeft opgelopen. Deze garantie dekt geen schade als gevolg van rampen zoals brand of natuurrampen, met inbegrip van overstromingen, aardbevingen, enz.

AFDANKING VAN HET BAD:

Voor de inzameling van het product, of van de onderdelen van het product, dient u zich te houden aan de lokale voorschriften inzake de afvalinzameling. Voor het Italiaanse grondgebied is dit het Wetsbesluit nr. 152 van 3 april 2006, en voor de andere UE-

Encender el sistema y dejarlo en funcionamiento por un periodo mínimo de 10 minutos. Sin vaciar la bañera, apagar el hidromasaje y, al cabo de un periodo mínimo de 10 minutos, controlar todas las tuberías, los racores etc. Para detectar posibles fugas.
Una vez realizadas las regulaciones o sustituciones de parte defectuosas, es necesario volver a realizar la prueba de funcionamiento.
Para el llenado de la bañera de conformidad con la norma EN 1717 es necesario evitar posibles reflujos hacia la red hídrica.

LIMPIEZA Y DESINFECCIÓN:

Durante el empleo de la bañera en las tuberías del hidromasaje se depositan pequeñas partículas orgánicas que, si no se tratan adecuadamente, pueden generar la proliferación de bacterias en la instalación. Para una higienización perfecta es necesario tratar la instalación con productos específicos que se pueden comprar en nuestros Centros Tecnológicos (la lista actualizada se encuentra en nuestro sitio www.novellini.com, en el apartado "Asistencia"), o bien en los comercios de los vendedores especializados en productos para hidromasajes. Para un tratamiento temporáneo se puede utilizar un líquido desinfectante a base de cloruro de benzalconio. Limpiar la bañera.Se aconseja efectuar un tratamiento específico también después de un largo período sin utilizar la bañera. Si más personas consecutivamente utilizan la bañera, se recomienda realizar un tratamiento de desinfección tras casa empleo

Está prohibido usar o sumergirse en el agua usada para la desinfección.

CERTIFICADO DE GARANTÍA:

Todos los productos adquiridos por el consumidor, tal como define el art. 3 del Código de Consumo (Decreto Legislativo n.º 206, de 6 de septiembre de 2005, y sus enmiendas), están cubiertos por la garantía legal del vendedor con arreglo a los artículos 128 y siguientes del Código de Consumo. En caso de que el producto tenga un defecto de conformidad, se invita al consumidor a dirigirse a su distribuidor en los términos legales.

EXCEPCIONES Y RESTRICCIONES:

Cuando el producto no es empleado de acuerdo con las instrucciones de uso y utilización indicadas en las instrucciones de instalación, y cuando no se observan las sugerencias y advertencias incluidas. Cuando el producto haya sido modificado o desmontado parcial o completamente, o haya sido utilizado con negligencia y, en consecuencia, haya sufrido daños atribuibles al usuario, a la persona o a los instrumentos utilizados sin ninguna autorización por parte de "NOVELLINI". La presente garantía no cubre los daños causados por desastres como incendios o calamidades naturales, incluidas inundaciones, terremotos, etc.

ELIMINACIÓN DE LA BAÑERA:

Para eliminar el producto o sus componentes, aténgase a las disposiciones locales de eliminación de residuos. En el territorio italiano se aplica el Decreto Legislativo N. 152 del 3 de Abril de 2006; en los demás países de la UE, se aplica la directiva 2008/98/CE.

20 PAP *RECOGIDA SEPARADA - EMBALAJE - CONSULTA LAS DISPOSICIONES DE TU MUNICIPIO (PAÍS).*

DECLARACION DE CONFORMIDAD CE:

El fabricante Novellini S.p.a. Via Mantova, 1023 - 46030 Romanore di Borgo Virgilio, Mantova - Italy, declara bajo su responsabilidad que los siguientes productos:

landen is dit de richtlijn 2008/98/EG.



APARTE COLLECTIE - VERPAKKING - CONTROLEER DE BEPALINGEN VAN UW GEMEENTE (LAND).

CERTIFICAAT T.B.V. EG-RICHTLIJNEN:

De fabrikant Novellini S.p.a. Via Mantova, 1023 - 46030 Romanore di Borgo Virgilio, Mantova - Italy verklaart geheel onder eigen verantwoordelijkheid dat de volgende producten:
hydromassagebaden mod. 700/80.
in overeenstemming zijn met de volgende Europese Richtlijnen 2014/35/EU, 2014/30/EU en de Verordening (EU) nr. 305/2011 en latere wijzigingen daarop, onder verwijzing naar de geharmoniseerde normen:
EN 55014-1
EN 55014-2
EN 60335-2-60
EN 60335-1
EN 12764
EN 61000-3-2
EN 61000-3-3
EN 300 328 V2.1.1

En gerealiseerd werd volgens de Europese richtlijn 2015/863/UE, en dat de toegestane maximum concentraties voor de volgende stoffen werden gerespecteerd:
- Mercury (Hg), 0.1% max.
- Cadmium (Cd), 0.01% max.
- Lead (Pb), 0.1% max.
- Chromium VI (hexavalent chromium) (Cr(VI)), 0.1% max.
- PBB (polybrominated biphenyls), 0.1% max.
- PBDE (Polybrominated diphenyl ether), 0.1% max.
- Bis(2-ethylhexyl)ftalaat (DEHP) (0,1 %) max.
- Butylbenzylftalaat (BBP) (0,1 %) max.
- Dibutylftalaat (DBP) (0,1 %) max.
- Di-isobutylftalaat (DIBP) (0,1 %) max.

CE	
Novellini S.p.a. Romanore di Borgo Virgilio (MN) 20	
EN 12764 Bad met hydromassage, bedoeld voor persoonlijke hygiëne PH	
Komt geen haar in vast te zitten:	Goedgekeurd
Schoon te maken	Goedgekeurd
Blijft na verloop van tijd goed schoon te maken	Goedgekeurd

Romanore di Borgo Virgilio, lì 10.01.2022

Novellini S.p.a.
Marco Novellini
Amministratore delegato

bañeras con hidromasaje mod. 700/80, cumplen las siguientes directivas europeas 2014/35/EU, 2014/30/EU y el reglamento UE 305/2011 y sus modificaciones posteriores, en relación con las normas armonizadas:
EN 55014-1
EN 55014-2
EN 60335-2-60
EN 60335-1
EN 12764
EN 61000-3-2
EN 61000-3-3
EN 300 328 V2.1.1

Es conforme a la directiva europea RoHS
Asimismo, declara que se ha fabricado según la directiva europea 2015/863/UE y que se han respetado las concentraciones máximas permitidas para las siguientes sustancias:
- Mercurio (Hg), 0.1% máx.
- Cadmio (Cd), 0.01% máx.
- Plomo (Pb), 0.1% máx.
- Cromo VI (cromo hexavalente) (Cr(VI)), 0.1% máx.
- PBB (bifenilos polibromados), 0.1% máx.
- PBDE (éteres de bifenilos polibromados), 0.1% máx.
- Ftalato de bis(2-etilexilo) (DEHP) (0,1 %) máx.
- Ftalato de bencilo y butilo (BBP) (0,1 %) máx.
- Ftalato de dibutilo (DBP) (0,1 %) máx.
- Ftalato de diisobutilo (DIBP) (0,1 %) máx.

CE	
Novellini S.p.a. Romanore di Borgo Virgilio (MN) 20	
EN 12764 Bañera hidromasaje destinada al uso para la higiene personal PH	
Resistencia al atrapamiento de cabellos:	Aprobado
Limpiabilidad	Aprobado
Durabilidad de la limpiabilidad	Aprobado

Romanore di Borgo Virgilio, lì 10.01.2022

Novellini S.p.a.
Marco Novellini
Amministratore delegato

MANUTENÇÃO E LIMPEZA - NOVOTECH

A banheira é feita de NOVOTECH, um material compósito produzido com 2/3 de hidratos de alumínio misturados com resinas de poliéster modificadas com monómeros acrílicos com elevado desempenho químico e mecânico.

Tudo isto conduz à existência de um material homogéneo e uniforme em toda a sua espessura, permitindo remover eventuais danos ou arranhões com a simples utilização de esponjas abrasivas, renovando assim a superfície.

Para manter as características da superfície da NOVOTECH sempre nas melhores condições, basta seguir regras de boa manutenção breves e simples.

Limpeza:

Para a manutenção diária, basta limpar o NOVOTECH com água e sabão ou detergentes comuns para remover a maior parte das manchas e sujidade que se possam depositar na superfície.

São particularmente recomendados detergentes em gel ou abrasivos, utilizados com uma esponja do tipo "Scotch Brite®", tendo o cuidado de enxaguar bem a superfície; desta forma será mantido o acabamento fosco original, uma característica distintiva do NOVOTECH.

Como prevenir danos:

A superfície apresenta uma boa resistência às manchas em geral; no entanto, desaconselha-se a utilização de produtos químicos agressivos, tais como a acetona, o tricloroetileno, os ácidos ou bases fortes. Algumas substâncias, como tinta, cosméticos ou corantes, em contacto prolongado com o material, podem libertar corantes. Tudo pode ser removido seguindo os conselhos abaixo referidos.

Queimaduras de cigarro podem ser tratadas da mesma maneira.

Remova manchas persistentes, arranhões ou queimaduras:

Para pequenos danos, é possível restaurar a superfície usando uma esponja abrasiva Scotch Brite® e um produto de limpeza abrasivo comum. Se o defeito ainda estiver visível, repasse lixando com lixa em papel P320 muito fina e depois uniformize com uma esponja abrasiva.

Produtos adequados:

Detergentes em creme ou em pó, como CIF®, VIM® ou similares, que contenham micrograânulos que abrasem a superfície.

O álcool etílico desnaturado pode ser utilizado tendo o cuidado de enxaguar bem as superfícies.

Produtos NÃO adequados:

Solventes como acetona ou tricloroetileno e outros produtos químicos agressivos, como ácidos fortes (ácido muriático...) e bases fortes (soda cáustica...); substâncias muito agressivas para jorrar nos esgotos; solventes utilizados no setor da pintura.

MANUTENÇÃO E LIMPEZA DAS SUPERFÍCIES PINTADAS:

Para a limpeza do móvel e do exterior da banheira, caso seja pintada, utilizar panos macios humedecidos com água e produtos neutros não abrasivos adequados para a limpeza de superfícies delicadas.

TESTE PARA COLOCAÇÃO EM FUNCIONAMENTO:

Após instalação é obrigatório proceder a um ensaio de funcionamento. Verifique se a

KONSERWACJA I CZYSZCZENIE - NOVOTECH

Wanna jest wykonana z NOVOTECH-u, materiału kompozytowego zrealizowanego z 2-3 hydratów glinu zmieszanych z żywicami poliestrowymi modyfikowanymi monomerami akrylowymi o wysokich parametrach chemicznych i mechanicznych. Wszystko to umożliwia uzyskanie jednorodnego i jednolitego materiału na całej grubości, co pozwala na usunięcie wszelkich uszkodzeń lub zadrapań za pomocą zwyczajnej gąbki ściernej i tym samym odnowienie powierzchni.

Aby utrzymać właściwości powierzchni NOVOTECH na jak najwyższym poziomie, wystarczy przestrzegać kilku prostych zasad dobrego utrzymania.

Czyszczenie:

W przypadku codziennej pielęgnacji wystarczy czyścić NOVOTECH wodą z mydłem lub zwykłymi detergentami, aby usunąć plamy i zabrudzenia, które mogą osadzać się na powierzchni.

Szczególnie zalecane są detergenty żelowe lub ścierne, stosowane w połączeniu z gąbką typu „Scotch Brite®", należy następnie dobrze spłukać powierzchnię; dzięki temu zagwarantuje się utrzymanie oryginalnego, matowego wykończenie, charakterystycznego dla NOVOTECH.

Jak zapobiegać uszkodzeniom:

Powierzchnia ma ogólnie dobrą odporność na plamy, jednak nie zaleca się stosowania agresywnych chemikaliów, takich jak aceton, trichloroetylen, kwasy lub silne zasady. W przypadku długotrwałego kontaktu, niektóre substancje, takie jak atrament, kosmetyki lub farby mogą uwalniać barwniki. Takie plamy można usunąć stosując się do poniższych wskazówek.

W taki sam sposób można eliminować przypalenia od papierosów.

Usuwanie uporczywych plam, rys lub przypaleń:

W przypadku drobnych uszkodzeń powierzchnię można przywrócić za pomocą gąbki ściernej Scotch Brite® i zwykłego środka czyszczącego. Jeśli wada będzie nadal widoczna, należy zeszlifować powierzchnię bardzo drobnym papierem ściernym P320, a następnie wyrównać ją gąbką ścierną.

Odpowiednie produkty:

Kremowe lub proszkowe środki czyszczące takie jak CIF®, VIM® lub podobne, które zawierają mikrogranulki ścierające powierzchnię.

Skażony alkohol etylowy może być używany, ale należy pamiętać o dokładnym wypłukaniu powierzchni.

Nieodpowiednie produkty:

Rozpuszczalniki takie jak aceton lub trichloroetylen oraz inne agresywne środki chemiczne takie jak silne kwasy (kwas mrówkowy itp.) i silne zasady (soda kaustyczna itp.); bardzo agresywne substancje do odprowadzania ścieków; rozpuszczalniki stosowane w przemyśle malarskim.

KONSERWACJA I CZYSZCZENIE MALOWANYCH POWIERZCHNI:

Do czyszczenia mebla i zewnętrznej powierzchni wanny, jeżeli jest pomalowana, należy używać zwilżonych wodą, miękkich ściereczek i nieściernych produktów neutralnych, przeznaczonych do delikatnych powierzchni.

PRÓBA URUCHOMIENIA:

Po dokonaniu instalacji należy obowiązkowo wykonać kontrolę techniczną. Sprawdzić, czy wanna jest czysta.

Napełnić wannę wodą o temperaturze wejściowej 40°C (±5°C) do poziomu

banheira está limpa.

Encha-a com água, que deve estar a uma temperatura de 40°C (±5°C), até atingir o nível acima da saída de jacto mais alta, a fim de permitir ao sistema de funcionar. Ligue o sistema e deixe-o funcionar durante um mínimo de 10 minutos. Sem esvaziar a banheira, desligue a hidromassagem e, ao fim de um período mínimo de 10 minutos, verifique toda a canalização e pontos de ligação, etc. para ver se há alguma fuga.

Após eventuais ajustamentos ou substituição de peças defeituosas, é necessário repetir o ensaio funcional.

Para encher a banheira, segundo a EN 1717 é necessário evitar possíveis refluxos em direcção à rede hídrica.

LIMPEZA E DESINFECÇÃO:

Durante a utilização da banheira, há pequenas partículas orgânicas que se depositam nas tubagens da hidromassagem e que, se não forem tratadas, podem dar origem à proliferação de bactérias na instalação. Para uma higiene perfeita, é necessário fazer um tratamento à instalação com produtos específicos que poderá adquirir num dos nossos Centros Tecnológicos (encontrará uma lista actualizada dos Centros no site www.novellini.com, sob o item "Assistência") ou em revendedores especializados de produtos para hidromassagem.

Para um tratamento pontual, poderá utilizar um líquido desinfectante à base de cloreto de benzalcónio. Proceda à limpeza da banheira. Encha a banheira com água limpa até ao nível de utilização normal. Deite na água, 80 g de desinfectante. Ponha, então, a hidromassagem a funcionar durante uns minutos, de modo a fazer com que o desinfectante entre em circulação em todas as tubagens. O sistema deve ser, seguidamente, desligado e, ao fim de 15/20 minutos de espera, poderá esvaziar a banheira. Recomendamos fazer também um tratamento específico após um período longo de não utilização. Se a banheira for utilizada por várias pessoas consecutivamente, recomendamos fazer um tratamento de desinfecção a seguir a cada utilização. Durante a desinfecção é conveniente ter o misturador de ar fechado, para evitar formação excessiva de espuma.

É proibido usar ou estar em imersão na água utilizada para desinfecção.

CERTIFICADO DE GARANTIA:

Todos os produtos adquiridos pelo consumidor, conforme definido no art. 3 do Código do Consumidor (Decreto Legislativo n.º 206, de 6 de setembro de 2005 e s.a.a.), estão cobertos pela garantia legal do vendedor, nos termos dos art. 128 e seguintes do Código do Consumidor. Em caso de falta de conformidade do produto, o consumidor é convidado a contactar o revendedor nos termos da lei.

EXCEÇÕES E RESTRIÇÕES:

Quando o produto não for empregado em conformidade com as instruções relativas à utilização e ao emprego delineados nas instruções de instalação, e quando não forem observadas as sugestões e advertências nelas incluídas. Quando o produto tenha sido modificado ou desmontado parcial ou totalmente, ou tenha sido utilizado com negligência e consequentemente tenha sofrido danos imputáveis ao utilizador, apenas ao individuo ou a ferramentas utilizadas sem qualquer autorização da "NOVELLINI". Esta garantia não cobre os danos resultantes de desastres como incêndios ou catástrofes naturais, incluindo inundações, terramotos etc.

powyżej najwyższej dyszy, aby umożliwić działanie systemu.

Włączyć system i pozostawić działać przynajmniej przez 10 minut. Nie opróżniając wanny, wyłączyć hydromasaż i po upływie nie mniej niż 10 minut skontrolować wszystkie przewody rurowe, złączki itd., sprawdzając, czy nie ma przecieków.

Po dokonaniu ewentualnych regulacji lub wymiany wadliwych części, należy powtórzyć kontrolę techniczną.

Przy napełnianiu wanny, w myśl normy EN 1717, nie należy dopuścić odpływu wody do sieci wodociągowej.

CZYSZCZENIE I DEZYNFEKCJA:

W czasie korzystania z wanny na rurach hydromasażu odkładają się małe cząsteczki substancji organicznych, które, jeżeli nie zostaną poddane odpowiednim zabiegom, mogą spowodować rozmnażanie się bakterii w układzie.

Dla pełnej higieny doradzamy przeprowadzić dezynfekcję systemu specjalnymi produktami, które można nabyć, zwracając się do naszych Ośrodków Technologicznych (aktualny spis znajduje się na naszej stronie Internetowej www.novellini.com w punkcie "Serwis") lub w specjalistycznych punktach sprzedaży produktów do hydromasażu. Dla tymczasowej dezynfekcji można stosować płyn dezynfekujący na bazie chlorku benzalkoniowego. Przeprowadzić czyszczenie wanny.

Napełnić wannę czystą wodą do normalnego poziomu kąpieli, po czym wlać do wody 80 gr. środka dezynfekującego. Włączyć hydromasaż na kilka minut, aby płyn dezynfekujący przedostał się do wszystkich rur.

Następnie zatrzymać system i po odczekaniu 15/20 minut można opróżnić wannę. Doradzamy przeprowadzić taki zabieg również po dłuższym okresie, gdy wanna nie była używana. Jeżeli z wanny korzysta kilka osób kolejno, doradza się wykonać dezynfekcję po każdorazowym użyciu.

W czasie przeprowadzania dezynfekcji należy zamknąć mieszalnik powietrza, aby nie wytwarzała się nadmierna ilość piany.

Zabrania się użytkowania wody użytej do dezynfekcji oraz kąpieli w niej.

CERTYFIKAT GWARANCJI:

Wszystkie produkty zakupione przez konsumenta, w rozumieniu art. 3 Kodeksu Konsumenta (Włoski Dekret Legislacyjny nr 206 z dnia 6 września 2005 r. z póź. popr.), są objęte gwarancją prawną sprzedawcy zgodnie z art. 128 z póź.popr. Kodeksu Konsumenta. W przypadku braku zgodności produktu, konsument jest proszony o skontaktowanie się ze swoim sprzedawcą detalicznym, zgodnie z przepisami prawa.

WYJĄTKI I OGRANICZENIA:

Gdy produkt nie jest używany zgodnie z instrukcjami użytkowania i obsługi określonymi w instrukcji instalacji oraz gdy sugestie i ostrzeżenia w niej zawarte nie są przestrzegane. Gdy produkt został zmodyfikowany, częściowo lub całkowicie rozmontowany lub był używany w sposób niedbały i w konsekwencji doznał szkód z winy użytkownika, pojedynczej osoby lub narzędzi użytych bez zezwolenia ze strony „NOVELLINI". Niniejsza gwarancja nie obejmuje szkód wynikających z klęsk żywiołowych, takich jak pożar lub katastrofa naturalna, w tym powodzie, trzęsienia ziemi itp.

WYCOFANIE WANNY Z UŻYCIA:

Produkt i jego komponenty powinien być usunięty zgodnie z przepisami obowiązującymi w tym zakresie. Na terytorium Włoch obowiązuje rozporządzenie z mocą ustawy nr 152 z dnia 3 kwietnia 2006 r., na terenie innych państw UE mają zastosowanie wymagania dyrektywy 2008/98/UE.

ELIMINAÇÃO DA BANHEIRA DE HIDROMASSAGEM:

Para eliminar o produto ou seus componentes, siga os regulamentos locais em relação à eliminação de resíduos. Para o território italiano, valerá o Decreto Legislativo n° 152 de 3 de abril de 2006. Para os outros países da UE, a Diretiva 2008/98/CE.



COBRANÇA SEPARADA - EMBALAGEM - VERIFIQUE AS DISPOSIÇÕES DO SEU MUNICÍPIO (PAÍS).

DECLARAÇÃO DE CONFORMIDADE CE:

O fabricante Novellini S.p.a. Via Mantova, 1023 - 46030 Romanore di Borgo Virgilio, Mantova - Italy declara sob sua responsabilidade que os seguintes produtos:
banheiras de hidromassagem mod. 700/80 estão em conformidade com as seguintes directrizes europeias 2014/35/EU, 2014/30/EU e regulamento EU 305/2011, com as modificações sucessivas, com referência às normas harmonizadas:
EN 55014-1
EN 55014-2
EN 60335-2-60
EN 60335-1
EN 12764
EN 61000-3-2
EN 61000-3-3
EN 300 328 V2.1.1

Está em conformidade com Diretiva Europeia RoHS,
que foi fabricado de acordo com a Diretiva Europeia 2015/863/UE e que as concentrações máximas permitidas para as seguintes substâncias foram respeitadas:
- Mercúrio (Hg), 0,1% máx.
- Cádmio (Cd), 0.01% máx.
- Chumbo (Pb), 0.1% máx.
- Cromo VI (hexavalent chromium) (Cr(VI)), 0,1% máx.
- Bifenilo polibromado (PBB), 0,1% máx.
- Éter Difenílico Polibromado (PBDE), 0,1% máx.
- Ftalato de bis(2-etil-hexilo) (DEHP) (0,1 %) máx.
- Ftalato de benzilo e butilo (BBP) (0,1 %) máx.
- Ftalato de dibutilo (DBP) (0,1 %) máx.
- Ftalato de di-isobutilo (DIBP) (0,1 %) máx.

CE
Novellini S.p.a. Romanore di Borgo Virgilio (MN)
20
EN 12764
Banho de hidromassagem, destinado a utilização para higiene pessoal
PH
Resistência à prisão de cabelos: Passa com êxito
Facilidade de limpeza Passa com êxito
Duração da facilidade de limpeza Passa com êxito



Romanore di Borgo Virgilio, lì 10.01.2022

Novellini S.p.a.
Marco Novellini
Amministratore delegato

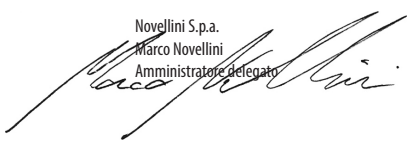



ODBIÓR ODDZIELNY - OPAKOWANIE - SPRAWDŹ PRZEPISY TWOJEJ GMINY (KRAJ).

DEKLARACJA ZGODNOŚCI CE:

Producent, firma Novellini S.p.a. Via Mantova, 1023 - 46030 Romanore di Borgo Virgilio, Mantova - Italy oświadcza na własną odpowiedzialność, że następujące wyroby: wanny do hydromasażu mod. 700/80 są zgodne z następującymi dyrektywami europejskimi: 2014/35/EU, 2014/30/EU, rozporządzeniem UE 305/2011 wraz z późniejszymi zmianami oraz z następującymi normami zharmonizowanymi:
EN 55014-1
EN 55014-2
EN 60335-2-60
EN 60335-1
EN 12764
EN 61000-3-2
EN 61000-3-3
EN 300 328 V2.1.1

Spełnia wymagania dyrektywy europejskiej RoHS
Został wykonany zgodnie z wymogami dyrektywy europejskiej 2015/863/UE oraz że maksymalne dozwolone stężenie dotyczące wymienionych poniżej substancji zostało zachowane:
- Rtęć (Hg), maks. 0.1%
- Kadm (Cd), maks. 0.01%
- Ołów (Pb), maks. 0.1%
- Chrom VI (chrom sześciowartościowy) (Cr(VI)), maks. 0.1%
- PBB (polibromowany bifenyl), maks. 0.1%
- PBDE (polibromowany eter difenylowy), maks. 0.1%
- Ftalan di(2-etyloheksylu (DEHP) maks. (0,1 %)
- Ftalan benzylu butylu (BBP) maks. (0,1 %)
- Ftalan dibutylu (DBP) maks. (0,1 %)
- Ftalan diizobutylu (DIBP) maks. (0,1 %).

CE
Novellini S.p.a. Romanore di Borgo Virgilio (MN)
20
EN 12764
Wanna hydromasażu, przeznaczona do użytku dla zabiegów higieny osobistej
PH
Odporność na wciągnięcie włosów: Zatwierdzona
Oczyszczalność Zatwierdzona
Trwałość stanu czystości Zatwierdzona



Romanore di Borgo Virgilio, lì 10.01.2022

Novellini S.p.a.
Marco Novellini
Amministratore delegato



ODRŽAVANJE I ČIŠĆENJE - NOVOTECH

Kada je izrađena od NOVOTECH-a, kompozitnog materijala napravljenog od 2/3 aluminijevih hidrata pomiješanih s poliesterskim smolama modificiranim akrilnim monomerima s visokim kemijskim i mehaničkim svojstvima.
Sve to dovodi do materijala koji je homogen i ujednačen cijelom svojom debljinom, čime se jednostavnom uporabom abrazivnih spužvi mogu ukloniti sva oštećenja ili ogrebotine i tako obnoviti površina.
Za održavanje površinskih karakteristika NOVOTECH-a u najboljem izdanju, jednostavno pratite kratka i jednostavna pravila dobrog održavanja.

Čišćenje:

Za svakodnevno održavanje jednostavno očistite NOVOTECH vodom sa sapunom ili uobičajenim deterdžentima kako biste uklonili većinu mrlja i prljavštine koja se može taložiti na površini.
Posebice se preporučaju gel ili abrazivni deterdženti, koji se koriste sa "Scotch Brite®" spužvom, pazeći da dobro isperete površinu; na ovaj način će se zadržati originalni mat završni sloj, prepoznatljiva značajka NOVOTECH-a.

Kako spriječiti oštećenja:

Površina ima dobru otpornost na mrlje općenito; Unatoč tome, ne preporuča se uporaba grubih kemijskih proizvoda poput acetona, trikloretilena, jakih kiselina ili baza. Neke supstance poput tinte, kozmetike ili boja, u produljenom kontaktu s materijalom, mogu ispuštati boje. Sve se može ukloniti slijedeći savjete u nastavku.
Na isti način mogu se liječiti i opekline od cigareta.

Uklonite tvrdokorne mrlje, ogrebotine ili opekline:

Za manja oštećenja moguće je obnoviti površinu koristeći Scotch Brite® abrazivnu spužvu i uobičajeno abrazivno sredstvo za čišćenje. Ako je pogreška još uvijek vidljiva, ponovno izbrusite vrlo finim brusnim papirom P320 i zatim zagladite abrazivnom spužvom.

Odgovarajući proizvodi:

Kremasti ili praškasti deterdženti kao što su CIF®, VIM® ili slični koji sadrže mikro-granule koje oštećuju površinu.
Može se rabiti denaturirani etilni alkohol, pazeći da dobro isperete površine.

Proizvodi koji NISU odgovarajući:

Otapala poput acetona, trikloretilena i drugih grubih kemikalija kao što su jake kiseline (solna kiselina...) i jake baze (kaustična soda...); vrlo grube supstance za čišćenje odvoda; otapala koja se koriste u sektoru bojanja.

ODRŽAVANJE I ČIŠĆENJE LAKIRANIH POVRŠINA:

Za čišćenje namještaja i vanjske strane kade kada je obojena, koristite meke krpe, navlažene vodom i neutralnim neabrazivnim proizvodima, prikladnim za čišćenje osjetljivih površina.

ISPIT PUŠTANJA U RAD:

Nakon postavljanja obvezno je pristupiti spajanju.
Provjerite je li kada čista.
Napunite ju vodom čija je početna temperatura 40°C (±5°C) do razine iznad više mlaznice na način da omogućite sustavu da radi.
Pokrenite sustav i ostavite ga da radi najmanje 10 minuta. Bez da praznite kadu ugasite hidromasažu i, nakon minimalno 10 minuta, provjerite sve cijevi, spajanja itd. dok tražite eventualna curenja.
Nakon eventualnih podešavanja ili zamjena pokvarenih dijelova, spajanje se ponavlja.
Za punjenje kade prema EN 1717, potrebno je izbjeći moguće povratne tokove prema vodenoj mreži.

ČIŠĆENJE I DEZINFEKCIJA:

Tijekom uporabe kade u cijevima za hidromasažu talože se male organske čestice koje, ako se ne tretiraju, mogu proizvesti proliferaciju bakterija u uređaju. Za savršenu sanitaciju potrebno je da obavite tretman uređaja sa specifičnim proizvodima koje možete kupiti u našim tehnološkim centrima (na stranici www.novellini.com, pod stavkom „Pomoć" pronaći ćete ažurirani popis) ili kod prodavača specijaliziranih za hidromasažu. Za privremeni tretman možete koristiti dezinficirajuću tekućinu na bazi benzalkonijevog klorida. Pristupite čišćenju kade. Savjetujemo da obavite specifični tretman i nakon duljeg razdoblja bez uporabe. Ako kadu koristi više osoba jedna za drugom, savjetuje se da obavite tretman dezinficiranja nakon svake uporabe.



Zabranjeno je koristiti ili se potapati u vodu koja je korištena za dezinfekcij.

CERTIFIKAT O JAMSTVU:

Svi proizvodi koje potrošač kupi, kako je definirano u čl. zakona o potrošnji (zakonodavni dekret br. 206 od 6. rujna 2005. i dalje izmjene) pokriveni su pravnim jamstvom proizvođača u smislu čl. 128 i sljedećih zakona o potrošnji. U slučaju nesukladnosti proizvoda potrošač se poziva da se obrati svom prodavaču u zakonskim uvjetima.

IZNIMKE I OGRANIČENJA:

Kada se proizvod ne koristi sukladno uputama za uporabu i rukovanje navedenima u uputama za montažu i kada se ne poštuju prijedlozi i upozorenja koja su tamo navedena. Kada je proizvod modificiran ili rastavljen djelomično ili potpuno, ili je rabljen nemarno i posljedično je pretrpio štetu koja se može pripisati korisniku, pojedincu ili alatima koji su rabljeni bez ikakvog odobrenja "NOVELLINI". Ovo jamstvo ne pokriva štetu nastalu uslijed katastrofa poput požara ili prirodnih katastrofa, uključujući poplave, potrese itd.

BACANJE KADE:

Za bacanje proizvoda ili njegovih komponenti pridržavajte se lokalnih pravila kada se radi o bacanju otpada. Za teritorij Italije D.L.G.S. br. 152 od 3. travnja 2006. za zemlje CEE Direktive 2008/98/EZ.



ODVOJENO PRIKUPLJANJE OTPADA - PAKIRANJE - PROVJERITE ODREDBE SVOJE OPĆINE (ZEMLJE).

EC IZJAVA O SUKLADNOSTI:

Proizvođač Novellini S.p.a. Via Mantova, 1023 - 46030 Romanore di Borgo Virgilio, Mantova - Italy izjavljuje, pod vlastitom odgovornošću, da su sljedeći proizvodi:
hidromasažne kade mod. 700/80 sukladno sljedećim europskim direktivama 2014/35/EU, 2014/30/EU i Uredbom EU 305/2011 naknadnim izmjenama, s obzirom na usklađene standarde:
EN 55014-1
EN 55014-2
EN 60335-2-60
EN 60335-1

EN 12764
EN 61000-3-2
EN 61000-3-3
EN 300 328 V2.1.1

Sukladno je europskoj Direktivi RoHS :
Realizirani su sukladno europskoj direktivi 2015/863/EU i ispoštovane su maksimalne koncentracije za sljedeće supstance:
- Živa (Hg), 0.1% maks.
- Kadmij (Cd), 0.01% maks.
- Olovo (Pb), 0.1% maks.
- Heksavalentni krom (hexavalent chromium) (Cr(VI)), 0,1% maks.
- PBB (polibromirani bifenili), 0,1% maks.
- PBDE (polibromirani difenil eteri), 0,1% maks.
- Bis(2-etilheksil) ftalat (DEHP) (0,1 %) maks.
- Benzilbutilftalat (BBP) (0,1%) maks.
- Dibutil ftalat (DBP) (0,1%) maks.
- Diizobutil ftalat (DIBP) (0,1 %) maks.

CE	
Novellini S.p.a. Romanore di Borgo Virgilio (MN) 20	
EN 12764 Hidromasažna kada namijenjena za osobnu higijenu PH	
Otpornost na zapetljavanje kose:	Prolazak
Mogućnost čišćenja	Prolazak
Trajnost čistoće	Prolazak

Romanore di Borgo Virgilio, lì 10.01.2022

Novellini S.p.a.
Marco Novellini
Amministratore delegato



NOVELLINI S.p.A.
Via Mantova, 1023 - 46034 Romanore di Borgo Virgilio (Mn)
Tel. +39 0376 6421
e-mail: safety@novellini.com
www.novellini.com

60782IST_05 (10 2024)