Walraven Britclips® FU

(J1005)

voor flens

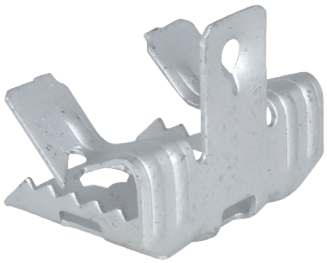

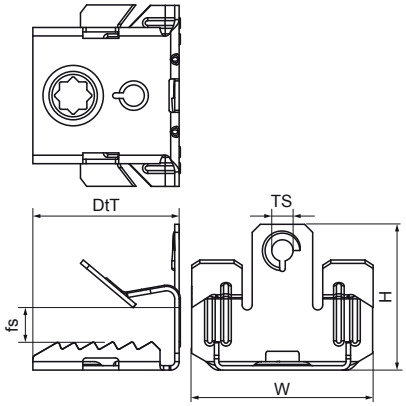

Voordelen & kenmerken

- voor een degelijke bevestiging aan flenzen zonder boren of lassen
- geschikt voor horizontale en verticale flenzen
- met binnendraad M6
- materiaal: verenstaal (type CS70)
- oppervlaktebehandeling: Delta-Tone 9000 (480 uur)

Productnumber	Flens	Voor flens afmeting	Schroefdraad maat	Totale hoogte	Totale breedte	Totale diepte	Max. toegestane belasting Faz
Referentie letter	*Fl*	*fs*	*TS*	*H*	*W*	*DtT*	*Fa,z*
Eenheid	*mm*	*mm*		*mm*	*mm*	*mm*	*N*
51420607	3-7	3 - 7	M6	23	45	37,5	450
51420613	8-12,5	8 - 12,5	M6	28	45	37,5	450
51420620	14-20	14 - 20	M6	44	45	37,5	450
51420663	8-12,5	8 - 12,5	M6	28	45	37,5	450