Walraven Britclips® Tiger

(J0505)

voor flens

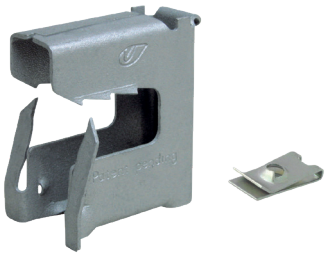

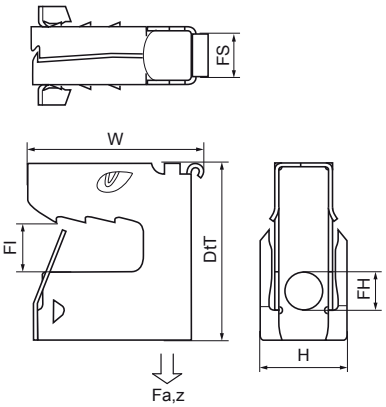

Voordelen & kenmerken

- multifunctionele klem
- voor statische belastingen, eenmalig gebruik en niet verplaatsbaar
- hameren op of met de hand; altijd het oog tegenover de last
- ook geschikt voor buitentoepassingen
- met gat voor bevestiging van staalkabel, S-haak, kabelbinder, draadstang (M6 of M8), etc.
- materiaal: verenstaal (type CS70)
- oppervlaktebehandeling: Magni-gecoat, 2 lagen (600 uur bestand tegen zoutnevel)
- incl. Britclips® ICP, voor houtschroeven van 4,0 to 4,5 mm (zie J 50 07)

Productnumber	Flens	Voor flens afmeting	Bevestigingsgat	Bevestigingssleuf	Totale hoogte	Totale breedte	Totale diepte
Referentie letter	*Fl*	*fs*	*FH*	*FS*	*H*	*W*	*DtT*
Eenheid	*mm*	*mm*	*mm*	*mm*	*mm*	*mm*	*mm*
51803208	2-8	2 - 8	6,6	9,5x8	19	30	30
51803216	8-16	8 - 16	6,6	9,5x8	19	32	38
51805208	2-8	2 - 8	6,6	9,5x8	19	30	30
51805216	8-16	8 - 16	6,6	9,5x8	19	32	38