Technisch specificatieblad

Hamerkopbout

Artikelnummer: 1148008



Hamerkopbout voor gebruik met profielrail CL2008

St Staal

ZL Zinklamel

Stamgegevens

Artikelnummer	1148008
Type	CL20HB M5x25 ZL
Omschrijving 1	Hamerkopbout
Omschrijving 2	voor profielrail CL2008
Fabrikant	OBO
Dimensie	M5x25mm
Materiaal	Staal
Oppervlak Oppervlaktenorm	Zinklamel
Kleinste verkoop-eenheid	50
Eenheid van hoeveelheid	Stuk
Gewicht	1,1 kg
Eenheid gewicht	kg/100 st.
CO2-voetafdruk (GWP) van wieg tot poort	0,029 kg CO2e / 1 Stuk

Technisch specificatieblad

Hamerkopbout

Artikelnummer: 1148008

Afmetingen

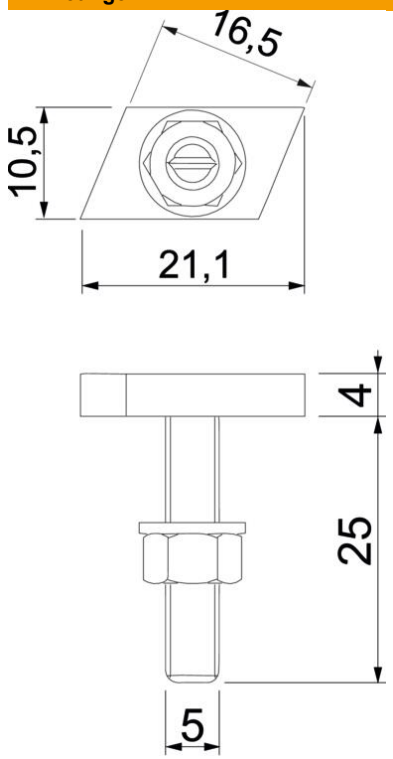

Lengte	21,1 mm
Breedte	10,5 mm
Hoogte	4 mm
Maat L	25 mm

Technische gegevens

Geschikt voor montagerail	ja
Schroefdraad	M 5 x 25mm
Schroefdraad metrisch	5
ROHS-conform	ja