Walraven Britclips® FU ICC

(J1015)

voor flens



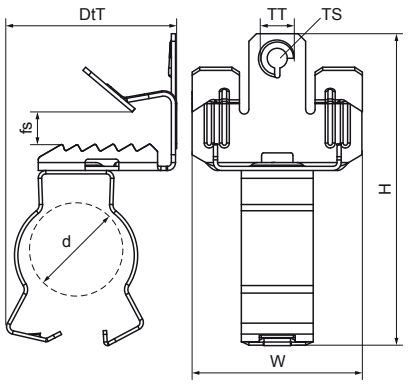

Voordelen & kenmerken

- voor een degelijke bevestiging aan flenzen zonder boren of lassen
- geschikt voor leiding- of kabelbevestiging horizontaal, verticaal of dwars t.o.v. van flens
- leidingklem 360° draaibaar
- leidingklem met bekvergrendeling (gebruik een tang om te vergrendelen)
- materiaal: verenstaal (type CS70)
- oppervlaktebehandeling: Delta-Tone 9000 (480 uur)

Productnumber	Flens	Voor flens afmeting	Diameter	Schroefdraad maat	Schroefdraad type	Totale hoogte	Totale breedte	Totale diepte	Max. toegestane belasting Faz
Referentie letter	*Fl*	*fs*	*d*	*TS*	*TT*	*H*	*W*	*DtT*	*Fa,z*
Eenheid	*mm*	*mm*	*mm*			*mm*	*mm*	*mm*	*N*
51122407	3-7	3 - 7	19 - 22	M6	Metrisch	71	45	43	450
51122413	8-12,5	8 - 12,5	19 - 22	M6	Metrisch	76	45	43	450
51122420	14-20	14 - 20	19 - 22	M6	Metrisch	82	45	43	450
51122607	3-7	3 - 7	23 - 25	M6	Metrisch	71	45	43	450
51122613	8-12,5	8 - 12,5	23 - 25	M6	Metrisch	76	45	43	450
51122620	14-20	14 - 20	23 - 25	M6	Metrisch	82	45	43	450
51123207	3-7	3 - 7	26 - 32	M6	Metrisch	74	45	47	450
51123213	8-12,5	8 - 12,5	26 - 32	M6	Metrisch	79	45	47	450
51123220	14-20	14 - 20	26 - 32	M6	Metrisch	85	45	47	450
51124020	14-20	14 - 20	33 - 40	M6	Metrisch	101	45	55	450