# Fiche technique

## Vis à tête marteau

## Référence: 1148008



Vis à tête marteau pour rail profilé CL2008

CE 11

St Acier

ZL Lamelle de zinc

### Données de base

| | |
|---|---|
| Référence | 1148008 |
| Typee | CL20HB M5x25 ZL |
| Désignation 1 | Boulon à tête losange |
| Désignation 2 | pour rail profilé CL2008 |
| Fabricant | OBO |
| Dimension | M5x25mm |
| Matériau | Acier |
| Surface<br>Norme de surface | Lamelle de zinc |
| Unité d'emballage minimale | 50 |
| Unité de quantité | pc |
| Poids | 1,1 kg |
| Unité de poids | kg/100 pc |
| Empreinte CO2 (GWP) du berceau à la porte | 0,029 kg CO2e / 1 Pièce |

# Fiche technique

## Vis à tête marteau

## Référence: 1148008

### Dimensions

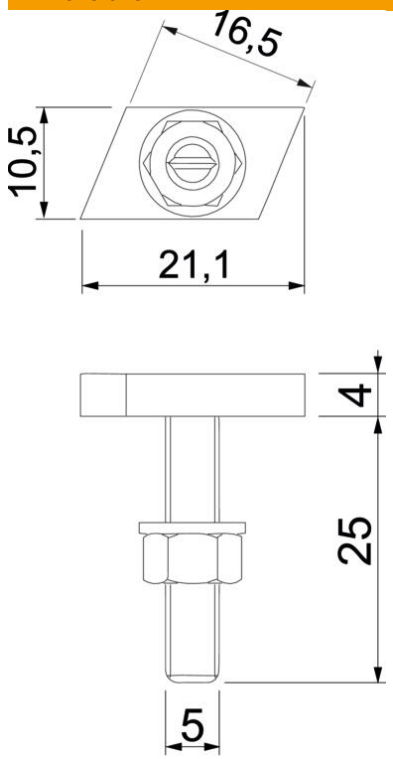


| | |
|---|---|
| Longueur | 21,1 mm |
| Largeur | 10,5 mm |
| Hauteur | 4 mm |
| Cote L | 25 mm |

### Caractéristiques techniques

| | |
|---|---|
| Convient pour rails profilés | oui |
| Filetage | M 5 x 25mm |
| Filetage, métrique | 5 |
| Conformité ROHS | oui |