Walraven Dubbele Schuifmoer

(G3030)

bevestiging aan Walraven RapidRail®



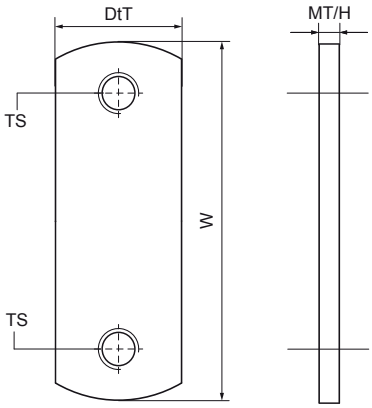

Voordelen & kenmerken

- geschikt voor rail met afmetingen 27x18, 30x15, 30x20, 30x30, 30x45
- materiaal: staal
- elektrolytisch verzinkt

Productnumber	Voor railtype	Schroefdraad maat	Materiaal dikte	Koppelmoment voor installatie	Totale hoogte	Totale breedte	Totale diepte
Referentie letter		*TS*	*MT*	*Tinst*	*H*	*W*	*DtT*
Eenheid			*mm*	*Nm*	*mm*	*mm*	*mm*
6513208	27x18, 30x15, 30x20, 30x30, 38x40	M8	4,00	15	4	23	74