Fiche technique

Vis à tête crochet ZL

Référence: 1148230

Vis à tête crochet pour rail profilé MS5030



22

St Acier

ZL Lamelle de zinc

Données de base

Référence	1148230
Typee	MS50HB M12x60 ZL
Désignation 1	Boulon à tête crochet
Désignation 2	pour rail profilé MS5030
Fabricant	OBO
Dimension	M12x60mm
Matériau	Acier
Surface Norme de surface	Lamelle de zinc
Unité d'emballage minimale	25
Unité de quantité	pc
Poids	10,51 kg
Unité de poids	kg/100 pc
Empreinte CO2 (GWP) du berceau à la porte	0,2981 kg CO2e / 1 Pièce

Fiche technique

Vis à tête crochet ZL

Référence: 1148230

Dimensions

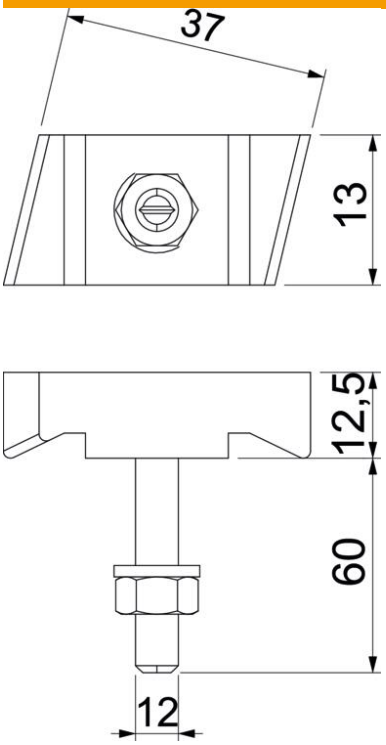

Longueur	43,3 mm
Largeur	13 mm
Hauteur	10 mm

Caractéristiques techniques

Convient pour rails profilés	oui
Filetage	M12x60mm
Filetage, métrique	12
Conformité ROHS	oui