Walraven RVS Schuifmoer

(M2910)

om constructiedelen met de rail te verbinden

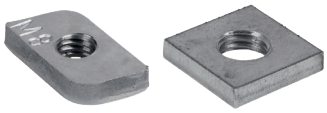

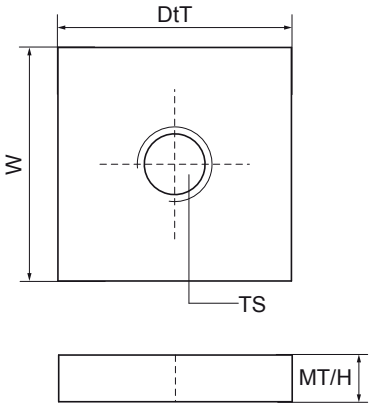

Voordelen & kenmerken

- door de vorm borgt de moer zich in de rail
- materiaal: RVS 1.4401 (AISI 316)

Productnumber	Voor railtype	Schroefdraad maat	Materiaal dikte	Koppelmoment voor installatie	Totale hoogte	Totale breedte	Totale diepte
Referentie letter		*TS*	*MT*	*Tinst*	*H*	*W*	*DtT*
Eenheid			*mm*	*Nm*	*mm*	*mm*	*mm*
6511008	27x18, 30x15, 30x20, 30x30, 38x40	M8	5,00	15	5	26,3	13,8
6511010	27x18, 30x15, 30x20, 30x30, 38x40	M10	5,00	15	5	26,3	13,8
6511012	27x18, 30x15, 30x20, 30x30, 38x40	M12	5,00	30	5	25	25