Technisch specificatieblad

OBOSTRUT Hamerkopbout met veer, voor OBOSTRUT Profielrail
Artikelnummer: 1148476

Hamerkopbout met veer voor gebruik met profielrails MS4121 en MS4141



22

A4	Roestvast staal
2B	blank, nabehandeld

Stamgegevens

Artikelnummer	1148476
Type	MS41HBF M8x30 A4
Omschrijving 1	OBOSTRUT Hamerkopbout met veer
Omschrijving 2	voor OBOSTRUT Profielrail
Fabrikant	OBO
Dimensie	M8x30mm
Materiaal	Roestvast staal
Oppervlak Oppervlaktenorm	blank, nabehandeld
Kleinste verkoop-eenheid	50
Eenheid van hoeveelheid	Stuk
Gewicht	4,8 kg
Eenheid gewicht	kg/100 st.
CO2-voetafdruk (GWP) van wieg tot poort	0,2463 kg CO2e / 1 Stuk

Technisch specificatieblad

OBOSTRUT Hamerkopbout met veer, voor OBOSTRUT Profielrail

Artikelnummer: 1148476

Afmetingen

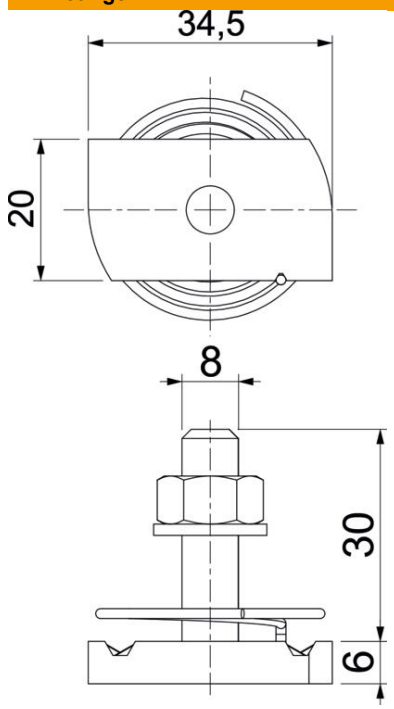

Lengte	34,5 mm
Breedte	20 mm
Hoogte	6 mm
Afm. H	6 mm
Maat L	30 mm

Technische gegevens

Draaimoment	6,2 Nm
Geschikt voor montagerail	ja
Schroefdraad	M 8 x 30
ROHS-conform	ja
Sluitring Ø	16 mm