Technisches Datenblatt

Hakenkopfschraube A4

Artikelnummer: 1148256

Hakenkopfschraube zur Verwendung mit Profilschiene MS5030



CE 22

A4	Edelstahl, rostfrei
2B	blank, nachbehandelt

Stammdaten

Artikelnummer	1148256
Typ	MS50HB M6x30 A4
Bezeichnung 1	Hakenkopfschraube
Bezeichnung 2	für Profilschiene MS5030
Hersteller	OBO
Dimension	M6x30mm
Werkstoff	Edelstahl, rostfrei
Oberfläche Oberflächennorm	blank, nachbehandelt
Kleinste VK-Einheit	50
Mengeneinheit	Stück
Gewicht	7,8 kg
Gewichtseinheit	kg/100 St.
CO2 Fußabdruck (GWP) Cradle-to-Gate	0,3885 kg CO2e / 1 Stück

Technisches Datenblatt

Hakenkopfschraube A4

Artikelnummer: 1148256

Abmessungen

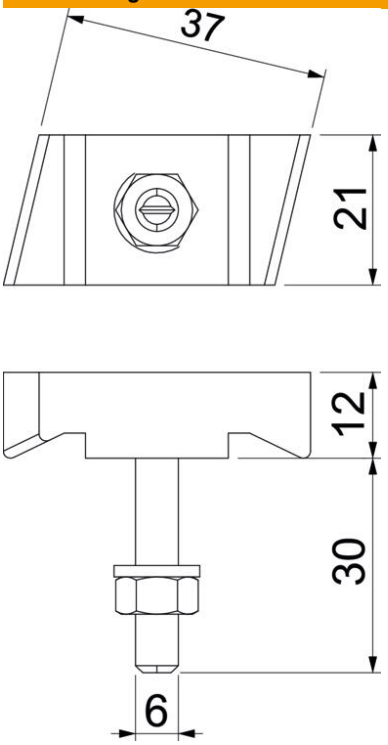

Länge	43 mm
Breite	21 mm
Höhe	12 mm

Technische Daten

Geeignet für Montageschiene	ja
Gewinde	M6x30mm
Gewinde metrisch	6
ROHS Konform	ja