Technisch specificatieblad

OBOSTRUT Hamerkopbout, voor OBOSTRUT Profielrail

Artikelnummer: 1148306

Hamerkopbout met veer voor gebruik met profielrails MS4121 en MS4141

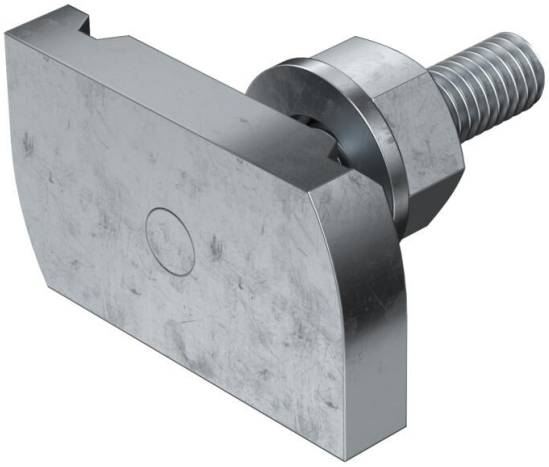

CE 22

St Staal

ZL Zinklamel

Stamgegevens

Artikelnummer	1148306
Type	MS41HB M6x30 ZL
Omschrijving 1	OBOSTRUT Hamerkopbout
Omschrijving 2	voor OBOSTRUT Profielrail
Fabrikant	OBO
Dimensie	M6x30mm
Materiaal	Staal
Oppervlak Oppervlaktenorm	Zinklamel
Kleinste verkoop-eenheid	50
Eenheid van hoeveelheid	Stuk
Gewicht	4 kg
Eenheid gewicht	kg/100 st.
CO2-voetafdruk (GWP) van wieg tot poort	0,102 kg CO2e / 1 Stuk

Technisch specificatieblad

OBOSTRUT Hamerkopbout, voor OBOSTRUT Profielrail

Artikelnummer: 1148306

Afmetingen

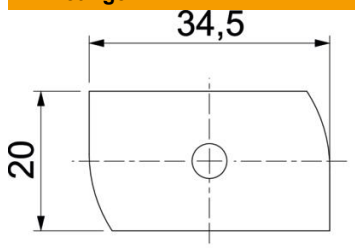

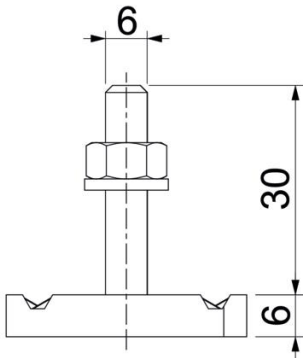

Lengte	34,5 mm
Breedte	20 mm
Hoogte	6 mm
Afm. H	6 mm
Maat L	30 mm

Technische gegevens

Draaimoment	3,3 Nm
Geschikt voor montagerail	ja
Schroefdraad	M 6 x 30
ROHS-conform	ja
Sluitring Ø	12 mm