Technisch specificatieblad

OBOSTRUT Hamerkopbout, voor OBOSTRUT Profielrail

Artikelnummer: 1148338

Hamerkopbout met veer voor gebruik met profielrails MS4121 en MS4141

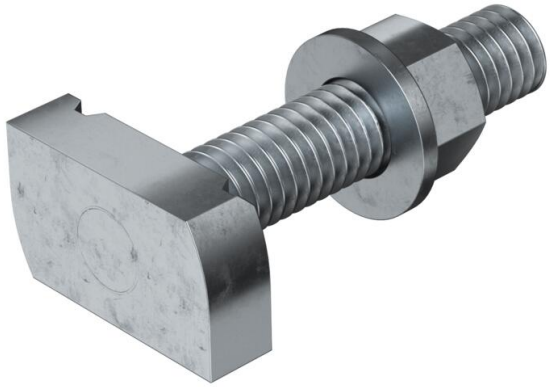

CE 22

St Staal

ZL Zinklamel

Stamgegevens

Artikelnummer	1148338
Type	MS41HB M12x60 ZL
Omschrijving 1	OBOSTRUT Hamerkopbout
Omschrijving 2	voor OBOSTRUT Profielrail
Fabrikant	OBO
Dimensie	M12x60mm
Materiaal	Staal
Oppervlak Oppervlaktenorm	Zinklamel
Kleinste verkoop-eenheid	25
Eenheid van hoeveelheid	Stuk
Gewicht	12,4 kg
Eenheid gewicht	kg/100 st.
CO2-voetafdruk (GWP) van wieg tot poort	0,3158 kg CO2e / 1 Stuk

Technisch specificatieblad

OBOSTRUT Hamerkopbout, voor OBOSTRUT Profielrail

Artikelnummer: 1148338

Afmetingen

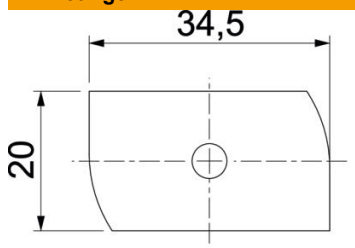

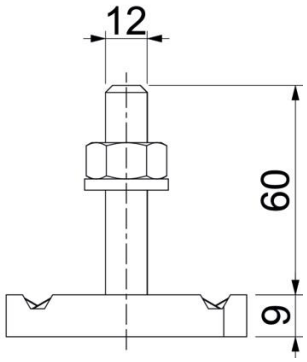

Lengte	34,5 mm
Breedte	20 mm
Hoogte	9 mm
Afm. H	9 mm
Maat L	60 mm

Technische gegevens

Draaimoment	27 Nm
Geschikt voor montagerail	ja
Schroefdraad	M 12 x 60
ROHS-conform	ja
Sluitring Ø	24 mm