Fiche technique

Vis à tête crochet A4

Référence: 1148260

Vis à tête crochet pour rail profilé MS5030



22

A4 Acier inoxydable

2B nu, traité

Données de base

Référence	1148260
Typee	MS50HB M8x30 A4
Désignation 1	Boulon à tête crochet
Désignation 2	pour rail profilé MS5030
Fabricant	OBO
Dimension	M8x30mm
Matériau	Acier inoxydable
Surface Norme de surface	nu, traité
Unité d'emballage minimale	50
Unité de quantité	pc
Poids	8,7 kg
Unité de poids	kg/100 pc
Empreinte CO2 (GWP) du berceau à la porte	0,418 kg CO2e / 1 Pièce

Fiche technique

Vis à tête crochet A4

Référence: 1148260

Dimensions

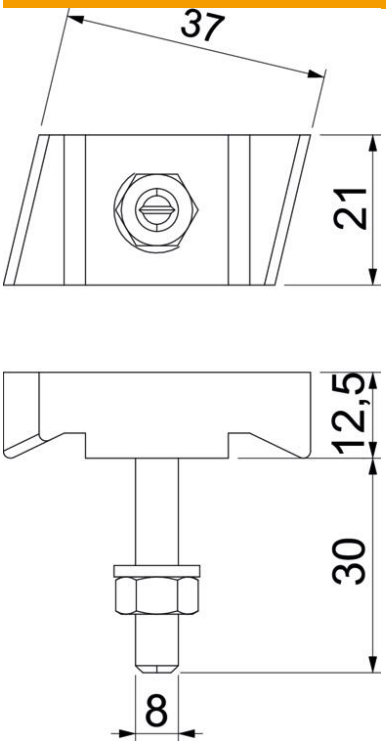

Longueur	43 mm
Largeur	21 mm
Hauteur	12 mm

Caractéristiques techniques

Convient pour rails profilés	oui
Filetage	M8x30mm
Filetage, métrique	8
Conformité ROHS	oui