Fiche technique

Vis à tête marteau A4

Référence: 1148414

Vis à tête marteau pour rails profilés MS4121 et MS4141

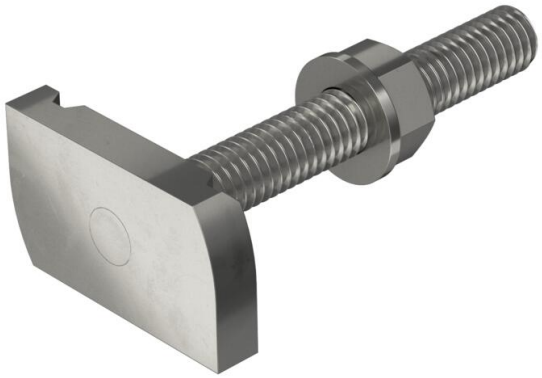

CE

A4	Acier inoxydable
2B	nu, traité

Données de base

Référence	1148414
Typee	MS41HB M8x60 A4
Désignation 1	Boulon à tête losange
Désignation 2	pour rail profilé MS4121/4141
Fabricant	OBO
Dimension	M8x60mm
Matériau	Acier inoxydable
Surface Norme de surface	nu, traité
Unité d'emballage minimale	25
Unité de quantité	pc
Poids	6 kg
Unité de poids	kg/100 pc
Empreinte CO2 (GWP) du berceau à la porte	0,2874 kg CO2e / 1 Pièce

Fiche technique

Vis à tête marteau A4

Référence: 1148414

Dimensions

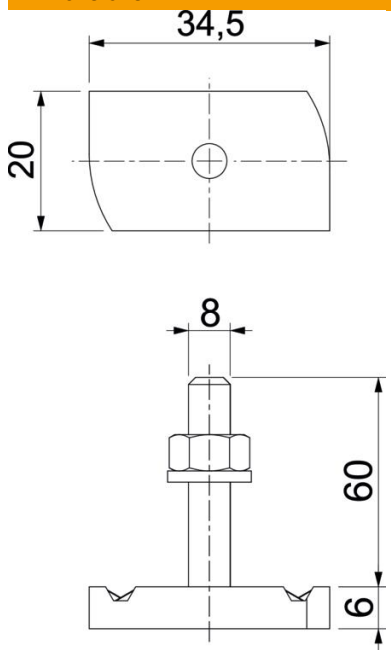

Longueur	34,5 mm
Largeur	20 mm
Hauteur	6 mm
Dimension H	6 mm
Cote L	60 mm

Caractéristiques techniques

Couple de serrage	6,2 Nm
Convient pour rails profilés	oui
Filetage	M 8 x 60
Conformité ROHS	oui
Rondelle plate Ø	16 mm