Technisch specificatieblad

Kanaalklem LKM kanaalbreedte 100 mm

Artikelnummer: 6249884

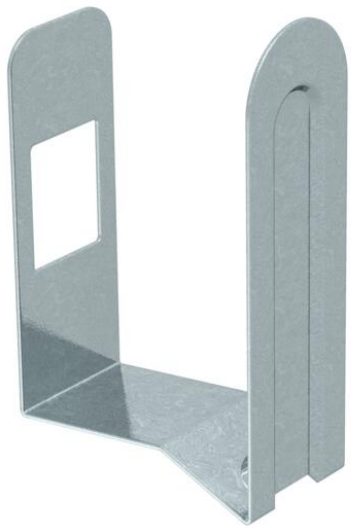

De kanaalklem houdt de geïnstalleerde kabels en leidingen in het kanaal vast en vergemakkelijkt zo de installatie op de wand en het plafond. De kanaalklemmen worden op de sleufgaten geplaatst en op de zijwand ingeklikt. Geschikt voor kanaalbreedte 100 mm.

St Staal

GBP Galvanisch verzinkt, blauw gepassiveerd

Stamgegevens

Artikelnummer	6249884
Type	LKM K80
Omschrijving 1	Kanaalklem
Fabrikant	OBO
Dimensie	80mm
Kleur	zink
Materiaal	Staal
Oppervlak Oppervlaktenorm	Galvanisch verzinkt, blauw gepassiveerd
Kleinste verkoop-eenheid	20
Eenheid van hoeveelheid	Stuk
Gewicht	2,7 kg
Eenheid gewicht	kg/100 st.
CO2-voetafdruk (GWP) van wieg tot poort	0,059 kg CO2e / 1 Stuk

Technisch specificatieblad

Kanaalklem LKM kanaalbreedte 100 mm

Artikelnummer: 6249884

Afmetingen

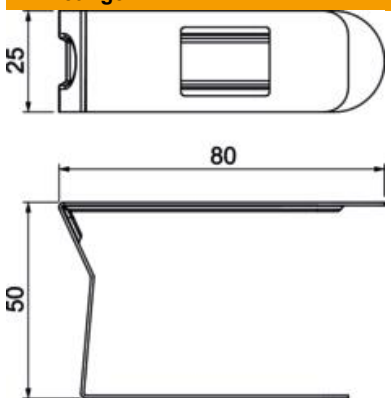

Lengte	25 mm
Breedte	81 mm
Hoogte	49 mm
Maat a	25 mm
Maat b	81 mm
Maat c	49 mm

Technische gegevens

Type bevestiging	Klikbaar
Functiebehoud	nee
voor kanaalafmeting	60 x 100
Halogeenvrij	ja
met potentiaalvereffening	nee
Dekselbreedte	100 mm
Beschermingsgraad	IP 30
Beschermingsgraad IK-code	IK10
zelfblussend	nee
Temperatuurbereik max.	90 °C
Temperatuurbereik min.	-5 °C