Technische Daten/ Technical Data

KLUDI RENON
Waschtisch-Einhandmischer
DN 15

Artikel- Nr.: 420285375

Oberfläche:
53 mattweiß

Artikeltext
Hersteller KLUDI GmbH & Co. KG
Typ: KLUDI RENON
Waschtisch-Einhandmischer
Artikel- Nr.: 420285375

Waschtisch-Armatur
Einhebelmischer
1-Loch Montage
geschlossener Hebel, Metall
seitliche Betätigung
schwenkbarer Auslauf (360°)
Strahlregler M18,5 PCA
Keramik-Kartusche mit Heißwasserbegrenzung
Durchflussmenge bei 3 bar 4,5 l/min.
flexible Druckschläuche G3/8 DVGW zugelassen
Schaftbefestigung
EU-Taxonomie: max. 6 l/min. -
wesentlicher Beitrag (SC) möglich

Produktabbildung/ Product picture

Maßzeichnung/ Dimensional drawing

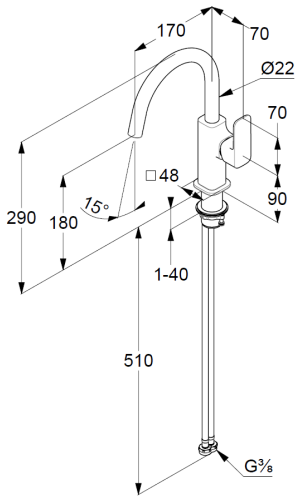
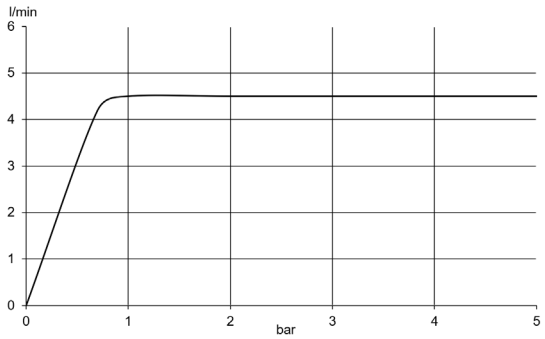
Durchfluss/ Flow rate