# Technisch specificatieblad

## OBOSTRUT Hamerkopbout, voor OBOSTRUT Profielrail

## Artikelnummer: 1148342

Hamerkopbout met veer voor gebruik met profielrails MS4121 en MS4141

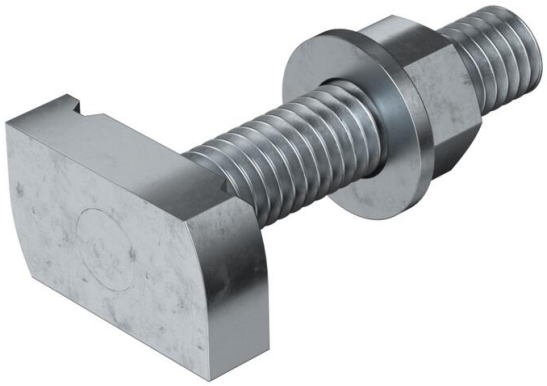

CE 22

St Staal

ZL Zinklamel

### Stamgegevens

| | |
|---|---|
| Artikelnummer | 1148342 |
| Type | MS41HB M12x100ZL |
| Omschrijving 1 | OBOSTRUT Hamerkopbout |
| Omschrijving 2 | voor OBOSTRUT Profielrail |
| Fabrikant | OBO |
| Dimensie | M12x100mm |
| Materiaal | Staal |
| Oppervlak<br>Oppervlaktenorm | Zinklamel |
| Kleinste verkoop-eenheid | 20 |
| Eenheid van hoeveelheid | Stuk |
| Gewicht | 15,95 kg |
| Eenheid gewicht | kg/100 st. |
| CO2-voetafdruk (GWP) van wieg tot poort | 0,4223 kg CO2e / 1 Stuk |

# Technisch specificatieblad

## OBOSTRUT Hamerkopbout, voor OBOSTRUT Profielrail

## Artikelnummer: 1148342

### Afmetingen

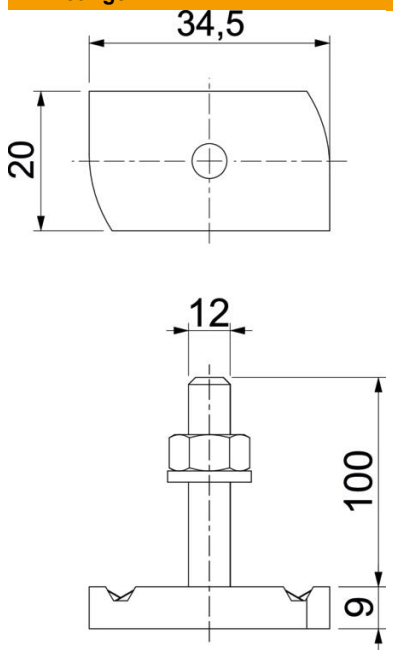


| | |
|---|---|
| Lengte | 34,5 mm |
| Breedte | 20 mm |
| Hoogte | 9 mm |
| Afm. H | 9 mm |
| Maat L | 100 mm |

### Technische gegevens

| | |
|---|---|
| Draaimoment | 27 Nm |
| Geschikt voor montagerail | ja |
| Schroefdraad | M 12 x 100 |
| ROHS-conform | ja |
| Sluitring Ø | 24 mm |