Fiche technique

Vis à tête crochet ZL

Référence: 1148218

Vis à tête crochet pour rail profilé MS5030



22

St Acier

ZL Lamelle de zinc

Données de base

Référence	1148218
Typee	MS50HB M10x30 ZL
Désignation 1	Boulon à tête crochet
Désignation 2	pour rail profilé MS5030
Fabricant	OBO
Dimension	M10x30mm
Matériau	Acier
Surface Norme de surface	Lamelle de zinc
Unité d'emballage minimale	50
Unité de quantité	pc
Poids	7,7 kg
Unité de poids	kg/100 pc
Empreinte CO2 (GWP) du berceau à la porte	0,1904 kg CO2e / 1 Pièce

Fiche technique

Vis à tête crochet ZL

Référence: 1148218

Dimensions

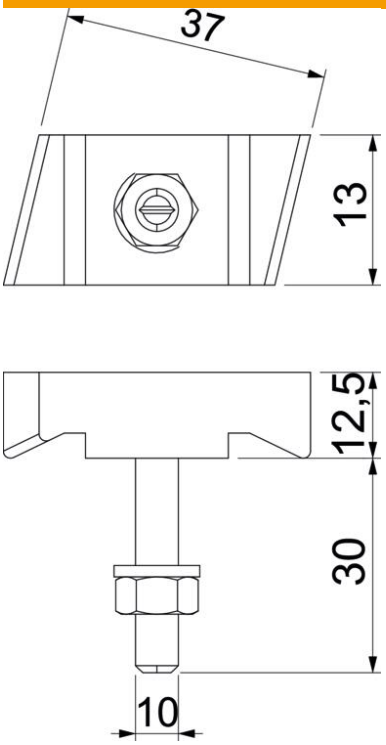

Longueur	43,3 mm
Largeur	13 mm
Hauteur	10 mm

Caractéristiques techniques

Convient pour rails profilés	oui
Filetage	M10x30mm
Filetage, métrique	10
Conformité ROHS	sauf