Fiche technique

Vis à tête marteau ZL

Référence: 1148318

Vis à tête marteau pour rails profilés MS4121 et MS4141

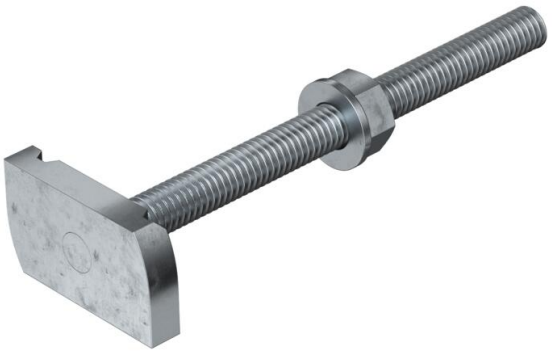

CE 22

St Acier

ZL Lamelle de zinc

Données de base

Référence	1148318
Typee	MS41HB M8x100 ZL
Désignation 1	Boulon à tête losange
Désignation 2	pour rail profilé MS4121/4141
Fabricant	OBO
Dimension	M8x100mm
Matériau	Acier
Surface Norme de surface	Lamelle de zinc
Unité d'emballage minimale	20
Unité de quantité	pc
Poids	7,6 kg
Unité de poids	kg/100 pc
Empreinte CO2 (GWP) du berceau à la porte	0,2041 kg CO2e / 1 Pièce

Fiche technique

Vis à tête marteau ZL

Référence: 1148318

Dimensions

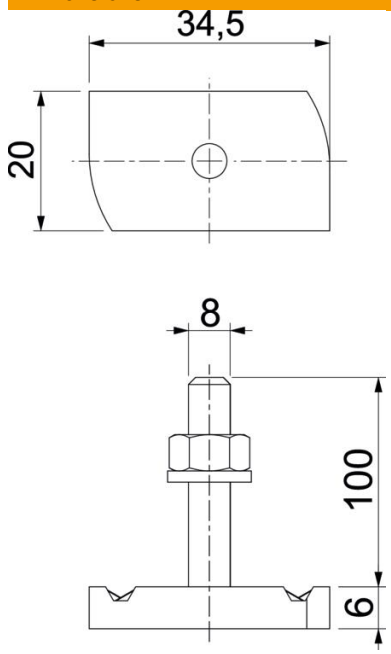

Longueur	34,5 mm
Largeur	20 mm
Hauteur	6 mm
Dimension H	6 mm
Cote L	100 mm

Caractéristiques techniques

Couple de serrage	8 Nm
Convient pour rails profilés	oui
Filetage	M 8 x 100
Conformité ROHS	oui
Rondelle plate Ø	16 mm