Technisch specificatieblad

Hakenkopbout A4

Artikelnummer: 1148280

Haakkopbout voor gebruik met profielrail MS5030



CE 22

A4	Roestvast staal
2B	blank, nabehandeld

Stamgegevens

Artikelnummer	1148280
Type	MS50HB M12x60 A4
Omschrijving 1	Hamerkopbout
Omschrijving 2	voor profielrail MS5030
Fabrikant	OBO
Dimensie	M12x60mm
Materiaal	Roestvast staal
Oppervlak Oppervlaktenorm	blank, nabehandeld
Kleinste verkoop-eenheid	25
Eenheid van hoeveelheid	Stuk
Gewicht	11,65 kg
Eenheid gewicht	kg/100 st.
CO2-voetafdruk (GWP) van wieg tot poort	0,5562 kg CO2e / 1 Stuk

Technisch specificatieblad

Hakenkopbout A4

Artikelnummer: 1148280

Afmetingen

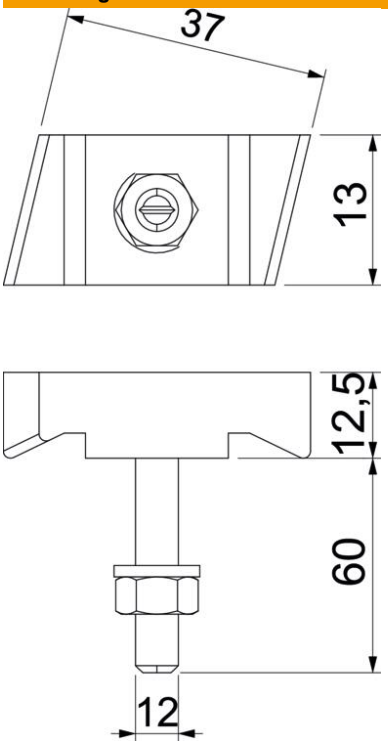

Lengte	43,3 mm
Breedte	13 mm
Hoogte	10 mm

Technische gegevens

Geschikt voor montagerail	ja
Schroefdraad	M12x60mm
Schroefdraad metrisch	12
ROHS-conform	ja