TR 030 top3 UP

Artikelnr.: 0300130

Tijd- en lichtregeling
Digitale schakelklokken

Functiebeschrijving

- Digitale schakelklok met weekprogramma voor wandinbouwmontage
- 1 kanaal
- App-programmering mogelijk
- Veilige overdracht via optionele Bluetooth Low Energy OBELISK top3
- Maximale manipulatiebeveiliging, schakelklokprogramma's kunnen alleen van de app naar de klok worden overgedragen als de Bluetooth OBELISK top3 in de Klok is aangeslotent
- 3 speciale programma's (klein jaarprogramma)
- Cyclusprogramma, toevalsprogramma en impulsprogramma
- 84 geheugenplaatsen
- DuoFix verende steekklemmen
- Tekstgestuurde programmering op het display
- 6 jaar gangreserve
- Interface voor OBELISK top2 geheugenstick (pc-programmering)
- Schakelvoorselectie
- Schakeling continu AAN/UIT
- Geïntegreerde bedrijfsurenteller
- Vakantieprogramma
- PIN-codering
- Automatische zomer-/wintertijdomschakeling
- Afdekraam verkrijgbaar als accessoire voor gebruikelijke schakelaarprogramma's



Technische specificaties

	TR 030 top3 UP
Bedrijfsspanning	230 V AC
Frequentie	50 Hz
Soort montage	Inbouw
Soort contact	Maakcontact
Programma	Weekprogramma
Programmafuncties	AAN-UIT, Impuls, Cyclus
Aantal kanalen	1
Aantal geheugenplaatsen	84
Gangreserve	6 jaar
Schakelvermogen bij 250 V AC, cos φ = 1	10 A
Schakelvermogen bij 250 V AC, cos φ = 0,6	2 A
Gloei-/halogeenlampbelasting	2300 W
LED < 2 W	50 W

	TR 030 top3 UP
LED 2-8 W	600 W
LED > 8 W	600 W
Kortste schakeltijd	1 s
Gangnauwkeurigheid bij 25 °C	typisch ± 0,25 s/dag (Quarts)
Tijdbasis	Quarts
Standby verbruik	~0,4 W
Type aansluiting	Schroefklemmen
Bedieningselementen	4 tiptoetsen
Behuizing- en isolatiemateriaal	Tegen hoge temperaturen bestendige, zelfdovende thermoplasten
Beschermingsgraad	IP 20
Beschermingsklasse	II volgens EN 60 730-1
Omgevingstemperatuur	-5°C ... 55°C

TR 030 top3 UP

Artikelnr.: 0300130

Aansluitschema's

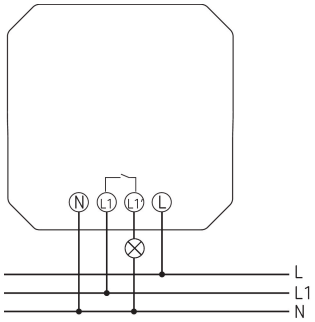

Maattekeningen

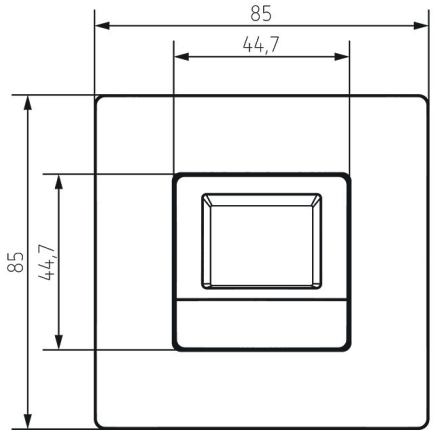

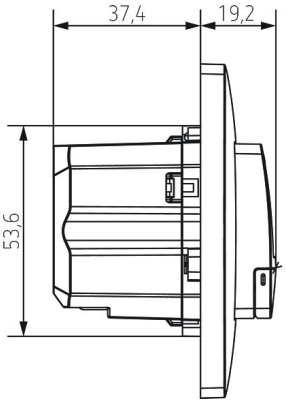

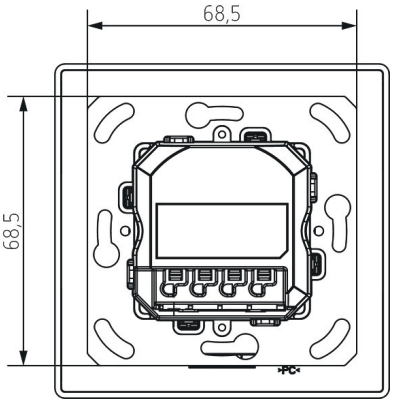

Accessoires

PC-Programmeerset OBELISK top2/3
Artikelnr.: 9070409



Geheugenstick OBELISK top2
Artikelnr.: 9070404



Bluetooth OBELISK top3
Artikelnr.: 9070130



Adapter frame 45A BJBSI WH
Artikelnr.: 9070788

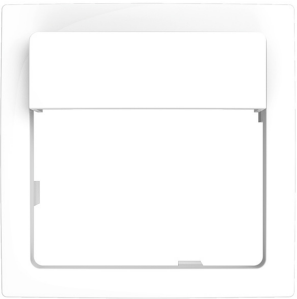

TR 030 top3 UP

Artikelnr.: 0300130

Accessoires

Adapter frame 45A MMP WH
Artikelnr.: 9070790



Adapter frame 45A GS WH
Artikelnr.: 9070791



Adapter frame 45A JAS WH
Artikelnr.: 9070789

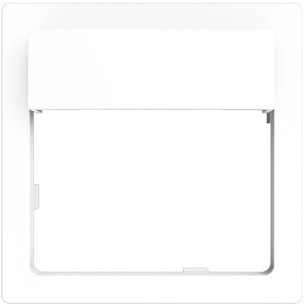

Adapter frame 45A BS WH
Artikelnr.: 9070792

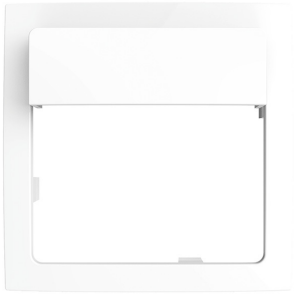

Cover frame theMura FED WH
Artikelnr.: 9070786

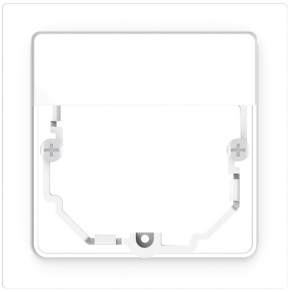

Adapter frame 45A BJRE WH
Artikelnr.: 9070754

Adapter frame 45A MEMP CL
Artikelnr.: 9080004



Adapter frame 45A GIST CL
Artikelnr.: 9080005



Adapter frame 45A BESI CL
Artikelnr.: 9080006



Adapter frame 45A BJBA CL
Artikelnr.: 9080002



Adapter frame 45A JUAS CL
Artikelnr.: 9080003



Adapter frame 45A BJRE CL
Artikelnr.: 9080001



TR 030 top3 UP

Artikelnr.: 0300130

Accessoires

Adapter frame 45A FEED CL
Artikelnr.: 9080007

