Technische Daten/ Technical Data

KLUDI NOVA FONTE
Unterputz-Waschtisch-Wand-Einhandmischer 180
DN 15
Stil: PURA

Artikel- Nr.: 20244N215

Oberfläche:
N2 Brushed Gunmetal PVD

Artikeltext
Hersteller KLUDI GmbH & Co. KG
Typ: KLUDI NOVA FONTE
Unterputz-Waschtisch-Wand-Einhandmischer 180
Artikel- Nr.: 20244N215

Waschtisch-Wand-Armatur
Unterputz-Waschtisch-2-Loch-Wand-Armatur
Ausladung 180mm
Einhebelmischer
Feinbau-Set ohne Unterputz-Rohbau-Set
für Unterputzkörper KLUDI Art. Nr. 38242
geschlossener Hebel, Metall
Strahlregler, S-Pointer M18,5 PCA
Durchflussmenge bei 3 bar 4,5 l/min.
fester Auslauf
EU-Taxonomie: max. 6 l/min. -
wesentlicher Beitrag (SC) möglich

Produktabbildung/ Product picture

Maßzeichnung/ Dimensional drawing

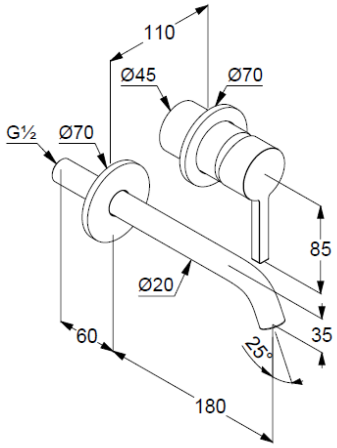
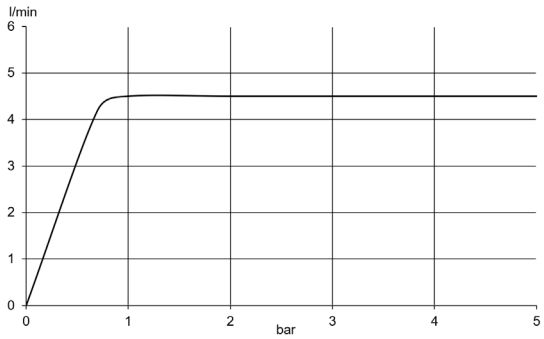
Durchfluss/ Flow rate