Technisch specificatieblad

Binnenhoek Signa Base IE 70170

Artikelnummer: 6132757



Binnenhoek als hulpstuk voor richtingsverandering voor het installatiekanaal Signa Base.
Schuin afgesneden binnenhoek om op onderstuk te klikken. Hoek instelbaar.

PC/ ABS Polycarbonaat/acrylnitriel-butadieen-styrol

Stamgegevens

Artikelnummer	6132757
Type	BRK IE70170 lgr
Omschrijving 1	Binnenhoek
Omschrijving 2	SIGNA BASE 70x170 7035
Fabrikant	OBO
Kleur	lichtgrijs; RAL 7035
Materiaal	Polycarbonaat/acrylnitriel-butadieen-styrol
Kleinste verkoop-eenheid	1
Eenheid van hoeveelheid	Stuk
Gewicht	15,55 kg
Eenheid gewicht	kg/100 st.
CO2-voetafdruk (GWP) van wieg tot poort	1,1234 kg CO2e / 1 Stuk

Technisch specificatieblad

Binnenhoek Signa Base IE 70170

Artikelnummer: 6132757

Afmetingen

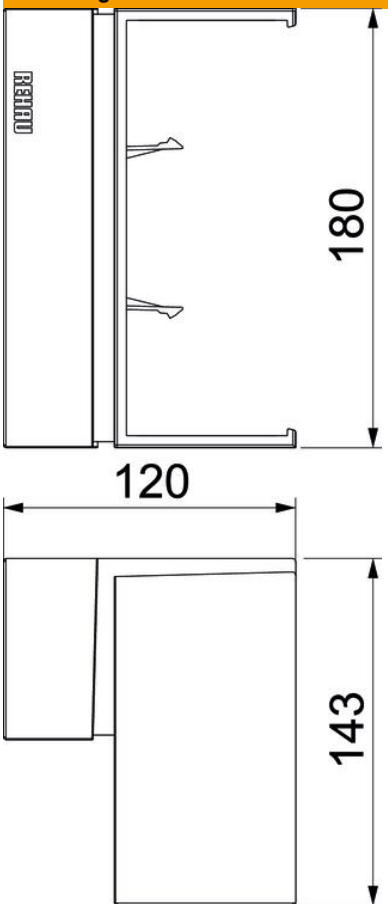

Lengte	120 mm
Breedte	143 mm
Hoogte	180 mm

Technisch specificatieblad

Binnenhoek Signa Base IE 70170

Artikelnummer: 6132757

Technische gegevens

Aantal deksels	1
Uitvoering	Hulpstuk
Vorm	Asymmetrisch
Halogeenvrij	ja
Kabelklem	ja
Kanaalverbinder	ja
Montagetype van deksels	overlappend
Montagegat in bodem	ja
Dekselbreedte	80 mm
Breedte bovenstuk 2	0 mm
Breedte bovenstuk 3	0 mm
Beschermingsgraad	IP40
Beschermfolie	ja
Beschermingsgraad IK-code	IK07
Temperatuurbereik max.	60 °C
Temperatuurbereik min.	-5 °C
Hoekbereik max.	93 mm
Hoekbereik min.	85 mm