Technisches Datenblatt

Inneneck Signa Base IE 70170

Artikelnummer: 6132757



Inneneck als Formteil zur Richtungsänderung für den Geräteeinbaukanal Signa Base.
Schnittkaschierendes Inneneck zum Aufrasten auf das Unterteil.
Winkelverstellbar.

PC/ABS Polycarbonat/Acrylnitril-Butadien-Styrol

Stammdaten

Artikelnummer	6132757
Typ	BRK IE70170 lgr
Bezeichnung 1	Inneneck
Bezeichnung 2	SIGNA BASE 70x170 7035
Hersteller	OBO
Farbe	lichtgrau; RAL 7035
Werkstoff	Polycarbonat/Acrylnitril-Butadien-Styrol
Kleinste VK-Einheit	1
Mengeneinheit	Stück
Gewicht	15,55 kg
Gewichtseinheit	kg/100 St.
CO2 Fußabdruck (GWP) Cradle-to-Gate	1,1234 kg CO2e / 1 Stück

Technisches Datenblatt

Inneneck Signa Base IE 70170

Artikelnummer: 6132757

Abmessungen

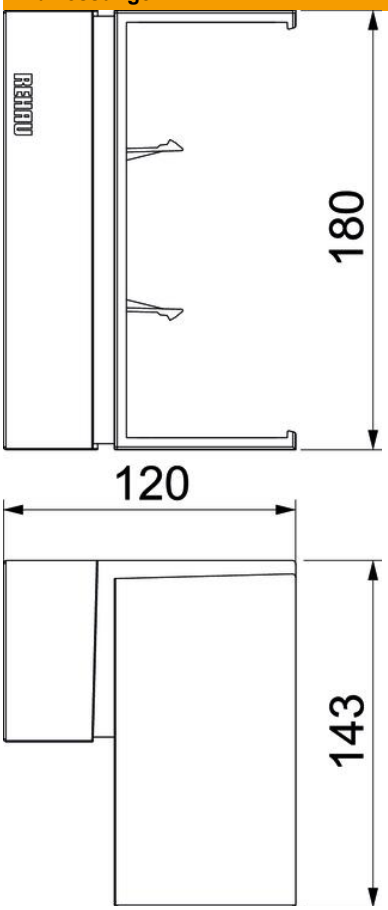

Länge	120 mm
Breite	143 mm
Höhe	180 mm

Technisches Datenblatt

Inneneck Signa Base IE 70170

Artikelnummer: 6132757

Technische Daten

Anzahl der Oberteile	1
Ausführung	Haubenformteil
Form	asymmetrisch
Halogenfrei	ja
Kabelhalteklammer	ja
Kanalverbinder	ja
Montageart der Oberteile	übergreifend
Montagelochung im Boden	ja
Oberteilbreite	80 mm
Oberteilbreite 2	0 mm
Oberteilbreite 3	0 mm
Schutzart	IP40
Schutzfolie	ja
Schutzgrad IK-Code	IK07
Temperatureinsatzbereich max.	60 °C
Temperatureinsatzbereich min.	-5 °C
Winkelbereich max.	93 mm
Winkelbereich min.	85 mm