Technisches Datenblatt

Inneneck Signa Base IE 70130

Artikelnummer: 6132754



Inneneck als Formteil zur Richtungsänderung für den Geräteeinbaukanal Signa Base.
Schnittkaschierendes Inneneck zum Aufrasten auf das Unterteil.
Winkelverstellbar.

PC/ABS Polycarbonat/Acrylnitril-Butadien-Styrol

Stammdaten

Artikelnummer	6132754
Typ	BRK IE70130 lgr
Bezeichnung 1	Inneneck
Bezeichnung 2	SIGNA BASE 70x130 7035
Hersteller	OBO
Farbe	lichtgrau; RAL 7035
Werkstoff	Polycarbonat/Acrylnitril-Butadien-Styrol
Kleinste VK-Einheit	1
Mengeneinheit	Stück
Gewicht	14,21 kg
Gewichtseinheit	kg/100 St.
CO2 Fußabdruck (GWP) Cradle-to-Gate	1,0051 kg CO2e / 1 Stück

Technisches Datenblatt

Inneneck Signa Base IE 70130

Artikelnummer: 6132754

Abmessungen

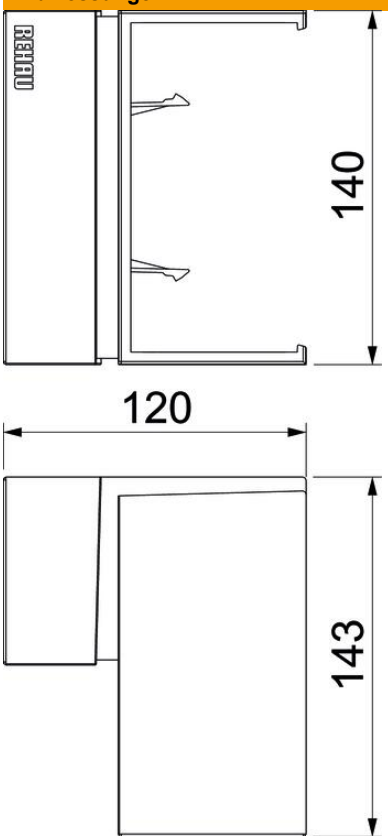

Länge	120 mm
Breite	143 mm
Höhe	140 mm

Technische Daten

Anzahl der Oberteile	0
Ausführung	Haubenformteil
Form	asymmetrisch
Halogenfrei	ja
Kabelhalteklammer	nein
Kanalverbinder	nein
Montageart der Oberteile	übergreifend
Montagelochung im Boden	nein
ROHS Konform	ja
Schutzart	IP40
Schutzfolie	nein
Schutzgrad IK-Code	IK07
Temperatureinsatzbereich max.	60 °C
Temperatureinsatzbereich min.	-5 °C
Winkelbereich max.	93 mm
Winkelbereich min.	85 mm