Technisch specificatieblad

Montagerail MS4182, sleuf 22 mm, dubbel, FT, geperforeerd

Artikelnummer: 1122671

Montagerail met doorlopende bodemperforatie, zware uitvoering, met 22 mm sleufbreedte. In dubbele uitvoering, dat wil zeggen dat twee montagerails op de bodem met elkaar zijn verbonden (geklikt).

U 22

St Staal

FT thermisch verzinkt

Stamgegevens

Artikelnummer	1122671
Type	MS4182P3000FT
Omschrijving 1	Profielrail
Omschrijving 2	geperf., sleufbreedte 22 mm
Fabrikant	OBO
Dimensie	3000x41x82
Materiaal	Staal
Oppervlak	thermisch verzinkt
Oppervlaktenorm	DIN EN ISO 1461
Kleinste verkoop-eenheid	3
Eenheid van hoeveelheid	Meter
Gewicht	402,2 kg
Eenheid gewicht	kg/100 m
CO2-voetafdruk (GWP) van wieg tot poort	8,9341 kg CO2e / 1 Meter

Technisch specificatieblad

Montagerail MS4182, sleuf 22 mm, dubbel, FT, geperforeerd

Artikelnummer: 1122671

Afmetingen

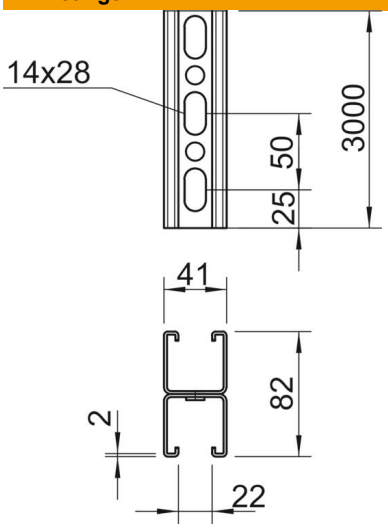

Lengte	3.000 mm
Breedte	41 mm
Hoogte	82 mm
Maat L	3.000 mm

Technische gegevens

Afbreekbaar	nee
Soort perforatie	Steun geperforeerd
Uitvoering	Dubbel profiel
Functiebehoud	nee
Gatgrootte	14x28 mm
Materiaaldikte	2 mm
Met vertanding	ja
Profielvorm	C-profiel
Sleufbreedte	22 mm
Statische waarde A	4,9 cm^2
Statische waarde Iy	30,69 cm^4
Statische waarde Iz	15,11 cm^4
Statische waarde Wy	2,51 cm^3
Statische waarde Wz	2,69 cm^3