Fiche technique

Vis à tête crochet ZL

Référence: 1148226

Vis à tête crochet pour rail profilé MS5030



22

St Acier

ZL Lamelle de zinc

Données de base

Référence	1148226
Typee	MS50HB M12x30 ZL
Désignation 1	Boulon à tête crochet
Désignation 2	pour rail profilé MS5030
Fabricant	OBO
Dimension	M12x30mm
Matériau	Acier
Surface Norme de surface	Lamelle de zinc
Unité d'emballage minimale	50
Unité de quantité	pc
Poids	9 kg
Unité de poids	kg/100 pc
Empreinte CO2 (GWP) du berceau à la porte	0,2296 kg CO2e / 1 Pièce

Fiche technique

Vis à tête crochet ZL

Référence: 1148226

Dimensions

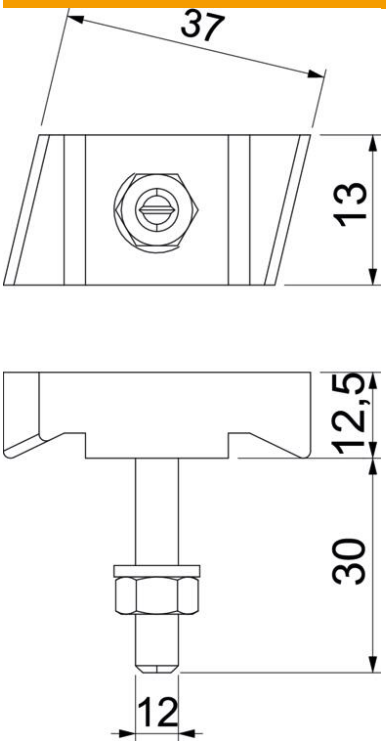

Longueur	43,3 mm
Largeur	13 mm
Hauteur	10 mm

Caractéristiques techniques

Convient pour rails profilés	oui
Filetage	M12x30mm
Filetage, métrique	12
Conformité ROHS	oui