Productinformatieblad

Specificaties



Harmony K1 / K2 - Nokschakelaar ampèremeter - 3 kringen - 90° - 12A - Schroeven

K1F003MLH

EAN Code: 3389110979183

Prijs: 49,95 EUR

Hoofd

range of product	Harmony K
product of component type	Complete nokkenschakelaar
naam component	K1
Ith conventionele thermische stroom in vrije lucht	12 A
montage product	Vooraan gemonteerd
bevestigingsmethode	Multibevestiging
type kop nokkenschakelaar	Met voorpaneel 45 x 45 mm
type operator	Zwart hendel, lengte = 35 mm
draaihendel vergrendeld met hangslot	Zonder
presentatie van bijschrift	Met metallic etiket, 0 - L1 - L2 - L3 zwart DESC
nokschakelfunctie	Schakelaar ampèremeter
terug	Zonder
type meting	Voor 3 circuits
uit-positie	Met Uit-positie
schakelposities	Rechts: 0° - 90° - 180° - 270°
IP beschermingsgraad	IP40 In overeenstemming met IEC 529 IP40 In overeenstemming met NF C 20-010

Complementair

schakelhoek	90 °
Ui nom isolatiespanning	690 V (vervuilingsgraad) 3) In overeenstemming met IEC 60947-1
Ithe conventionele omsloten thermische stroom	10 A
nominaal bedrijfsvermogen in W	10500 W AC-21, 500...660 V 3 fases In overeenstemming met IEC 60947-3 1100 W AC-3, 230 V 3 fases In overeenstemming met IEC 60947-3 1500 W AC-23A, 230 V 3 fases In overeenstemming met IEC 60947-3 1500 W AC-3, 400 V 1 fase In overeenstemming met IEC 60947-3 1500 W AC-3, 400 V 3 fases In overeenstemming met IEC 60947-3 1500 W AC-3, 500 V 3 fases In overeenstemming met IEC 60947-3 1500 W AC-3, 690 V 3 fases In overeenstemming met IEC 60947-3 2200 W AC-23A, 400 V 3 fases In overeenstemming met IEC 60947-3 2200 W AC-23A, 500 V 3 fases In overeenstemming met IEC 60947-3 2200 W AC-23A, 690 V 3 fases In overeenstemming met IEC 60947-3 4800 W AC-21, 230 V 3 fases In overeenstemming met IEC 60947-3 600 W AC-3, 230 V 1 fase In overeenstemming met IEC 60947-3 8300 W AC-21, 400 V 3 fases In overeenstemming met IEC 60947-3

De weergegeven prijs is de adviesprijs in euro excl. BTW. Deze kan onderhevig zijn aan korting. Neem contact op met uw lokale distributeur of detailhandel voor de daadwerkelijke prijs

Disclaimer: Deze documentatie is niet bedoeld als vervanging voor en mag niet worden gebruikt voor het bepalen van de geschiktheid of betrouwbaarheid van deze producten voor specifieke gebruikerstoepassingen

Ie nominale operationele gelijkstroom	1 A om 500 V AC-15 In overeenstemming met IEC 60947-5-1 2 A om 400 V AC-15 In overeenstemming met IEC 60947-5-1 3 A om 230 V AC-15 In overeenstemming met IEC 60947-5-1 1,8 A om 690 V AC-3 3 fases In overeenstemming met IEC 60947-3 2,8 A om 500 V AC-3 3 fases In overeenstemming met IEC 60947-3 2,8 A om 690 V AC-23A 3 fases In overeenstemming met IEC 60947-3 3,3 A om 400 V AC-3 3 fases In overeenstemming met IEC 60947-3 3,8 A om 500 V AC-23A 3 fases In overeenstemming met IEC 60947-3 4,6 A om 230 V AC-3 3 fases In overeenstemming met IEC 60947-3 4,8 A om 400 V AC-23A 3 fases In overeenstemming met IEC 60947-3 5,6 A om 230 V AC-23A 3 fases In overeenstemming met IEC 60947-3
elektrische duurzaamheid	1000000 cycles AC-15 1000000 cycles AC-21 500000 cycles AC-23 500000 cycles AC-3
maximale operationele snelheid	2,5 cyc/mn AC-21 2,5 cyc/mn AC-23 2,5 cyc/mn AC-3 8,333 cyc/mn AC-15
kortsluitstroom	10000 A
kortsluitbeveiliging	16 A patroon zekering, type gG
Uimp toegekende schokgolfspanning	4 kV in isolerende functie 6 kV In overeenstemming met IEC 60947-1
werking contacten	Slow-break
positieve opening	Met
elektrische aansluiting	Vaste schroefklemaansluitingen flexibel, klemvermogen: 2 x 1,5 mm² Vaste schroefklemaansluitingen vast, klemvermogen: 1 x 2,5 mm²
mechanical durability	1000000 cycles
CAD totale breedte	45 mm
CAD totale hoogte	45 mm
CAD totale diepte	97 mm
net weight	0,17 kg

Omgeving

normen	CENELEC EN 50013 EN/IEC 60947-3 voor vermogenskring EN/IEC 60947-5-1 voor stuurkring
productcertificaten	CSA 240 V 1 hp 1 fase CSA 240 V 3 hp 3 fases 2 pool(s) UL 240 V 1 hp 3 fases UL 240 V 0,33 hp 1 fase 2 pool(s)
beschermende behandeling	TC
ambient air temperature for operation	-25…55 °C
ambient air temperature for storage	-40…70 °C
schokbestendigheid	30 gn In overeenstemming met IEC 68-2-27
trillingsweerstand	5 gn (f = 10…150 Hz) In overeenstemming met IEC 68-2-6
beschermingsklasse tegen elektrische schokken	Klasse II In overeenstemming met IEC 536 Klasse II In overeenstemming met NF C 20-030

Verpakkingseenheid

Eenheidstype van verpakking 1	PCE
Aantal eenheden in verpakking 1	1
verpakking 1 hoogte	6,600 cm

verpakking 1 breedte	6,600 cm
verpakking 1 lengte	11,200 cm
verpakking_1_gewicht	180,000 g
Eenheidstype van verpakking 2	S03
Aantal eenheden in verpakking 2	40
verpakking 2 hoogte	30 cm
verpakking 2 breedte	30 cm
verpakking 2 lengte	40 cm
verpakking 2 gewicht	7,655 kg
Eenheidstype van verpakking 3	P06
Aantal eenheden in verpakking 3	320
verpakking_3_hoogte	75,000 cm
verpakking 3 breedte	60,000 cm
verpakking 3 lengte	80,000 cm
verpakking 3 gewicht	70,820 kg

contractuele waarborg

Garantie (in maanden)	18

Environmental Data

Schneider Electric wil tegen 2050 de Net Zero-status hebben bereikt via partnerschappen in de toeleveringsketen, materialen met een lagere impact en circulariteit via onze doorlopende campagne "Use Better, Use Longer, Use Again" om de levensduur van producten en de recycleerbaarheid te verlengen.

Uitleg van Environmental Data >

Hoe evalueren we de duurzaamheid van producten? >

Milieuvoetafdruk

Totale levenscyclus ecologische voetafdruk	**7 kg CO2 eq.**
Koolstofvoetafdruk van de fabricagefase [A1–A3]	**5 kg CO2 eq.**
Koolstofvoetafdruk van de distributiefase [A4]	**0.2 kg CO2 eq.**
Koolstofvoetafdruk van de installatiefase [A5]	**0 kg CO2 eq.**
Koolstofvoetafdruk van de gebruiksfase [B2, B3, B4, B6]	**1 kg CO2 eq.**
Koolstofvoetafdruk van de einde-levensfase [C1–C4]	**0.3 kg CO2 eq.**
Milieu Profiel	**Milieuprofiel van het product**

Use Better

Materialen en verpakking

Pakket met gerecycleerd karton	**Nee**
Verpakkingen zonder kunststof	**Nee**
RoHS-richtlijn van de EU	**Conform**
REACh-verordening	**Referentie bevat geen SVHC boven drempelwaarde**

Use Again

Herverpakken en herfabriceren

Percentage mogelijke recycleerbaarheid	**39**
Circulair Profiel	**Geen specifieke recycling vereist**
Terugname	**Ja**
WEEE-label	**Het product moet op markten van de Europese Unie worden afgevoerd volgens specifieke afvalinzamelingsregels en mag nooit in een gewone vuilnisbak terechtkomen.**

Dimensions Drawings

Operating Head and Body

Front Mounting "Multi-Fixing"

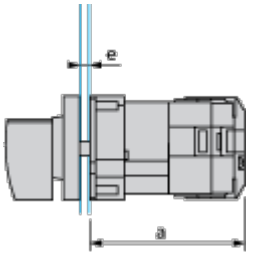

a 73 mm/2.87 in.

e support panel thickness 1 mm to 6 mm./0.039 in. to 0.24 in.

Technical Description

Link Positions (Factory Mounted)

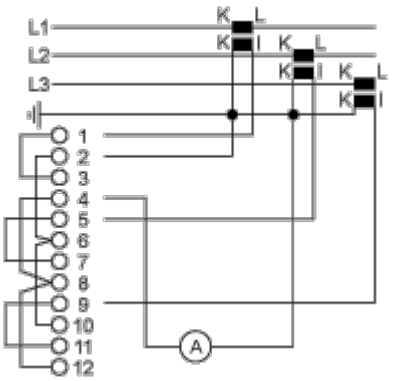

Marking

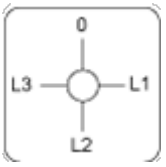

Angular Position of Switch

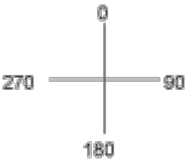

Switching Program

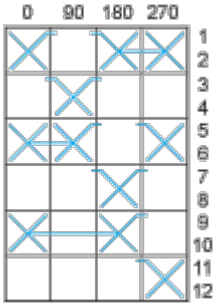

Convention Used for Switching Program Representation

Contact closed

Contact closed in 2 positions and maintained between the 2 positions

Sealed assembly for auto-maintain control

Overlapping contacts

Spring return position: for a switching angle of 90°, spring return is over 30° after the last position (for a maximum of 3 simultaneous contacts).

Example:

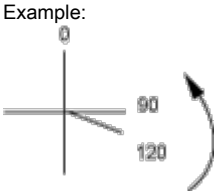

Image of product / Alternate images

Alternative






0
1

