Technisch specificatieblad

Binnenhoek Signa Base IE 70130

Artikelnummer: 6132753



Binnenhoek als hulpstuk voor richtingsverandering voor het installatiekanaal Signa Base.
Schuin afgesneden binnenhoek om op onderstuk te klikken. Hoek instelbaar.

PC/ ABS Polycarbonaat/acrylnitriel-butadieen-styrol

Stamgegevens

Artikelnummer	6132753
Type	BRK IE70130 rws
Omschrijving 1	Binnenhoek
Omschrijving 2	SIGNA BASE 70x130 9010
Fabrikant	OBO
Dimensie	120x143x140
Kleur	zuiver wit; RAL 9010
Materiaal	Polycarbonaat/acrylnitriel-butadieen-styrol
Kleinste verkoop-eenheid	1
Eenheid van hoeveelheid	Stuk
Gewicht	16,25 kg
Eenheid gewicht	kg/100 st.
CO2-voetafdruk (GWP) van wieg tot poort	1,0285 kg CO2e / 1 Stuk

Technisch specificatieblad

Binnenhoek Signa Base IE 70130

Artikelnummer: 6132753

Afmetingen

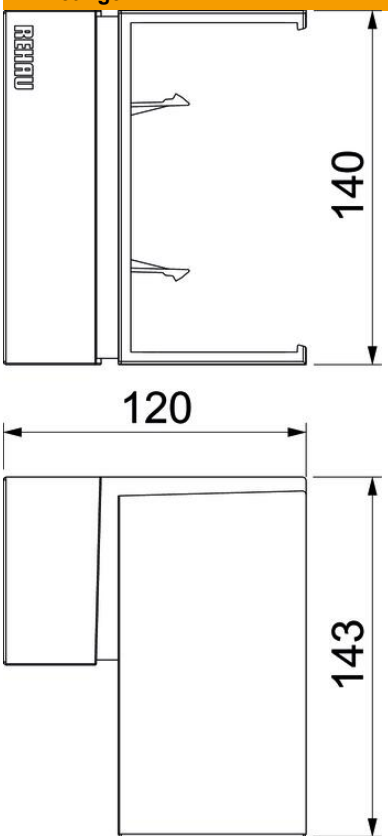

Lengte	120 mm
Breedte	143 mm
Hoogte	140 mm

Technische gegevens

Aantal deksels	0
Uitvoering	Hulpstuk
Vorm	Asymmetrisch
Halogeenvrij	ja
Kabelklem	nee
Kanaalverbinder	nee
Montagetype van deksels	overlappend
Montagegat in bodem	nee
ROHS-conform	ja
Beschermingsgraad	IP40
Beschermfolie	nee
Beschermingsgraad IK-code	IK07
Temperatuurbereik max.	60 °C
Temperatuurbereik min.	-5 °C
Hoekbereik max.	93 mm
Hoekbereik min.	85 mm