Technisches Datenblatt

Inneneck Signa Base IE 70130

Artikelnummer: 6132753



Inneneck als Formteil zur Richtungsänderung für den Geräteeinbaukanal Signa Base.
Schnittkaschierendes Inneneck zum Aufrasten auf das Unterteil.
Winkelverstellbar.

PC/ ABS Polycarbonat/Acrylnitril-Butadien-Styrol

Stammdaten

Artikelnummer	6132753
Typ	BRK IE70130 rws
Bezeichnung 1	Inneneck
Bezeichnung 2	SIGNA BASE 70x130 9010
Hersteller	OBO
Dimension	120x143x140
Farbe	reinweiß; RAL 9010
Werkstoff	Polycarbonat/Acrylnitril-Butadien-Styrol
Kleinste VK-Einheit	1
Mengeneinheit	Stück
Gewicht	16,25 kg
Gewichtseinheit	kg/100 St.
CO2 Fußabdruck (GWP) Cradle-to-Gate	1,0285 kg CO2e / 1 Stück

Technisches Datenblatt

Inneneck Signa Base IE 70130

Artikelnummer: 6132753

Abmessungen

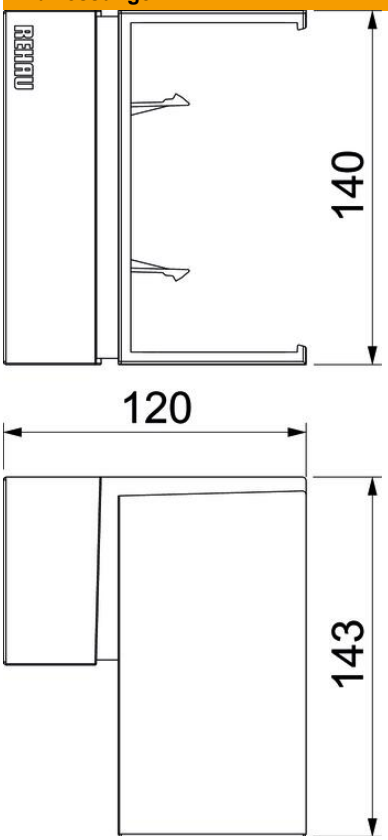

Länge	120 mm
Breite	143 mm
Höhe	140 mm

Technische Daten

Anzahl der Oberteile	0
Ausführung	Haubenformteil
Form	asymmetrisch
Halogenfrei	ja
Kabelhalteklammer	nein
Kanalverbinder	nein
Montageart der Oberteile	übergreifend
Montagelochung im Boden	nein
ROHS Konform	ja
Schutzart	IP40
Schutzfolie	nein
Schutzgrad IK-Code	IK07
Temperatureinsatzbereich max.	60 °C
Temperatureinsatzbereich min.	-5 °C
Winkelbereich max.	93 mm
Winkelbereich min.	85 mm