Technisch specificatieblad

Hakenkopbout A4

Artikelnummer: 1148276

Haakkopbout voor gebruik met profielrail MS5030

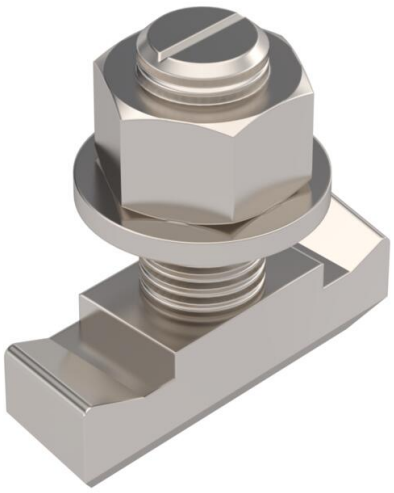

22

A4 Roestvast staal

2B blank, nabehandeld

Stamgegevens

Artikelnummer	1148276
Type	MS50HB M12x30 A4
Omschrijving 1	Hamerkopbout
Omschrijving 2	voor profielrail MS5030
Fabrikant	OBO
Dimensie	M12x30mm
Materiaal	Roestvast staal
Oppervlak Oppervlaktenorm	blank, nabehandeld
Kleinste verkoop-eenheid	50
Eenheid van hoeveelheid	Stuk
Gewicht	9 kg
Eenheid gewicht	kg/100 st.
CO2-voetafdruk (GWP) van wieg tot poort	0,4289 kg CO2e / 1 Stuk

Technisch specificatieblad

Hakenkopbout A4

Artikelnummer: 1148276

Afmetingen

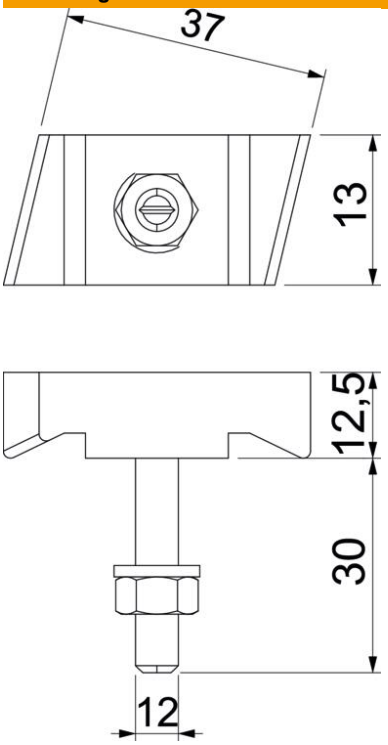

Lengte	43,3 mm
Breedte	13 mm
Hoogte	10 mm

Technische gegevens

Geschikt voor montagerail	ja
Schroefdraad	M12x30mm
Schroefdraad metrisch	12
ROHS-conform	ja