Technisches Datenblatt

Hakenkopfschraube A4

Artikelnummer: 1148276

Hakenkopfschraube zur Verwendung mit Profilschiene MS5030

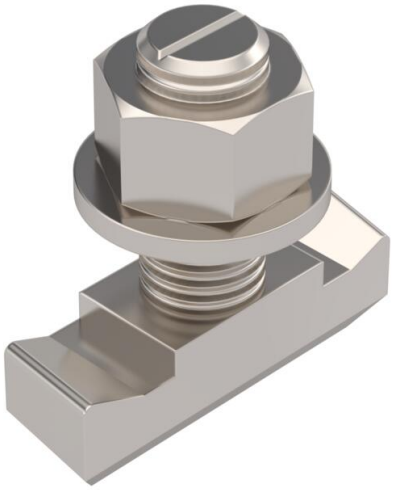

CE 22

A4	Edelstahl, rostfrei
2B	blank, nachbehandelt

Stammdaten

Artikelnummer	1148276
Typ	MS50HB M12x30 A4
Bezeichnung 1	Hakenkopfschraube
Bezeichnung 2	für Profilschiene MS5030
Hersteller	OBO
Dimension	M12x30mm
Werkstoff	Edelstahl, rostfrei
Oberfläche Oberflächennorm	blank, nachbehandelt
Kleinste VK-Einheit	50
Mengeneinheit	Stück
Gewicht	9 kg
Gewichtseinheit	kg/100 St.
CO2 Fußabdruck (GWP) Cradle-to-Gate	0,4289 kg CO2e / 1 Stück

Technisches Datenblatt

Hakenkopfschraube A4

Artikelnummer: 1148276

Abmessungen

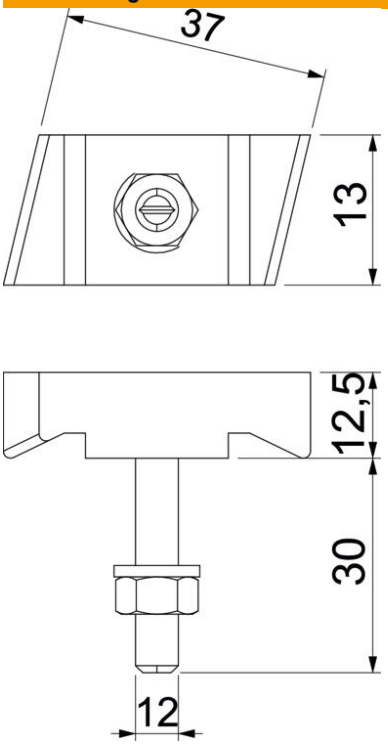

Länge	43,3 mm
Breite	13 mm
Höhe	10 mm

Technische Daten

Geeignet für Montageschiene	ja
Gewinde	M12x30mm
Gewinde metrisch	12
ROHS Konform	ja