LAUFEN

REF: H4039221122661

LANI

Meuble sous lavabo 450, 2 tiroirs, pour lavabo Kartell • LAUFEN H815331

COULEUR ET FINITION

266 Gris traffic

Combinaison des portes et des tiroirs : 2 Tiroirs

Commodity Code/Import Code Number for Foreign Trad : 94036090

Poids net / kg : 20,5

Position du lavabo : Central

Structure du meuble : Tiroirs

Type d'installation : Suspendu

DESSINS TECHNIQUES

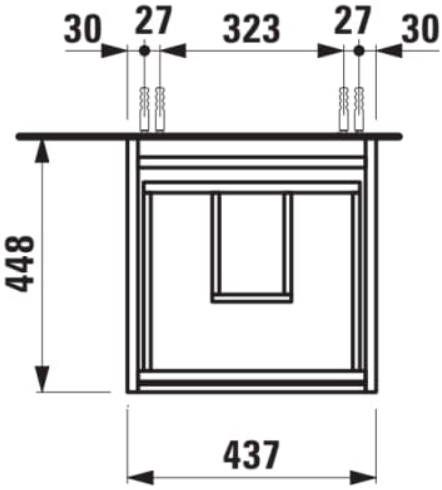

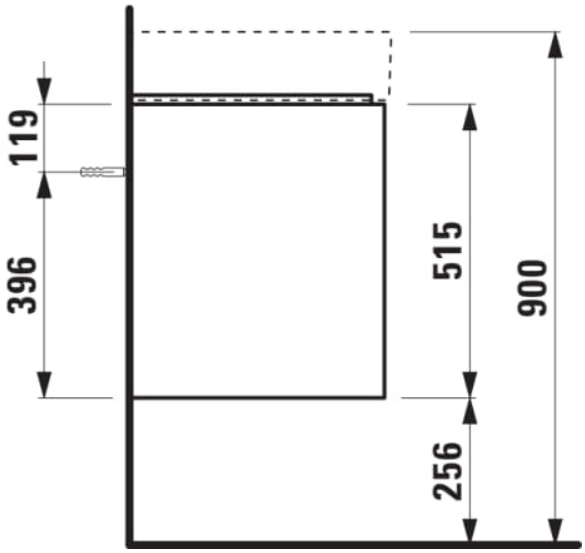

© Copyright 2026, LAUFEN Bathrooms AG | https://www.laufen.com/produits/meuble-sous-lavabo-4502tiroirs-lavabo-kartell-laufen-h815331-H403922112...1?sku=H4039221122661

COMPATIBLE AVEC

Lave-mains avec écoulement caché

H815331...1111

© Copyright 2026, LAUFEN Bathrooms AG | https://www.laufen.com/produits/meuble-sous-lavabo-4502tiroirs-lavabo-kartell-laufen-h815331-H403922112...1?sku=H4039221122661

LANI

Grâce à son design élancé et intemporel, la série de meubles LANI, aussi pratique qu'esthétique, s'harmonise parfaitement avec LUA. Elle peut aussi être parfaitement combinée avec d'autres collections de salles de bains LAUFEN. Il est ainsi possible de créer des solutions de rangement bien pensées pour les concepts de salle de bains, qu'ils soient nouveaux ou existants, avec des objets de lavabo qui ont déjà fait leurs preuves. Et pourtant, la série LANI aux multiples talents n'impressionne pas seulement par sa qualité formelle. Elle comporte également des raffinements fonctionnels intégrés qui font des meubles de salle de bains un ensemble harmonieux et complémentaire.

© Copyright 2026, LAUFEN Bathrooms AG | https://www.laufen.com/produits/meuble-sous-lavabo-4502tiroirs-lavabo-kartell-laufen-h815331-H403922112...1?sku=H4039221122661