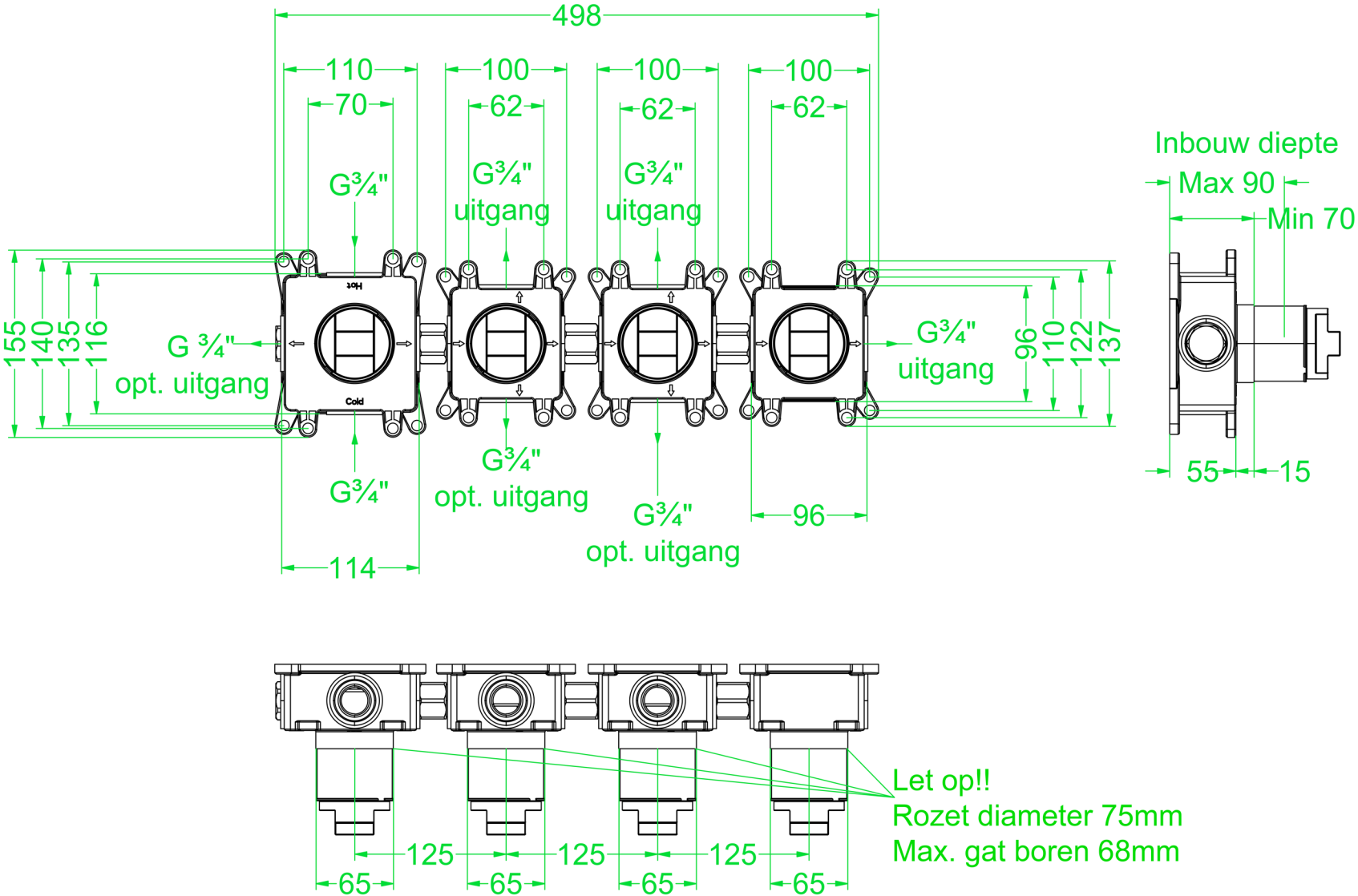
498
110
100
100
100
70
62
62
62
G¾"
G¾"
uitgang
G¾"
uitgang
Inbouw diepte
Max 90
Min 70
155
140
135
116
G ¾"
opt. uitgang
Hot
Cold
G¾"
uitgang
96
110
122
137
G¾"
G¾"
opt. uitgang
G¾"
opt. uitgang
96
114
55
15
Let op!!
Rozet diameter 75mm
Max. gat boren 68mm
125
125
125
65
65
65
65