LAUFEN

REF: H4039321129991

LANI

# Meuble sous lavabo 600, 2 tiroirs, pour lavabo Kartell • LAUFEN H810334

COULEUR ET FINITION

999 Multicolour

Combinaison des portes et des tiroirs : 2 Tiroirs

Commodity Code/Import Code Number for Foreign Trad : 94036090

Poids net / kg : 24

Position du lavabo : Central

Structure du meuble : Tiroirs

Type d'installation : Suspendu

## DESSINS TECHNIQUES

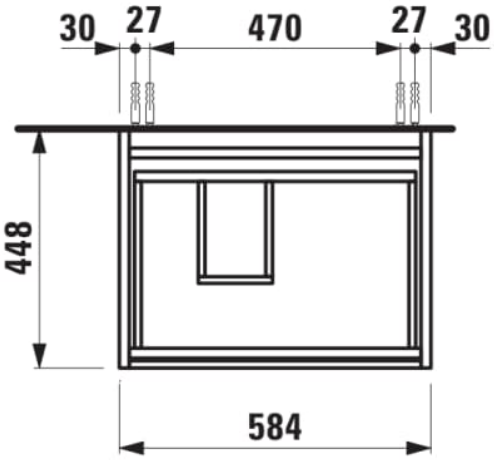


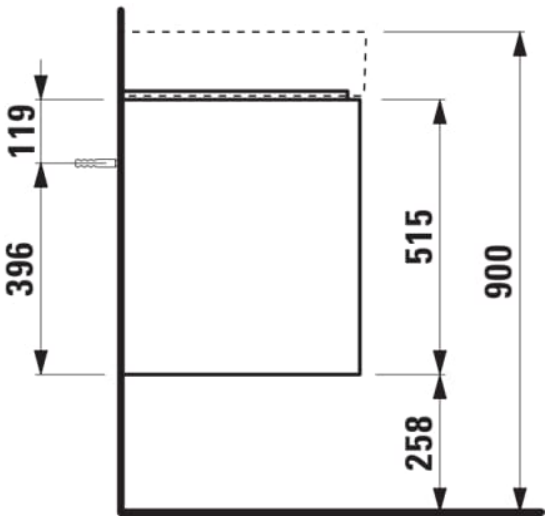


© Copyright 2026, LAUFEN Bathrooms AG | https://www.laufen.com/produits/meuble-sous-lavabo-6002tiroirs-lavabo-kartell-laufen-h810334-H403932112...1?sku=H4039321129991

COMPATIBLE AVEC

Lavabo mural ou à poser sur meuble, tablette à droite, avec écoulement caché

**H810334**...1111

© Copyright 2026, LAUFEN Bathrooms AG | https://www.laufen.com/produits/meuble-sous-lavabo-6002tiroirs-lavabo-kartell-laufen-h810334-H403932112...1?sku=H4039321129991

# LANI

Grâce à son design élancé et intemporel, la série de meubles LANI, aussi pratique qu'esthétique, s'harmonise parfaitement avec LUA. Elle peut aussi être parfaitement combinée avec d'autres collections de salles de bains LAUFEN. Il est ainsi possible de créer des solutions de rangement bien pensées pour les concepts de salle de bains, qu'ils soient nouveaux ou existants, avec des objets de lavabo qui ont déjà fait leurs preuves. Et pourtant, la série LANI aux multiples talents n'impressionne pas seulement par sa qualité formelle. Elle comporte également des raffinements fonctionnels intégrés qui font des meubles de salle de bains un ensemble harmonieux et complémentaire.

© Copyright 2026, LAUFEN Bathrooms AG | https://www.laufen.com/produits/meuble-sous-lavabo-6002tiroirs-lavabo-kartell-laufen-h810334-H403932112...1?sku=H4039321129991