Technisch specificatieblad

OBOSTRUT Hamerkopbout, voor OBOSTRUT Profielrail

Artikelnummer: 1148326

Hamerkopbout met veer voor gebruik met profielrails MS4121 en MS4141

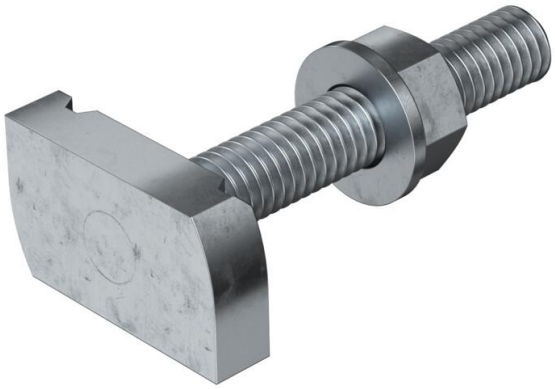

CE 22

St Staal

ZL Zinklamel

Stamgegevens

Artikelnummer	1148326
Type	MS41HB M10x60 ZL
Omschrijving 1	OBOSTRUT Hamerkopbout
Omschrijving 2	voor OBOSTRUT Profielrail
Fabrikant	OBO
Dimensie	M10x60mm
Materiaal	Staal
Oppervlak Oppervlaktenorm	Zinklamel
Kleinste verkoop-eenheid	25
Eenheid van hoeveelheid	Stuk
Gewicht	9,25 kg
Eenheid gewicht	kg/100 st.
CO2-voetafdruk (GWP) van wieg tot poort	0,2368 kg CO2e / 1 Stuk

Technisch specificatieblad

OBOSTRUT Hamerkopbout, voor OBOSTRUT Profielrail

Artikelnummer: 1148326

Afmetingen

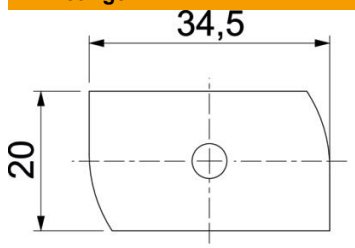

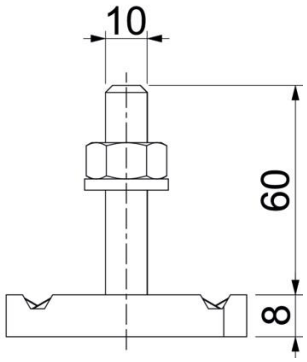

Lengte	34,5 mm
Breedte	20 mm
Hoogte	8 mm
Afm. H	8 mm
Maat L	60 mm

Technische gegevens

Draaimoment	16 Nm
Geschikt voor montagerail	ja
Schroefdraad	M 10 x 60
ROHS-conform	ja
Sluitring Ø	20 mm