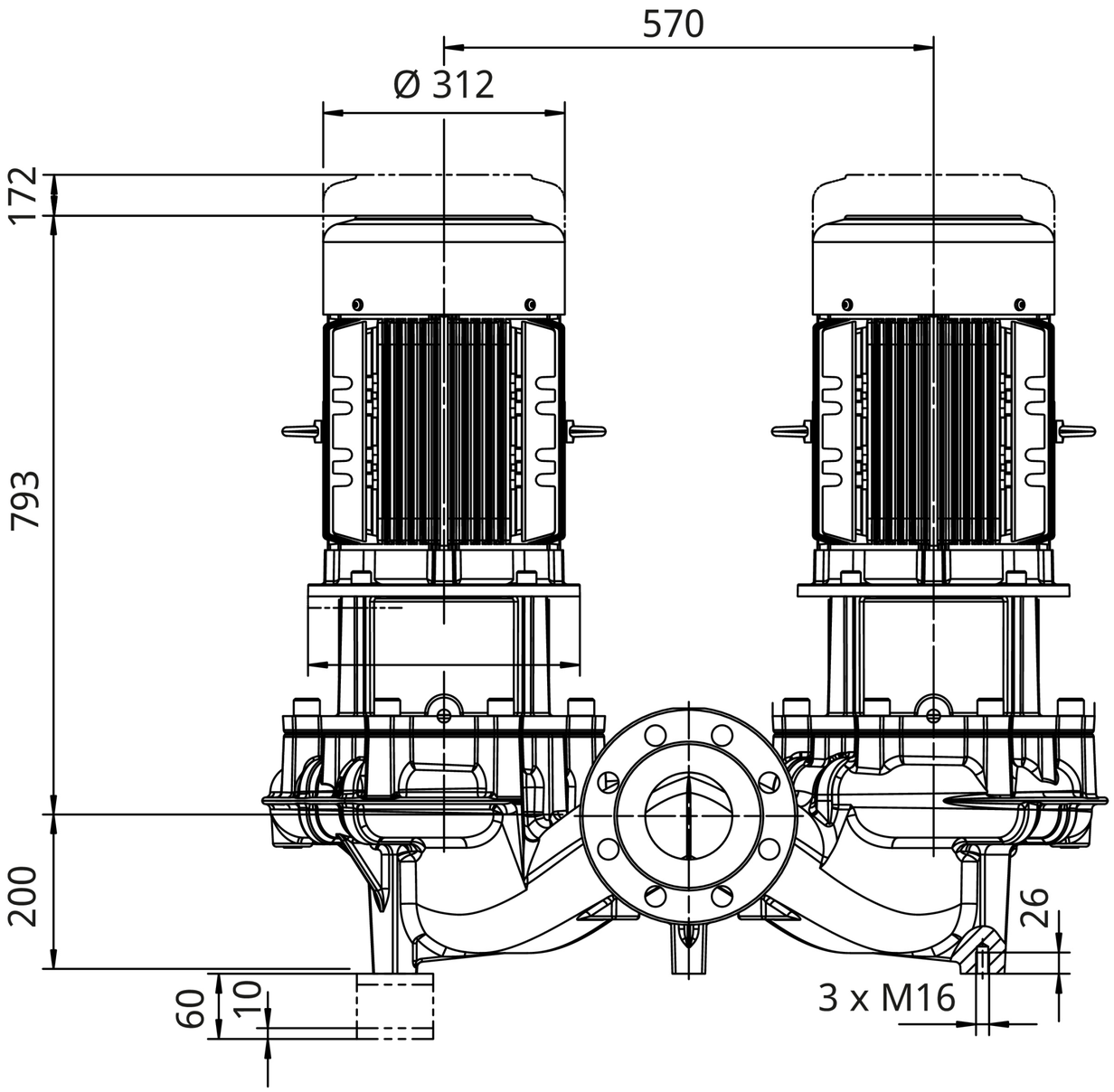
570
Ø 312
172
793
200
60
10
26
3 x M16

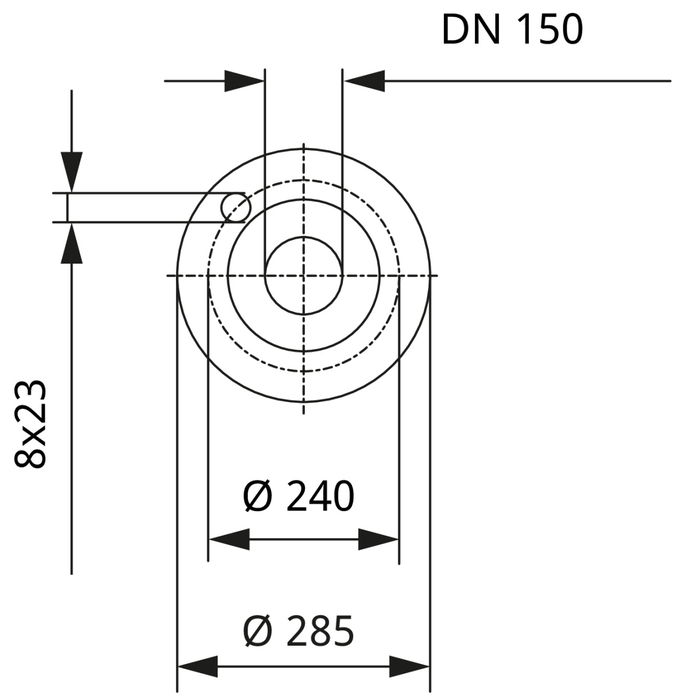
DN 150
8x23
Ø 240
Ø 285

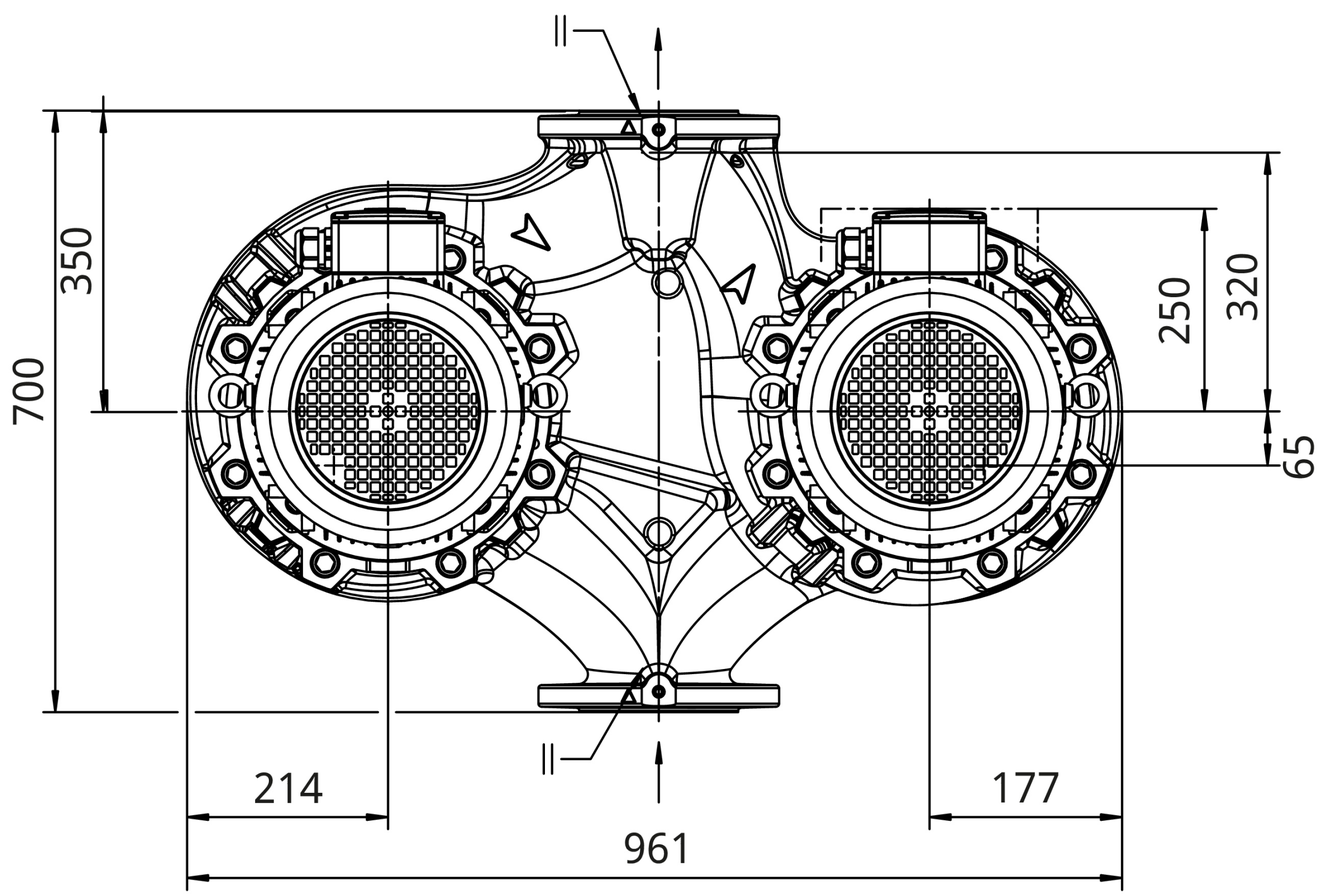
350
700
250
320
65
214
177
961

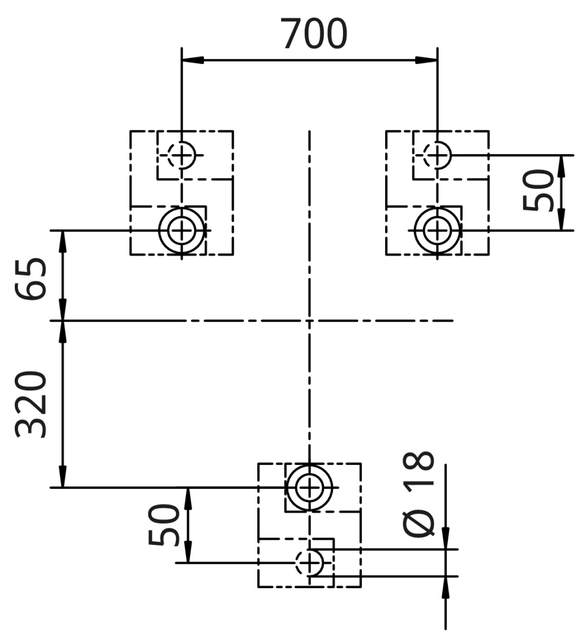
700
50
65
320
50
Ø 18