Fiche technique

Rondelle-ressort

Référence: 3405109

Rondelle-ressort M10

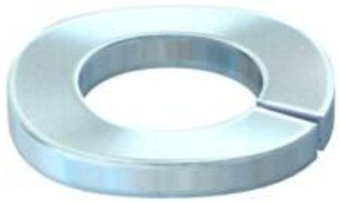

CE

St	Acier
G	galvanisé

Données de base

Référence	3405109
Typee	LWS M10 G
Désignation 1	Rondelle-ressort
Fabricant	OBO
Dimension	M10
Matériau	Acier
Surface	galvanisé
Norme de surface	EN ISO 19598 / EN ISO 4042
Unité d'emballage minimale	100
Unité de quantité	pc
Poids	0,21 kg
Unité de poids	kg/100 pc
Empreinte CO2 (GWP) du berceau à la porte	0,0054 kg CO2e / 1 Pièce

Dimensions

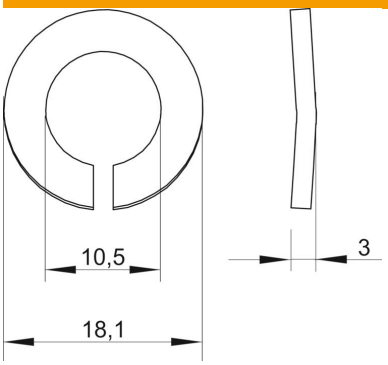

Hauteur	3 mm
Épaisseur de tôle	0,12 in
Cote D	0,71 in
Cote d	0,41 in
Cote d	10,5 mm
Dimension d max.	18,1 mm
Dimension d min.	18,1 mm
Dimension h	3 mm

Fiche technique

Rondelle-ressort

Référence: 3405109

Caractéristiques techniques

Filetage	M10
Diamètre intérieur	0,41 mm
Conformité ROHS	oui
Modèle disque de sécurité	ondulé