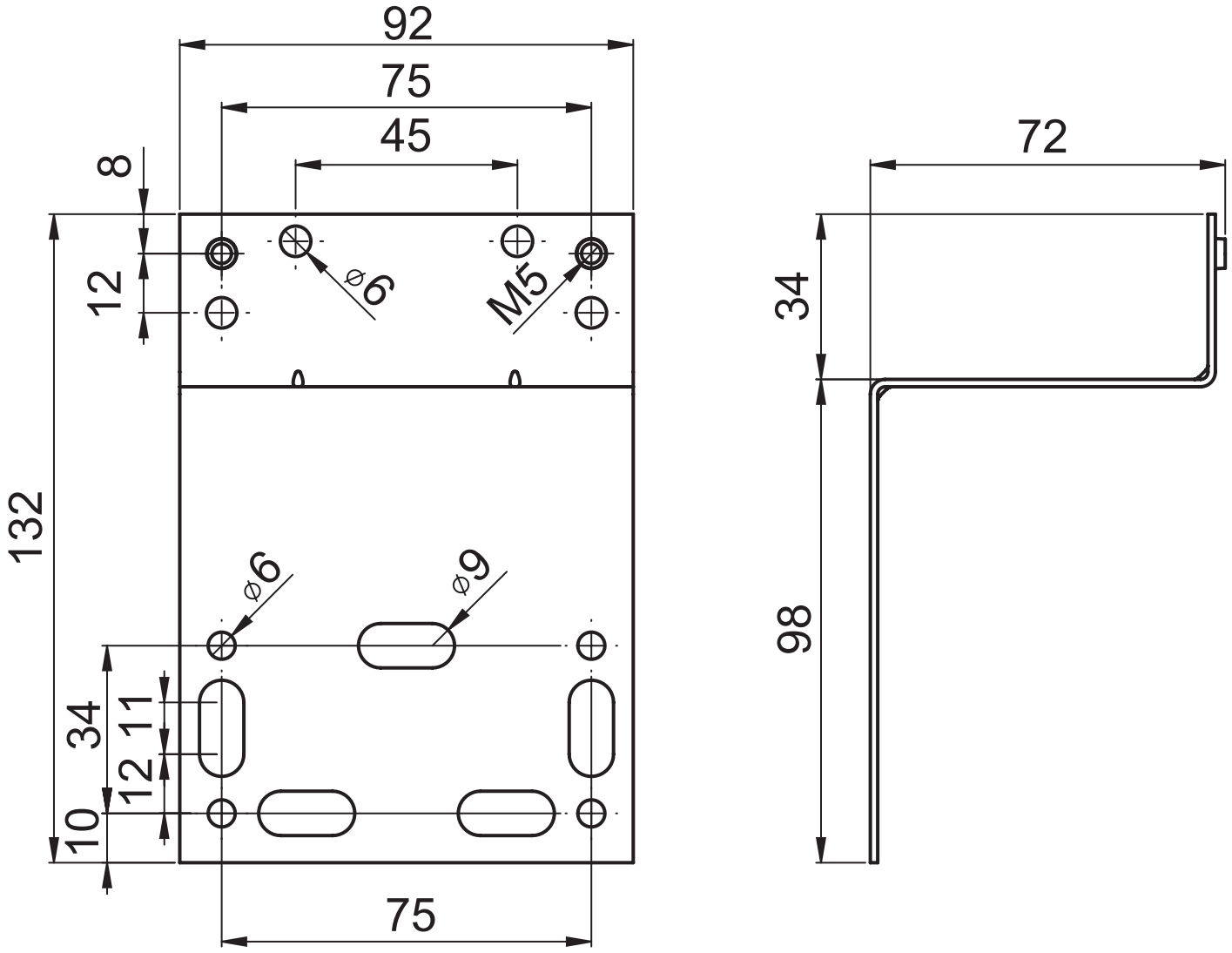
92
75
45
8
12
132
⌀6
M5
⌀6
⌀9
34
11
12
10
75
72
34
98