Fiche technique

Rondelle-ressort A4

Référence: 3405111

Rondelle-ressort selon la norme DIN 128 A.

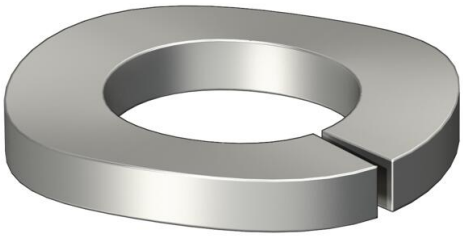

CE

A4	Acier inoxydable
2B	nu, traité

Données de base

Référence	3405111
Typee	LWS M10 A4
Désignation 1	Rondelle-ressort
Fabricant	OBO
Dimension	M10
Matériau	Acier inoxydable
Surface	nu, traité
Norme de surface	
Unité d'emballage minimale	100
Unité de quantité	pc
Poids	0,21 kg
Unité de poids	kg/100 pc
Empreinte CO2 (GWP) du berceau à la porte	0,0105 kg CO2e / 1 Pièce

Dimensions

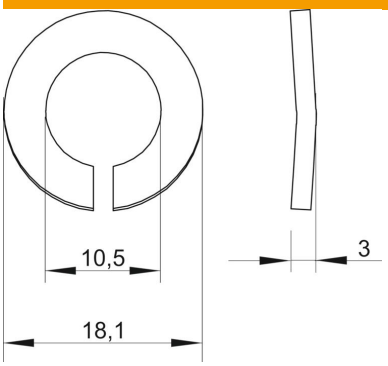

Hauteur	3 mm
Cote d	10,5 mm
Dimension d max.	18,1 mm
Dimension d min.	18,1 mm
Dimension h	3 mm

Fiche technique

Rondelle-ressort A4

Référence: 3405111

Caractéristiques techniques

Filetage	M10
Conformité ROHS	oui
Modèle disque de sécurité	ondulé