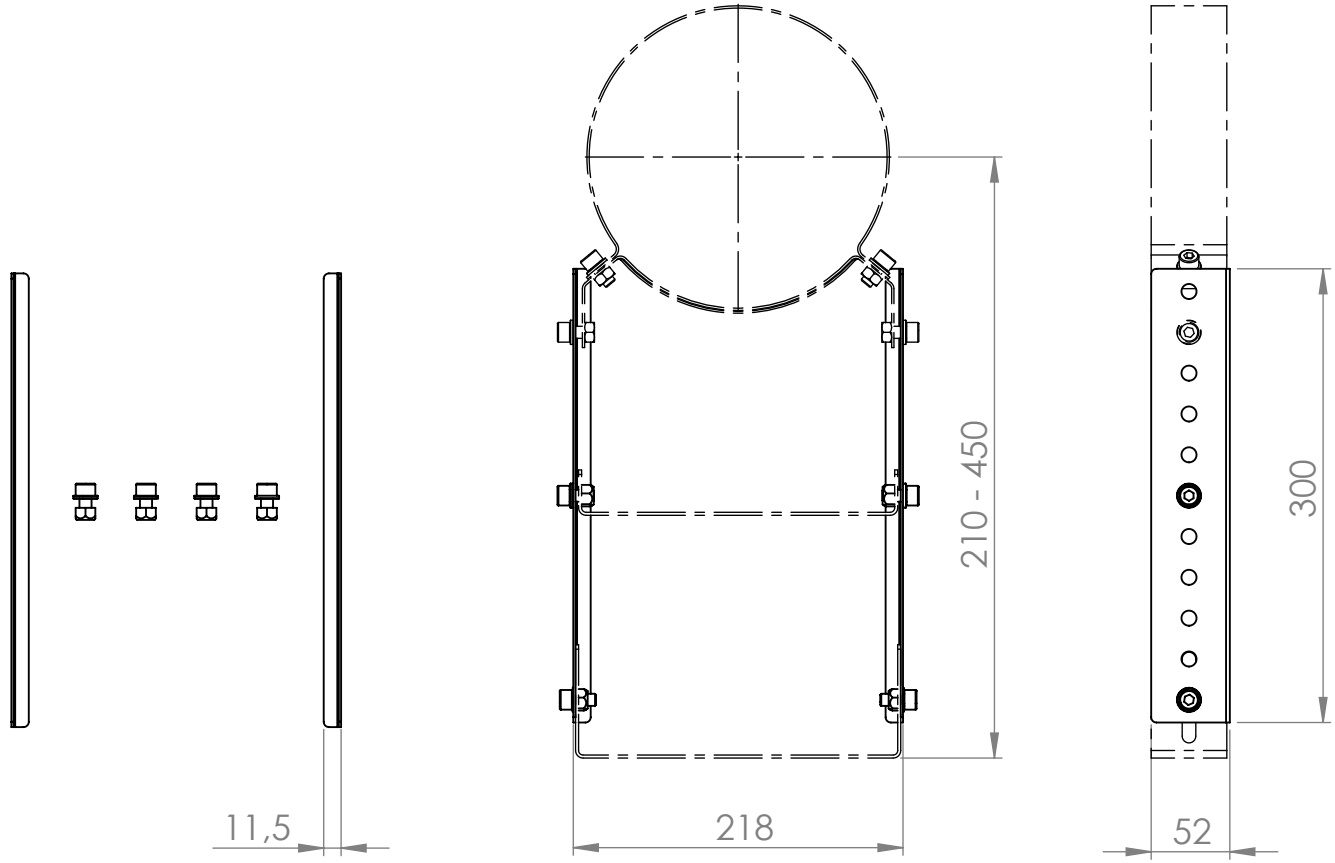

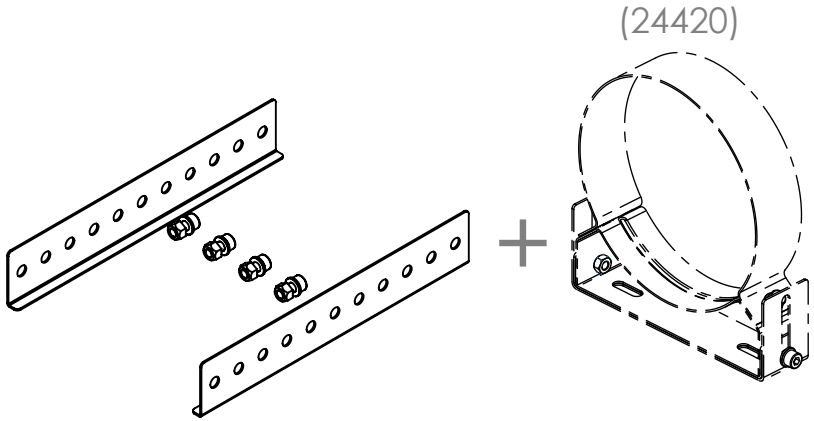

		24487
	NL	Extensie voor wandbevestigingsbeugel RVS Ø200, instelbaar 210-450mm
	FR	Extension pour collier pour montage mural inox Ø200, ajustable 210-450mm
	EN	Extension for wall mounting bracket SST Ø200, adjustable 210-450mm
	DE	Verlängerung für wandbefestigungsbügel Edelstahl Ø200, einstellbar 210-450mm

Subject to changes. Usage only after written consent of DRU Verwarming B.V.